СОВЕТ
ЭКОНОМИЧЕСКОЙ
ВЗАИМОПОМОЩИ

ПОСТОЯННАЯ
КОМИССИЯ
ПО ГЭОЛОГИИ

*

ВАРШАВА • 1970

ТЕРМИНОЛОГИЧЕСКИЙ СЛОВАРЬ ПО ГЕОЛОГОРАЗВЕДОЧНОМУ БУРЕНИЮ

DICTIONARY OF DRILLING TERMINOLOGY

ТЕРМИНОЛОГИЧЕН РЕЧНИК ПО ГЕОЛОГО-ПРОУЧВАТЕЛНО СОНДИРАНЕ

FÖLDTANI KUTATÓFURÁSI TERMINOLOGIAI SZÓTÁR

ГЕОЛОГИ ХАЙГУУЛЫН ӨРӨМДЛӨГИЙН НЭР ТОМЪЁОНЫ ТОЛЬ

TERMINOLOGISCHES WÖRTERBUCH FÜR DAS GEOLOGISCHE ERKUNDUNGSBOHREN

SŁOWNIK TERMINOLOGII WIERTNICZEJ

DICŢIONAR TERMINOLOGIC PRIVIND FORAJUL DE CERCETARE GEOLOGICĂ

DICTIONNAIRE DE LA TERMINOLOGIE RELATIVE AUX FORAGES

TERMINOLOGICKÝ SLOVNÍK Z GEOLOGICKO-PRŮZKUMNÉHO VRTÁNÍ

Opracowanie redakcyjne:
Ośrodek Badawczy Techniki Geologicznej
Warszawa, ul Jasna 6

Redaktor techniczny:
MARIAN KUNA

Korektor: zespół

ТЕРМИНОЛОГИЧЕСКИЙ СЛОВАРЬ ПО ГЕОЛОГОРАЗВЕДОЧНОМУ БУРЕНИЮ
Геологические Издательства, Варшава 1970

ОШИБКИ

Страница	Строка				Напечатано	Должно быть
	сверху		снизу			
	левая	правая	левая	правая		
2			2		ГЭОЛОГИИ	ГЕОЛОГИИ
29		3			ондер	ондөр
145				7	(мөрөцөгийн гүн)	(мөргөцөгийн гүн)
176			14		чарактеризующий	характеризующий
256		10			2.6.3.6	
308	2				ээлжийн рапорт 3.1.1.6	ээлжийн рапорт 3.1.1.6 эрдсийн нягт 2.2.0.2
309	1				TERMINE	TERMINI
374			5		WYDAWNICTWO	WYDAWNICTWA

• СЪДЪРЖАНИЕ
АРЧИГ • INHALT
ATIÈRES • OBSAH

. 21
. 23
. 25
. 27
. 29
. 31
. 33
. 35
. 37
. 39

АЗВЕДОЧНО-
. 41
УЧВАТЕЛНО
AR
МЪЕОНЫ
EOLOGISCHE
DE CERCE-
UX FORAGES
ÚZKUMNÉHO
. 43

СОДЕРЖАНИЕ • CONTENTS • СЪДЪРЖАНИЕ • TARTALOMJEGYZÉK • ГАРЧИГ • INHALT • SPIS TREŚCI • SUMAR • TABLE DES MATIÈRES • OBSAH

От редакции 21
Editors Note 23
От редакцията 25
A szerkesztőbizottságtól 27
Хяналтын газраас 29
Von der Redaktion 31
Od redakcji 33
Din partea redacției 35
Avertissement des redacteurs 37
Od redakce 39

I. ТЕРМИНОЛОГИЧЕСКИЙ СЛОВАРЬ ПО ГЕОЛОГОРАЗВЕДОЧНОМУ БУРЕНИЮ 41
DICTIONARY OF DRILLING TERMINOLOGY
ТЕРМИНОЛОГИЧЕН РЕЧНИК ПО ГЕОЛОГОПРОУЧВАТЕЛНО СОНДИРАНЕ
FÖLDTANI KUTATÓFÚRÁSI TERMINOLOGIAI SZÓTAR
ГЕОЛОГИ ХАЙГУУЛЫН ӨРӨМДЛӨГИЙН НЭР ТОМЪЁОНЫ ТОЛЬ
TERMINOLOGISCHES WÖRTERBUCH FÜR DAS GEOLOGISCHE ERKUNDUNGSBOHREN
SŁOWNIK TERMINOLOGII WIERTNICZEJ
DICTIONAR TERMINOLOGIC PRIVIND FORAJUL DE CERCETARE GEOLOGICĂ
DICTIONNAIRE DE LA TERMINOLOGIE RELATIVE AUX FORAGES
TERMINOLOGICKÝ SLOVNÍK Z GEOLOGICKO-PRŮZKUMNÉHO VRTÁNÍ

1.0.0.0 Терминология по технике бурения 43
Terminology of Drilling Technology
Терминология по техниката на сондиране
Fúrástechnika
Өрөмдлөгийн техникийн нэр томъёо

Terminologie der Bohrtechnik 43
Terminologia z zakresu techniki wierceń
Terminologie pentru tehnica forajului
Terminologie concernant la technique des forages
Terminologie techniky vrtání

1.1.0.0 **Буровые установки** 43

Drilling rigs
Сондажни апаратури
Furóberendezések
Өрмийн төхөөрөмжүүд
Bohranlagen
Urządzenia wiertnicze
Instalații de foraj
Installations de forage
Vrtné soupravy

1.1.1.0 **Буровые станки** 47

Drilling rigs
Сондови апарати (борапарати)
Furógéyek
Өрмийн суурь машинууд
Bohrgeräte
Wiertnice
Granice de foraj
Appareils de forage
Vrtné stroje

1.2.0.0 **Оборудование и принадлежности для спуско-подъемных операций** 53

Equipment and accessories for running and pulling the drill pipe
Оборудване и принадлежности за маневрените операции
A ki- és beépítési müveletek eszközei
Өргөлт буулгалтын ажилд зориулагдсан тоног төхөөрөмж ба хэрэглэгдэхүүн
Ausrüstung und Zubehör für Ein- und Ausbauoperationen
Sprzęt i osprzęt stosowany przy czynnościach zapuszczania i wyciągania
Utilaj și accesorii pentru operațiunile de ridicare-coborire
Organes de la fonction levage — materiel de manoeuvre
Zařízení pro vytahování a zapouštění vrtného nářadí

1.2.1.0 **Приспособления для механизации и автоматизации** 61

Devices for mechanization and automatization of work
Приспособления за механизиране и автоматизиране
Gépesités és automatizálás eszközei
Автоматжуулалт ба механикжуулалтад зориулагдсан хэрэгслүүд
Geräte zur Mechanisierung und Automatisierung
Urządzenia do mechanizacji i automatyzacji
Dispozitive pentru mecanizare și automatizare
Equipements mécaniques et automatiques
Zařízení pro mechanizaci a automatizaci

1.3.0.0 **Забойные машины** 64
Bottom hole engines
Забойни сондови машини
Talpi meghajtó motorok
Мөргөцөгийн машинууд
Bohrlochsohlenmaschinen
Wiertnice wgłębne
Motoare de fund
Foreuses de fond
Ponorné stroje

1.4.0.0 **Оборудование, устройства и приспособления для промывки и продувки скважин** 66
Equipment for mud circulation system
Оборудване, устройства и приспособления за промиване и продухване на сондажите
A furólyukak folyadék és légöbiltésére használatos gépek és eszközök
Шингэний ба хийн шахалтаар цооногийг цэвэрлэх багаж төхөөрөмжүүд
Ausrüstung, Geräte und Apparaturen für die Spülungstechnik
Urządzenia i sprzęt do płukania otworów
Utilaj, instalații și dispozitive pentru sistemul de curățire în găurile de sondă
Elements de l'installation pour la circulation de boue
Zařízení pro proplachování vrtů vodou a vzduchem

1.4.1.0 **Оборудование для приготовления промывочной жидкости** . 69
Equipment for making drilling fluid
Оборудване за приготовяне на промивна течност
Oblítőfolyadék készítésénél alkalmazott berendezések
Угааг шингэнийг бэлтгэхэд зориулагдсан тоног төхөөрөмж
Ausrüstung für die Aufbereitung der Spülungsflüssigkeit
Sprzęt i urządzenia do przygotowania płuczki wiertniczej
Utilaj pentru prepararea fluidului de foraj
Materiel et installations pour la confection de boue
Zařízení pro přípravu výplachu

1.4.2.0 **Оборудование для регенерации промывочной жидкости** . . 71
Mud reclamation equipment
Оборудване за регенериране на промивна течност
Iszaptisztító eszközök
Угааг шингэнийг шингэтгэн боловсруулахад зориулсан тоног төхөөрөмж
Ausrüstung für die Regenerierung der Spülungsflüssigkeit
Sprzęt do regenerowania płuczki wiertniczej
Utilaj pentru curățirea fluidului de foraj
Dispositifs pour la régénération de la boue de forage
Zařízení pro obnovu výplachu

1.5.0.0 **Оборудование и приспособления для вспомогательных работ при бурении** 74
Equipment and appliances for auxiliary works in drilling operations

Оборудване и приспособления за спомагателните работи при сондирането . . . .
Furási kisegitö eszközök
Өрөмдлөгийн уеийн туслах чанарын ажилд зориулагдсан тоног төхөөрөмжүүд
Ausrüstung und Geräte für Bohrhilfsarbeiten
Sprzęt i urządzenia do prac pomocniczych przy wierceniu
Utilaj şi dispozitive pentru lucrări ajutătoare de foraj
Outils et dispositifs pour les travaux auxiliaires
Zařízení pro pomocné operace při vrtání

1.6.0.0 **Трубы, их соединения и принадлежности к ним . . . .**
Pipe, pipe joints and instruments for them
Тръби, към тях съединения и принадлежности
Csövek, csőkötőelemek és tartozékok
Яндан, тууний холбоосууд ба туунд хамаарагдах тоноглол
Rohre, ihre Verbinder und Zubehör
Rury, ich połączenia oraz przyrządy z nimi związane
Tevi, îmbinările lor şi accesoriile acestora
Tiges de forage, leurs accouplement et les accesoires
Trubky, jejich spoje a pomocné nářadí

1.7.0.0 **Буровой инструмент . . . .**
Drilling tools
Сондажен инструмент
Egyéb furószerszámok
Өрмийн багаж хэрэгсэл
Bohrwerkzeuge
Narzędzia wiertnicze
Scule de foraj
Outils de forage
Vrtné nářadí

1.7.1.0 **Породоразрушающие инструменты и истирающие материалы**
Drilling tools and hard facing materials
Скалоразрушаващи инструменти и изтриващи материали
Kőzetbontó furószerszámok
Чулуулгийг эвдэгч багаж зэвсэг ба урж элээх материалууд
Gesteinszerstörende Werkzeuge und Armierungsmaterial
Narzędzia i materiały zwiercające
Scule de dislocare a rocii şi materiale pentru armare
Outils et materiel de forage
Řezný nástroj a řezné materiály

1.8.0.0 **Инструменты и приспособления для аварийных работ . .**
Fishing tools and instruments
Инструмент и приспособления за аварийни работи
Mentőszerszámok
Осол гэмтлийг арилгах үед хэрэглэх багаж зэвсэг
Werkzeuge und Geräte für Havariearbeiten
Narzędzia i przyrządy do prac ratunkowych
Scule şi dispozitive pentru lucrări de instrumentaţie
Materiel d'instrumentation
Zařízení a pomocný nástroj pro havarijní práce

1.9.0.0 **Приспособления и контрольно-измерительная аппаратура для регистрации и регулирования процесса бурения . . . .** 109
Control instruments for recording and control of drilling process
Приспособления и контролно-измерителна апаратура за регистриране и регулиране процеса на сондирането
A fúrási folyamat regisztrálásának és szabályozásának eszközei
Өрөмдлөгийн явцыг зохицуулах ба буртгэхэд зориулагдсан хянах хэмжих
Geräte und Kontroll- und Messapparaturen für die Registrierung und Regelung des Bohrprozesses
Przyrządy i aparatura pomiarowo-kontrolna do rejestracji i regulacji procesu wiercenia
Dispozitive şi aparatură de măsură şi control pentru înregistrarea si reglarea procesului de foraj
Outils et appareils de mesure et de contrôle
Zařízení a kontrolně-měřicí přístroje pro registraci a regulaci vrtného procesu

1.9.1.0 **Приборы для определения параметров промывочной жидкости . . . .** 113
Instruments for determining mud parameters
Прибори за определяне параметрите на промивните течности
Az öblítőfolyadék paramétereit meghatározó eszközök
Угаарч шингэний магадлуудыг тодорхойлоход зориулагдсан багаж хэрэгсэл
Geräte zur Bestimmung der Parameter der Spülungsflüssigkeit
Przyrządy do określania parametrów płuczki
Aparate pentru determinarea parametrilor fluidului de foraj
Appareils pour la mesure des caractéristiques de la boue
Přístroje pro určení parametrů výplachu

1.10.0.0 **Приспособления для обеспечения безопасности работ . . .** 117
Safety equipment
Приспособления за осигуряване на безопасна работа
Munkavédelmi felszerelések
Аюулгүй ажиллах нөхцөлийг хангахад зориулагдсан тоног төхөөрөмж
Einrichtungen zur Gewährleistung der Sicherheit der Arbeiten
Urządzenia zapewniające bezpieczeństwo pracy
Dispozitive pentru asigurarea securităţii muncii
Dispositifs de sécurité
Zařízení pro zajištění bezpečnosti práce

1.11.0.0 **Оборудование и приспособления для специальных работ . .** 121
Equipment and instruments for special works
Оборудване и приспособления за специални работи
Különleges munkáknál használt berendezések és felszerelések
Тусгай ажилд зориулагдсан төхөөрөмж ба тоног хэрэгсэл
Ausrüstung und Geräte für Spezialarbeiten
Sprzęt i przyrządy do prac specjalnych
Utilaj şi dispozitive pentru lucrari speciale
Outils pour travaux speciaux
Zařízení pro speciální práce ve vrtech

1.12.0.0 Техническая характеристика бурового оборудования . .
Technical characteristic of drilling equipment
Техническа характеристика на сондажното оборудване
A fúróberendezés műszaki jellemzői
Өрмийн төхөөрөмжийн техникийн тодорхойлолт
Technische Charakteristik der Bohrausrüstung
Charakterystyka techniczna urządzeń i sprzętu wiertniczego
Caracteristica tehnică a utilajului de foraj
Caractéristique technique des installations de forage
Technická charakteristika vrtného zařízení

1.13.0.0 Техническая характеристика бурового снаряда . . . . .
Technical characteristic of drill string
Техническа характеристика на сондажния инструмент
A fúrószerszám műszaki jellemzői
Өрмийн сумын техникийн тодорхойлолт
Technische Charakteristik des Bohrstranges
Charakterystyka techniczna aparatu wiertniczego
Caracteristica tehnică a garniturii de foraj
Caracteristique technique du train de sonde
Technická charakteristika vrtného nářadí

2.0.0.0 Терминология по технологии бурения . . . .
Terminology of drilling technology
Терминология по технологията на сондиране
Fúrástechnológia
Өрөмдлөгийн технологийн нэр томьёо
Terminologie der Bohrtechnologie
Terminologia z zakresu technologii wiercenia
Terminologie pentru tehnologia forajului
Technologie de forage
Terminologie technologie vrtání

2.1.0.0 Общие вопросы . . . .
General problems
Общи въпроси
Általános kérdések
Өрөнхий асуудлууд
Allgemeine Fragen
Zagadnienia ogólne
Probleme generale
Problèmes généraux
Všeobecné pojmy

2.2.0.0 Основные физико-механические свойства горных пород .
Basic physical and mechanical rock properties
Основни физико-механични свойства на скалите
A kőzetek alapvető fizikai-mechanikai tulajdonságai
Чулуулгуудын физик механикийн үндсэн шинж
Grundlegende physikalisch-mechanische Eigenschaften der Gesteine
Podstawowe właściwości fizyczno-mechaniczne skał
Principalele proprietăți fizico-mecanice ale rocilor

Propriétés principales physiques et mecaniques des roches . . 149
Základní fyzikálně-mechanické vlastnosti hornin

2.3.0.0 Способы и виды бурения 159
Drilling methods
Методи на сондиране
Fúrási módszerek
Өрөмдлөгийн аргууд
Bohrverfahren und -arten
Metody wiercenia
Metode de foraj
Methodes de forage
Metody vrtání

2.4.0.0 Технология бурения скважин 168
Well drilling technology
Технология на сондирането
A fúrólyuk mélyítésének technológiája
Цооног өрөмдөх технолог
Technologie des Bohrens
Technologia wiercenia otworów
Tehnologia forajului sondelor
Technologie de forage
Technologie vrtání

2.4.1.0 Подготовка к бурению и забуриванию 168
Preparation for drilling and spud in
Подготовка за започване и сондиране
Előkészület a fúráshoz
Өрөмдөхөд бэлтгэх ба цооног эхэлж өрөмдөх
Vorbereitung zum Bohren und Anbohren
Przygotowanie do wiercenia, rozpoczęcie wiercenia
Pregătirea pentru foraj şi începerea forajului
Travaux préparatoires, début de forage
Příprava k vrtání a zavrtání

2.4.2.0 Бурение 169
Drilling
Сондиране
Fúrás
Өрөмдлөг
Bohren
Wiercenie
Foraj
Forage
Vrtání

2.4.3.0 Режим бурения 172
Drilling technique
Режим на сондиране
Fúrási rendszerek
Өрөмдлөгийн горим
Bohrregime

Technika wiercenia . . . .
Regim de foraj
Technique de forage
Režim vrtání

2.4.4.0 **Промывка и продувка скважин** . . . .

Bottom hole cleaning whith mud and gas
Промиване и продухване на сондажите
A fúrólyuk öblítése
Цооногыг угаах ба үлээлгэх
Spülungstechnik
Oczyszczanie dna otworu płuczką iłową i gazową
Circulația cu aer sau apă în găurile de sondă
Lavage (nettoyage) du fond du trou de sonde
Proplachování vrtu kapalinou nebo plynem

2.4.5.0 **Спуско-подъемные операции** . . . .

Running and pulling of the drilling string
Спуско-подемни операции
Ki- és beépitési müveletek
Өргөлт буулгалтын ажиллагаа
Ein- und Ausbauoperationen
Czynności zapuszczania i wyciągania aparatu wiertniczego
Operațiuni de introducere — extragere
Manoeuvres
Zapouštění a vytahování nářadí

2.4.6.0 **Опробование** . . . .

Testing
Опробване
Mintavétel
Дээж авалт
Probenentnahme
Opróbowanie
Probare
Test de formations
Vzorkování

2.4.7.0 **Крепление скважин** . . . .

Strengthening of the bore hole wall, consolidation of the bore hole wall
Укрепване на сондажите
A fúrólyuk biztositása
Цооногын бэхэлгээ
Bohrlochbefestigung
Wzmacnianie ścian otworu
Consolidarea găurilor de sondă
Consolidation des parois du trou de sonde
Vyztužování vrtu

2.4.8.0 **Вспомогательные работы (операции)** . . . .

Auxiliary work in drilling operations
Спомогателни работи (операции)
Mellékmunkák
Туслах чанарын ажлууд
Hilfsarbeiten (Operationen)

Prace pomocnicze przy wierceniu . . . .
Operaţiuni ajutătoare
Travaux auxiliaires de forage
Pomocné práce (operace)

Бурение направленных скважин . . . .
Directional drilling
Сондиране на насочени сондажи
Irányitott ferdefúrás
Чиглэмэл цооногийт өрөмдөх
Richtbohren
Wiercenia kierunkowe
Forajul sondelor dirijate
Forage dirigé
Vrtání usměrněných vrtů

Специальные работы при бурении . . . . .
Special jobs in drilling operations
Специални работи при сондирането
Különleges fúrási műveletek
Өрөмдлөгийн үед хийгдэх тусгай ажлууд
Spezielle Arbeiten beim Bohren
Prace specjalne podczas wiercenia
Lucrări speciale în foraj
Travaux spéciaux
Speciální práce při vrtání

Тампонирование и цементирование . . . . .
Packing and cementing
Тампониране и циментиране
Tamponálás és cementezés
Тампонажлах ба цементлэх ажил
Tamponieren und Zementieren
Uszczelnianie i cementowanie
Tamponaj şi cimentare
Isolement et cimentation
Tamponáž a cementace

Гидрогеологические исследования в скважинах . .
Hydrogeological testing in the well
Хидрогеоложки изследования в сондажите
A fúrólyukban végzett hidrogeológiai vizsgálatok
Цооногт хийх ус судлалын шинжилгээ
Hydrogeologische Untersuchungen im Bohrloch
Badania hydrogeologiczne w otworze
Cercetări hidrogeologice în gaura de sondă
Recherches hydrogéologiques dans le trou de sonde
Hydrogeologická šetření na vrtech

Геофизические и другие исследования в скважинах
Geophysical tests and other well tests
Геофизични и други изследвания в сондажите
A fúrólyukban végzett geofizikai és egyéb vizsgálatok
Цооногт хийх геофизикийн ба бусад шинжилгээнууд

Geophysikalische und andere Untersuchungen im Bohrloch .
Badania geofizyczne i inne badania w otworach
Cercetări geofizice şi alte cercetări în gaura de sondă
Mesures géophysiques et autres essais dans le trou de sonde
Geofyzikální a jiné práce ve vrtech

2.7.0.0 **Предупреждение и ликвидация аварий и осложнений в скважинах . . . .**

Prevention and liquidation of the fishing jobs as well as the bore hole troubles
Предпазване и ликвидиране на аварии и осложнения в сондажите
A fúrólyukban fellépő műszaki balesetek és rétegnehézségek megelőzése és felszámolása
Цооногт үүсэх осол ба хүндрэлээс урьдчилан сэргийлэх, тэдгээрийг угуйсгэх
Vorbeugung und Behebung von Havarien und Komplikationen im Bohrloch
Zapobieganie i likwidacja awarii wiertniczych oraz komplikacji w otworze
Prevenirea şi lichidarea avariilor şi a complicaţiilor în gaura de sondă
Prévention et solution des accidents de forage
Předcházení a likvidace havárií a komplikací ve vrtech

3.0.0.0 **Терминология по основным элементам организации и технико-экономическим показателям геологоразведочного бурения . . . .**

Basic elements of organization and technical and economical indexes of exploration drilling
Терминология по основните елементи на организацията и технико-икономическите показатели на геологопроучвателното сондиране
A földtani kutató-fúrás szervezésének és főbb műszaki gazdasági mutatóinak terminológiája
Геологи хайгуулын өрөмдлөгийн техник эдийн засгийн узуулэлтууд ба зохион байгуулалтын үндсэн элементуудийн нэр томъео
Terminologie der grundlegenden Elemente der Organisation und technisch-ökonomischen Kennziffern der geologischen Erkundungsbohrung
Podstawowe elementy organizacji i wskaźniki techniczno-ekonomiczne wierceń geologiczno-rozpoznawczych
Terminologie pentru principalele elemente de organizare şi indicatorii tehnico-economici ai forajului de cercetare geologică
Eléments principaux d'organisation et les indices techniques et économiques des forages géologiques de reconnaissance
Terminologie základních technicko-ekonomických ukazatelů geologicko-průzkumného vrtání

3.1.0.0 **Основные элементы организации геологоразведочных буровых работ на твердые полезные ископаемые . . . . .**

Basic elements of organization in useful minerals exploration
Основни елементи на организацията на геологопроучвателните сондажни работи по твърди полезни изкопаеми

A szilárd ásványokat kutató fúrási munkálatok szervezésének alapelemei . . . .
Хатуу ашигт малтмалыг эрж хайх геологи хайгуулын өрөмдлөгийн ажлын зохион байгуулалтын үндсэн элементүүд
Grundlegende Elemente der Organisation der geologischen Erkundungsarbeiten auf feste nutzbare Mineralien
Podstawowe elementy organizacji wierceń geologiczno-rozpoznawczych przy poszukiwaniach kopalin stałych
Principalele elemente de organizare a lucrărilor de foraj privind cercetarea geologică pentru substanţe minerale utile solide
Eléments principaux d'organisation des forages géologiques de reconnaissance dans l'exploration des minerais
Základní prvky organizace geologicko-průzkumných vrtných prací na pevné užitkové nerosty

Основные документы при буровых работах . . . . .
Basic documents in drilling operations
Основна документация на сондажните работи
A fúrási munkálatok alapbizonylatai
Өрөмдлөгийн ажлын үндсэн баримт бичгүүд
Grundlegende Dokumente für Bohrarbeiten
Podstawowe dokumenty przy pracach wiertniczych
Documente de bază la lucrările de foraj
Documents de base pour les travaux de forage
Základní dokumentace při vrtných pracích

Группы рабочих при бурении и их состав . . . .
Drilling crews and their members
Групи работници при сондирането и техният състав
A fúrási személyzet
Өрмийн ажилчид ба түүний бүрэлдүүн
Zusammensetzung der Bohrmannschaft
Brygady wiertnicze przy wierceniach i ich skład
Grupe de muncitori la foraj şi componenţa lor
Equipes de forage et leurs composition
Skupiny pracovníků při vrtání a jejich složení (normy obsluhy zařízení)

Стадии и операции при сооружении скважин . . . . .
Stages and operations of a drilling cycle
Стадии и операции при прокарването на сондажи
A fúrólyuk kivitelzésének munkaszakaszai
Цооног барьж байгуулах үеийн мөчлөг ажлууд ба ажлын үе шат
Stadien und Operationen beim Niederbringen einer Bohrung
Etapy i czynności przy wykonywaniu otworu
Etapele şi operaţiile la construcţia sondei
Etapes du forage
Stadia a operace při budování vrtu

Рабочее время и его использование . . . .
Working time and its utilization
Работно време и неговото използване

IV. СПИСЪК НА ТЕРМИНИТЕ НА БЪЛГАРСКИ ЕЗИК . . . .
СПИСОК ТЕРМИНОВ НА БУЛГАРСКОМ ЯЗЫКЕ
INDEX OF TERMS IN BULGARIAN
A FOGALMAK BOLGÁR NYELVŰ BETŰRENDES JEGYZÉKE
БОЛГАР ХЭЛНИЙ ҮГИЙН ТОЛЬ
VERZEICHNIS DER TERMINI IN BULGARISCHER SPRACHE
WYKAZ TERMINÓW W JĘZYKU BUŁGARSKIM
LISTA DE TERMENI ÎN LIMBA BULGARĂ
LISTE DE TERMES EN LANGUE BULGARE
SEZNAM TERMÍNŮ V BULHARŠTINĚ

V. A FOGALMAK MAGYAR NYELVŰ BETŰRENDES JEGYZÉKE
СПИСОК ТЕРМИНОВ НА ВЕНГЕРСКОМ ЯЗЫКЕ
INDEX OF TERMS IN HUNGARIAN
СПИСЪК НА ТЕРМИНИТЕ НА УНГАРСКИ ЕЗИК
ВЕНГЕР ХЭЛНИЙ ҮГИЙН ТОЛЬ
VERZEICHNIS DER TERMINI IN UNGARISCHER SPRACHE
WYKAZ TERMINÓW W JĘZYKU WĘGIERSKIM
LISTA DE TERMENI ÎN LIMBA UNGARĂ
LISTE DE TERMES EN LANGUE HONGROISE
SEZNAM TERMÍNŮ V MAĎARŠTINĚ

VI. МОНГОЛ ХЭЛНИЙ ҮГИЙН ТОЛЬ . . . .
СПИСОК ТЕРМИНОВ НА МОНГОЛЬСКОМ ЯЗЫКЕ
INDEX OF TERMS IN MONGOLIAN
СПИСЪК НА ТЕРМИНИТЕ НА НЕМСКИ ЕЗИК
A FOGALMAK MONGOL NYELVŰ BETŰRENDES JEGYZÉKE
VERZEICHNIS DER TERMINI IN MONGOLISCHER SPRACHE
WYKAZ TERMINÓW W JĘZYKU MONGOLSKIM
LISTA DE TERMENI ÎN LIMBA MONGOLĂ
LISTE DE TERMES EN LANGUE MONGOLE
SEZNAM TERMÍNŮ V MONGOLŠTINĚ

VII. VERZEICHNIS DER TERMINI IN DEUTSCHER SPRACHE . .
СПИСОК ТЕРМИНОВ НА НЕМЕЦКОМ ЯЗЫКЕ
INDEX OF TERMS IN GERMAN
СПИСЪК НА ТЕРМИНИТЕ НА НЕМСКИ ЕЗИК
A FOGALMAK NÉMET NYELVŰ BETŰRENDES JEGYZÉKE
ГЕРМАН ХЭЛНИЙ ҮГИЙН ТОЛЬ
WYKAZ TERMINÓW W JĘZYKU NIEMIECKIM
LISTA DE TERMENI ÎN LIMBA GERMANĂ
LISTE DE TERMES EN LANGUE ALLEMANDE
SEZNAM TERMÍNŮ V NĚMČINĚ

VIII. WYKAZ TERMINÓW W JĘZYKU POLSKIM . . . . . .
СПИСОК ТЕРМИНОВ НА ПОЛЬСКОМ ЯЗЫКЕ
INDEX OF TERMS IN POLISH
СПИСЪК НА ТЕРМИНИТЕ НА ПОЛСКИ ЕЗИК
A FOGALMAK LENGYEL NYELVŰ BETŰRENDES JEGYZÉKE
ПОЛЬШ ХЭЛНИЙ ҮГИЙН ТОЛЬ
VERZEICHNIS DER TERMINI IN POLNISCHER SPRACHE
LISTA DE TERMENI ÎN LIMBA POLONĂ
LISTE DE TERMES EN LANGUE POLONAISE
SEZNAM TERMÍNŮ V POLŠTINĚ

IX. LISTA DE TERMENI ÎN LIMBA ROMÂNĂ . . . .
СПИСОК ТЕРМИНОВ НА РУМЫНСКОМ ЯЗЫКЕ
INDEX OF TERMS IN ROUMANIAN

СПИСЪК НА ТЕРМИНИТЕ НА РУМЪНСКИ ЕЗИК 343
A FOGALMAK ROMÁN NYELVŰ BETŰRENDES JEGYZÉKE
РУМЫН ХЭЛНИЙ УГИЙН ТОЛЬ
VERZEICHNIS DER TERMINI IN RUMÄNISCHER SPRACHE
WYKAZ TERMINÓW W JĘZYKU RUMUŃSKIM
LISTE DE TERMES EN LANGUE ROUMAINE
SEZNAM TERMÍNŮ V RUMUNŠTINĚ

X. LISTE DE TERMES EN LANGUE FRANÇAISE 353
СПИСОК ТЕРМИНОВ НА ФРАНЦУЗСКОМ ЯЗЫКЕ
INDEX OF TERMS IN FRENCH
СПИСЪК НА ТЕРМИНИТЕ НА ФРЕНСКИ ЕЗИК
A FOGALMAK FRANCIA NYELVŰ BETŰRENDES JEGYZÉKE
ФРАНЦ ХЭЛНИЙ УГИЙН ТОЛЬ
VERZEICHNIS DER TERMINI IN FRANZÖSISCHER SPRACHE
WYKAZ TERMINÓW W JĘZYKU FRANCUSKIM
LISTA DE TERMENI ÎN LIMBA FRANCEZĂ
SEZNAM TERMÍNŮ VE FRANCOUZŠTINĚ

XI. SEZNAM TERMÍNŮ V ČEŠTINĚ 363
СПИСОК ТЕРМИНОВ НА ЧЕШСКОМ ЯЗЫКЕ
INDEX OF TERMS IN CZECH
СПИСЪК НА ТЕРМИНИТЕ НА ЧЕШКИ ЕЗИК
A FOGALMAK CSEH NYELVŰ BETŰRENDES JEGYZÉKE
ЧЕХ ХЭЛНИЙ УГИЙН ТОЛЬ
VERZEICHNIS DER TERMINI IN TSCHECHISCHER SPRACHE
WYKAZ TERMINÓW W JĘZYKU CZESKIM
LISTA DE TERMENI ÎN LIMBA CEHĂ
LISTE DE TERMES EN LANGUE TCHÈQUE

ОТ РЕДАКЦИИ

Ускорение развития геологоразведочной техники и углубление сотрудничества стран-членов СЭВ в области проектирования и создания нового более производительного бурового оборудования и инструмента для эффективных поисков и разведки месторождений полезных ископаемых обусловили необходимость расширения деловых контактов между специалистами и в связи с этим создания единой однозначной терминологии.

Решением Постоянной Комиссии СЭВ по геологии (г. Будапешт, февраль 1965 г.) составление Терминологического словаря по геологоразведочному бурению было поручено специалистам стран-членов СЭВ и Отделу Геологии Секретариата Совета.

Терминологический словарь составлен на основе его проекта, в подготовке которого приняли непосредственное участие:

В Народной Республике Болгарии	— Б. РАДИВОЕВ, А. ДИМИТРОВ
В Венгерской Народной Республике	— Н. ЛАУТНЕР
В Германской Демократической Республике	— Г. ХАЙЗИГ
В Польской Народной Республике	— В. ПЕТРУС, Я. ЖУРКО
В Социалистической Республике Румынии	— К. ПАПУК
В Советском Союзе	— Г. ВОЛОСЮК, А. МИКОВ, В. МАКСИМОВ, С. ШКОРБАТОВ
В Чехословацкой Социалистической Республике	— Ф. ГОЗА
В Отделе Геологии Секретариата Совета	— И. ЧИЛЛИК, А. БОБРОВ

В ходе работ были подобраны термины для словаря, уточнено их толкование, переведены значения терминов на языки стран-членов СЭВ а также на английский и французский языки. В окончательном виде словарь содержит термины на десяти языках.

Подготовка словаря к изданию была осуществлена редакционной коллегией (ПНР) в составе: В. Петрус (председатель), С. Чижевски, Я. Козловски, Х. Маркулис, А. Пржипковски, А. Рейн, Я. Шарски, З. Вильк, Я. Журко.

В связи с тем, что предлагаемый словарь является первой попыткой систематизации терминологии по геологоразведочному бурению, естественно, трудно было избежать некоторых недостатков (неточность формулировок, отсутствие отдельных терминов и т.д.). Поэтому, просим все отзывы, пожелания и предложения по словарю, направлять по адресу: Исследовательский центр Геологической Техники, Польша, Варшава, ул. Ясна 6.

•

•   •

Для удобства пользования „Терминологическим словарем по геологоразведочному бурению" все термины в нем расположены в трех самостоятельных разделах, а внутри каждого из них — по смысловым группам и подгруппам. Каждому термину присвоен соответствующий индекс.

Смысловое значение цифр индекса следующее:

первая цифра	— принадлежность термина к одному из трех разделов;
вторая цифра	— принадлежность термина к группе раздела;
третья цифра	— принадлежность термина к подгруппе соответствующей группы раздела;
четвертая цифра	— порядковый номер термина в подгруппе или группе (при отсутствии подгрупп).

Материал терминологического словаря расположен следующим образом:

— в первой колонке указываются индексы разделов, групп, подгрупп и терминов;

— во второй колонке наименования терминов на русском языке. При этом в начале указаны рекомендуемые наименования терминов, и после запятой — допускаемые сокращеные названия (синонимы). Синонимы терминов, не рекомендуемые к употреблению, приведены ниже в скобках. Ниже приведены краткие определения существа терминов на русском языке;

— в третьей колонке приведены наименования терминов — эквивалентов в следующем порядке:

(а) английский	(м) монгольский	(р) румынский
(б) болгарский	(н) немецкий	(ф) французский
(в) венгерский	(п) польский	(ч) чешский

EDITORS NOTE

The development of geological technique and increased collaboration between the Council of the Mutual Economical Assistance members in the domain of projecting and constructing of more modern equipment adapted to new, more efficient prospecting for mineral resources — have caused a necessity of widening of working contacts between experts, what is justified to some extent by the unification of terminology.

According to the resolution of the Permanent Geological Commission of the Council of the Mutual Economical Assistance (Budapest, February 1965) a group of experts from the participate countries and a Geological Division of the Conseil Secretariate have been charged with a task of the elaboration of a Dictionary of Drilling Terminology.

The Dictionary of Drilling Terminology has been elaborated at the basis of a project, in preparation of which the following experts took part:

Bulgarian Peoples' Republic	— B. RADIVOYEV, A. DIMITROV
Hungarian Peoples' Republic	— N. LAUTNER
German Democratic Republic	— G. HEISIG
Peoples' Republic of Poland	— W. PIETRUS, J. ŻURKO
Socialistic Republic of Roumania	— C. PAPUC
USSR	— G. VOLOSIUK, A. MIKOV, W. MAKSIMOV, S. SHKORBATOV
Czechoslovakian Socialistic Republic	— F. HOZA
Geological Division of the Conseil Secretariate	— I. ČILLIK, A. BOBROV

During the work the terms of the Dictionary were compiled, definitions precised, and entries translated into the languages of the participate countries and also into English and French. In the definite working the Dictionary contains terms in ten languages.

The preparation of the Dictionary to publication was accomplished by an editorial staff (Peoples' Republic of Poland); W. Pietrus (chairman), S. Czyżewski, J. Kozłowski, H. Markulis, A. Przypkowski, A. Rejn, J. Szarski, Z. Wilk, J. Żurko.

Because of the fact that this Dictionary is a first attempt of a systematisation of drilling terminology, it may be presumed that some faults and deficiencies (inaccuracy of expressions, lack of some terms etc) are unavoidable.

Our readers are asked to send their kind remarks and propositions concerning the Dictionary to the address: Ośrodek Badawczy Techniki Geologicznej, Warszawa, ul. Jasna 6, Poland.

*
* *

In order to facilitate the use of the Dictionary of drilling terminology all the entries have been subdivided into three chapters; each chapter contains a subdivision into groups and subgroups. Each entry has its counterpart in the index.

The meaning of the particular numbers in the index is as follows:

number one — affiliation of entry to one of the three chapters;

number two — affiliation of entry to a group of a chapter;

number three — affiliation of entry to a subgroup corresponding to a group of a chapter;

number four — serial number of entry in a subgroup or group (in the case of lack of subgroup).

The contents of the Dictionary is arranged in the following manner:

— numbers of chapters, groups, subgroups and entries are given in the first column;
— entries and definitions in Russian are given in the second column. First — entries recommended to use, and after comma — their synonyms. Terms recommended to use are given in brackets.
— counterparts of entries are given in the third column in the following order:

(а) English	(м) Mongolian	(р) Roumanian
(б) Bulgarian	(н) German	(ф) French
(в) Hungarian	(п) Polish	(ч) Czech

ОТ РЕДАКЦИЯТА

Ускореното развитие на геологопроучвателната техника и задълбочаването сътрудничеството на страните-членки на СИВ в областта на проектирането и създаването на ново, по-производително сондажно оборудване и инструмент за ефективно търсене и проучване на находищата на полезни изкопаеми обусловиха необходимоста от разширяването на деловите контакти между специалистите. Във връзка с това се напожки създаването на единна разш еднозначна терминология.

С решение на Постоянната Комисия на СИВ по геология (г. Будапеща, февруари 1965 г.) съставянето на Терминологичен речник по геологопроучвателно сондиране беше възложено на специалисти от страните-членки на СИВ и на Отдела по геология при Секретарията на Съвета.

Терминологичният речник е съставен въз основа на неговия проект, в чиято подготовка взеха непосредствено участие:

От Народна Република България	—	Б. РАДИВОЕВ, А. ДИМИТРОВ
От Унгарската Народна Република	—	Н. ЛАУТНЕР
От Германската Демократична Република	—	Г. ХАЙЗИГ
От Полската Народна Република	—	В. ПЕТРУС, Я. ЖУРКО
От Социалистическа Република Румъния	—	К. ПАПУК
От Съветския съюз	—	Г. ВОЛОСЮК, А. МИКОВ, В. МАКСИМОВ, С. ШКОРБАТОВ
От Чехословашката Социалистическая Република	—	Ф. ГОЗА
От Отдела по геология при Секретариата на Съвета	—	И. ЧИЛЛИК, А. БОБРОВ

В хода на работата бяха подбрани термини за речника, уточнено тяхното тълкуване, преведени значенията на термините на езиците на страните-членки на СИВ, а така също на английски и френски езици. В окончателния си вид речникът съдържа термини на десет езика.

Подготовката на речника за издаване беше осъществена от редакционна колегия (ПНР) в състав: В. Петрус (председател), С. Чижевски, Я. Козловски Х. Маркулис, А. Пржиплковски, А. Рейн, Я. Шарски, З. Вилк, Я. Журко.

Във връзка с това, че предлаганият речник е пръв опит за систематизация на терминологията по геологопроучвателното сондиране естествено трудно би било да се избегнат някои недостатъци (неточност на формулировките, липса на отделни термини и т.н.). Затова молим всички отзиви, пожелания и предложеня по речника да се изпращат на адрес: Изследователски Център по Геоложка Техника, Полша, Варшава, ул. Ясна 6.

•

• •

•

За удобство при ползуването на „Терминологичния речник по геологопроучвателно сондиране" всички термини в него са разположени в три самостоятелни раздела, а във всеки от тях — по смислови групи и подгрупи. На всеки термин е присвоен съответен индекс.

Смисловото значение на цифрите е следното:

първата цифра	— принадлежност на термина към един от трите раздела;
втората цифра	— принадлежност на термина към групата на раздела;
третата цифра	— принадлежност на термина към подгрупата от съответната група на раздела;
четвъртата цифра	— пореден номер на термина в подгрупата или групата (при липса на подгрупа).

Материалът в терминологичния речник е разположен по следния начин:

— в първата колонка се посочват индексите на разделите, групите и термините;

— във втората колонка — названията на термините на руски език. При това в началото са посочени препоръчваните названия на термините, а след запетаята — допустими съкращения на названието (синоними). Синонимите на термините, които не се препоръчват за употреба, са приведени помадолу в скоби. Помадолу са приведени и кратките определения на съществуващите на термините на руския език.

— в третата колонка са приведени названията на термините-еквиваленти на езиците в следния ред:

(а) английски	(м) монголски	(р) румънски
(б) български	(н) немски	(ф) френски
(в) унгарски	(п) полски	(ч) чешски

A SZERKESZTŐBIZOTTSÁGTÓL

A földtani kutatási technika gyors fejlődése, a KGST tagállamak együttműködése elmélyülése az uj, nagyobb teljesitményü furóberendezések és szerszámok tervezése és kialakitása terén, ami hatékonyabbá teszi az ásványi nyersanyagkutatást, szükségesé tette a szakértők közötti kapcsolatok kibővitését, következésképen egy egységes, egyértelmü terminologia kialakitását is.

A KGST Földtani Állandó Bizottsága 1965, februárjában Budapesten hozott határozatával megbizta a KGST tagállamok szakértőit és a Tanácstitkárság Földtani osztályát a Földtani Kutatófurási Szótár elkészitésével.

A szótár a szótártervezet alapján készült, előkészitésében közvetlenül résztvettek az alábbi szakértők:

a Bolgár Népköztársaságban	—	B. RADIVOJEV, A. DIMITROV
a Magyar Népköztársaságban	—	LAUTNER N.
a Német Demokratikus Köztársaságban	—	H. HEISIG
a Lengyel Népköztársaságban	—	V. PETRUS, J. ZSURKO
a Román Szocialista Köztársaságban	—	C. PAPUC
a Szovjetunióban	—	G. VOLOSZJUK, A. MIKOV, V. MAKSZIMOV, SZ. SKORBATOV
a Csehszlovák Szocialista Köztársaságban	—	F. HOZA
a Tanácstitkárság Földtani osztályán	—	I. ČILLIK, A. BOBROV

A munka során összegyüjtötték a kifejezéseket, kiegészitették értelmezésüket, a kifejezéseket lefordították a KGST tagállamok nyelveire, valamint angolra és franciára. A végleges szótárban a kifejezések tiz nyelven szerepelnek.

A szótár kiadását az alábbi szakértőkből álló szerkesztői kollégium (LNK) készitette elő: V. Petrusz (elnök), Sz. Csizsevszki, J. Kozlovszki, H. Markulisz, A. Przsipkovszki, A. Rein, J. Sarszki, Z. Viljk, J. Zsurko.

Miután ez a szótár első kisérlet a földtani kutatófurási terminologia rendszerezésére, természetesen nem kerülhetők el bizonyos hiányosságok (pontatlan szövegezés, egyes kifejezések stb. hiánya). Kérjük ezért sziveskedjenek a szótárra vonatkozó észrevételeiket, kivánságaikat és javaslataikat megküldeni a következő cimre: Földtani kutatástechnikai központ, Varsó, Lengyelország, ul. Jasna 6.

A „Földtani kutatófurási terminologiai szótár" használantának megkönnyitése végett a kifejezéseket három önálló részben csoportositottuk, az egyes részeken belül — értelemszerinti csoportokba és alcsoportokba. Minden egyes kifejezésnek megfelelő jelet adtunk.

A számjegyek értelmezése a következő:

első számjegy	— a kifejezés melyik részbe tartozik
második számjegy	— a részen belül melyik csoportba
harmadik számjegy	– a kifejezés az adott rész melyik alcsoportjába tartozik
negyedik szám	— az alcsoportban vagy csoportban szereplő kifejezés sorszáma.

A terminologiai szótár anyagát a következőképen csoportositottuk:

— az első oszlapban tüntettük fel a részek, csoportok, alcsoportok és kifejezések jeleit;

— a második csoportban a kifejezéseket orosz nyelven adjuk meg. Elsőnek az ajánlott kifejezéseket adjuk meg, a vessző után a megengedhető megnevezéseket (szinonimákat). Azokat a szinonimákat, amelyek használatát nem jevasoljuk zárójelben tüntettük fel. Az alábbiakban adtuk meg a kifejezések értelmezését orosz nyelven;

— a harmadik oszlopban adjuk meg az ekvivalens kifejezéseket a következő sorrendben:

(а) angol	(м) mongol	(р) román
(б) bolgár	(н) német	(ф) francia
(в) magyar	(п) lengyel	(ч) cseh

ХЯНАЛТЫН ГАЗРААС

Ашигт малтмалын эрэл хайгуулын ажлыг ашигтай явуулах хийгээд геологи хайгуулын техникийн хөгжлийг хурдасгах, шинэ бөгөөд өндөр үр ашигтай өрмийн тоног төхөөрөмж, багаж хэрэгсэл бүтээх ба зохиоход ЭЗХТЗ-ийн гишүүн орнуудын хамтын ажиллагааг гүнзгийрүүлэх зэдэл мэргэжилтнүүдийн хоорондын ажил хэргийн холбоог өргөжүүлэх үлмаар нэр томъёоны нэгдсэн нэг төрлийн толь зохиохтой • холбоотой.

ЭЗХТЗ-ийн геологийн Байнгын Комиссийн (1965 оны хоердугаар сар, Будапешт хот) шийдвэрээр геологи хайгуулын өрөмдлөгийн нэр томъёоны толь зохиохыг гишүүн орнуудын мэргэжитнүүдэд ба Зөвлөлийн Нарийн бичгийн дарга нарын газрын геологийн хэлтэст даалгасан.

Нэр томъёоны толийг дараах хүмүүсийн оролцоотойгоор боловсруулсан төсөл дээр үндэслэн зохиосон болно.

Бүгд Найрамдах Болгар Ард Улсаас	—	Б. РАДИВОЕВ, А. ДИМИТРОВ
Бүгд Найрамдах Унгар Ард Улсаас	—	Н. ЛАУТНЕР
Бүгд Найрамдах Ардчилсан Герман Улсаас	—	Г. ХАЙЗИГ
Бүгд Найрамдах Польш Ард Улсаас	—	В. ПЕТРУС, Я. ЖУРКО
Бүгд Найрамдах Социалист Румын Улсаас	—	К. ПАПУК
Зөвлөлт Социалист Бүгд Найрамдах Холбоот Улсаас	—	Г. ВОЛОСЮК, А. МИКОВ, В. МАКСИМОВ, С. ШКОРБАТОВ
Бүгд Найрамдах Социалист Чехословак Улсаас	—	Ф. ГОЗА
Зөвлөлийн Нарийн бичгийн дарга нарийн газраас	—	И. ЧИЛЛИК, А. БОБРОВ

Ажлын явцад толь бичигт оруулах нэр томъёонуудыг сонгох, тэдгээрийн утга агуулгын ойлголтыг тодруулах, ЭЗХТЗ-ийн гишүүн орнуудын олон англи, франц хэлэн дээр хөрвүүлжээ.

Энэхүү арван хэлний нэр томъёоны толь бичгийг хэвлэлд бэлдэх ажлыг доорх хүмүүсийн бүрэлдүүнтэй хяналтын коллеги (БНПАУ)-оос гүйцэтгэв: В. Петрус (дарга), С. Чижевски, Я. Козловски, Х. Маркулис, А. Пржиппковски, А. Рейн, Я. Шарски, З. Вильк, Я. Журко.

Энэхүү толь нь геологи хайгуулын өрөмдлөгийн нэр томъёог системчилсэн анхны оролдлого тул зарим нэг учир дутагдалтай (нэр томъёоны тодор-

хойлолт яг тохироогүй байх, зарим нэр томъёо огт байхгүй г.м.) талууд байгаа нь мэдээжийн хэрэг. Иймд нэр томъётой холбогдсон шүүмж, санал, хүсэлтээ „Исследовательский центр Геологической Техники, Польша, Варшава ул. Ясна 6" гэсэн хаягаар ирүүлэхийг хүсч байна.

•

• •

Геологи хайгуулын өрөмдлөгийн нэр томъёоны толийг ашиглахад хялбар болгох зорилгоор бүх нэр томъёог биеэ даасан гурван хэсэг болгон байрлуулж хэсэг бүрийн дотор утгаар нь бүлгүүд болгон хуваарилжээ. Нэр томъёо тус бүрийг товъёгоор тэмдэглэжээ.

Тоогоор тэмдэглэсэн томьёогууд нь дараах утгыг агуулна:

1-р тоо-нэр томъёоны гурван хэсгийн аль хэсэгт багтахыг;
2-р тоо-нэр томъёоны аль бүлэгт багтахыг;
3-р тоо-нэр томъёоны бүлгийн доторх аль ангилалтанд багтахыг;
4-р тоо-нэр томъёоны бүлгийн доторх ангилалын буюу бүлгийн (бүлэг нь дотроо хуваагдаагүй бол) дэс дараалалын дугаар.

Нэр томъёоны доторхи материалууд дараах журмаар байралжээ:

— нэгдүгээр үед хэсэг, бүлэг, бүлгийн доторх ангилалт болон нэр томъёоны томъёог заасан;

— хоёрдугаар үед орос хэлэн дээрх нэр томъёог бичсэн бөгөөд эхлээд хэрэглэхэд зөвлөж буй нэр томъёо ба таслалын дараа хураангуйлсан нэрийг (ижил утгатай) заажээ. Ижил утгатай хэрэглэхэд зөвлөөгүй нэр томъёонуудыг доор нь хаалтанд бичиж дараа нь орос хэлэн дээрх нэр томъёоны товч тодорхойлолтыг өгсөн; ажээ.

— гуравдугаар үед дараах хэлэн дээрх адил агуулагатай нэр томъёонуудыг өгчээ:

(а) Англи	(м) Монгол	(р) Румын
(б) Болгар	(н) Немц	(ф) Франц
(в) Унгар	(п) Польш	(ч) Чех.

VON DER REDAKTION

)ie beschleunigte Entwicklung der Technik der geologischen Erkundung die Vertiefung der Zusammenarbeit der Mitgliedsländer des RGW auf dem iet der Projektierung und Fertigung neuer Bohrausrüstungen und Werk-.e mit erhöhter Arbeitsproduktivität zur effektiven Suche und Erkundung Lagerstätten führten zu einer Erweiterung der Kontakte zwischen den :ialisten. In diesem Zusammenhang wurde die Erarbeitung einer einheit-:n und eindeutigen Terminologie zwangsläufig notwendig.

)urch Beschluß der SKG des RGW (Budapest, Februar 1965) wurde die ımmenstellung eines terminologischen Wörterbuches für dar geologische ındungsbohren den Spezialisten der Mitgliedsländer der RGW und der :ilung Geologie des Ratssekretariats übertragen.

)as terminologische Wörterbuch wurde auf der Grundlage eines Entwurfes ıusgegeben, an dessen Erarbeitung unmittelbar beteiligt waren:

ler Volksrepublik)ulgarien	— B. RADIWOJEF, A. DIMITROFF
ler Volksrepublik Ingarn	— N. LAUTNER
er Deutschen)emokratischen Republik	— H. HEISIG
er Volksrepublik 'olen	— W. PETRUS, J. SHURKO
ler Sozialistischen tepublik Rumänien	— C. PAPUC
er Sowjetunion	— G. WOLOSJUK, A. MIKOW, W. MAXIMOW, S. SCHKORBATOW
ler Tschechoslowakischen ·ozialistischen Republik	— F. HOZA
er Abteilung Geologie es Ratssekretariats	— J. ČILLIK, A. BOBROW

:n Verlauf der Arbeiten wurden Termini für das Wörterbuch ausgewählt, Auslegung präzisiert und die Bedeutung der Termini in die Sprachen Mitgliedsländer des RGW sowie in die englische und französische Sprache setzt. In seiner Endfassung enthält das Wörterbuch die Termini in 10 ichen.

'ie Vorbereitung des Wörterbuches zur Herausgabe wurde von einem Re-Ionskollegium (VR Polen) mit folgender Zusammensetzung vorgenommen:

W. Petrus (Vorsitzender), S. Tschishewski, A. Koslowski, H. Markulis, A. Przipkowski, A. Rein, J. Scharski, S. Wilk, J. Shurko.

Im Zusammenhang damit, daß das vorliegende Wörterbuch einen ersten Versuch zur Systematisierung der Terminologie des geologischen Erkundungsbohrens darstellt, war es natürlich schwierig, auf Anhieb alle Unzulänglichkeiten zu vermeiden (ungenaue Formulierungen, das Fehlen einiger Termini u. a.). Wir bitten Sie deshalb, alle ihre Bemerkungen, Hinweise und Ergänzungen zum Wörterbuch an folgende Adresse zu senden: Forschungszentrum der Geologischen Technik VR Polen, Warschau, Straße Jasna 6.

* * *

Zur bequemeren Handhabung des „Terminologischen Wörterbuches für das geologische Erkundungsbohren" sind in ihm alle Termini in drei selbständigen Abschnitten und innerhalb dieser Abschnitte wiederum nach Sachgruppen und Untergruppen angeordnet. Jedem Terminus wurde ein entsprechender Index zugeordnet.

Die verwendeten Ziffern bedeuten folgendes:

Erste Ziffer	— Zugehörigkeit des Terminus zu einem der drei Abschnitte
Zweite Ziffer	— Zugehörigkeit des Terminus zur Sachgruppe des Abschnitts
Dritte Ziffer	— Zugehörigkeit des Terminus zur Untergruppe der entsprechenden Sachgruppe des Abschnitts
Vierte Ziffer	— Ordnungsnummer des Terminus in der Untergruppe. bzw. Sachgruppe (beim Fehlen der Untergruppe).

Das Material des terminologischen Wörterbuches ist in folgender Form geordnet:

— in der ersten Spalte sind die Indizes der Abschnitte, Sachgruppen, Untergruppen und Termini angegeben.

— in der zweiten Spalte ist die Bezeichnung der Termini in russischer Sprache angegeben. Dabei wurden am Anfang die empfohlene Bezeichnung der Termini, nach dem Komma die zulässigen Abkürzungen der Bezeichnung (Synonym), angegeben.
Die Synonyme der Termini, deren Verwendung nicht empfohlen wird, sind weiter unten in Klammern angegeben. Im Folgenden wird dann eine kurze sachliche Definition der Termini in russischer Sprache gegeben.

— in der dritten Spalte wird dann die Bezeichnung der Termini in folgender Ordnung angegeben:

(а) englisch	(м) mongolisch	(р) rumänisch
(б) bulgarisch	(н) deutsch	(ф) französisch
(в) ungarisch	(п) polnisch	(ч) tschechisch

OD REDAKCJI

Rozwój techniki geologicznej i pogłębienie współpracy państw — członków RWPG w dziedzinie projektowania i konstruowania bardziej nowoczesnego sprzętu i przyrządów dostosowanych do nowych, wydajniejszych poszukiwań złóż surowców mineralnych — spowodowały konieczność rozszerzenia roboczych kontaktów między specjalistami, co jest do pewnego stopnia uwarunkowane ujednoliceniem terminologii fachowej.

Zgodnie z uchwałą Stałej Komisji Geologicznej RWPG (Budapeszt, luty 1965) opracowanie Słownika Terminologii Wiertniczej zostało powierzone specjalistom z krajów członkowskich i Oddziałowi Geologii Sekretariatu Rady.

Słownik Terminologii Wiertniczej został opracowany na podstawie projektu, w którego przygotowaniu brali udział następujący specjaliści:

Bułgarska Republika Ludowa	— B. RADIWOJEW, A. DIMITROW
Węgierska Republika Ludowa	— N. LAUTNER
Niemiecka Republika Demokratyczna	— H. HEISIG
Polska Rzeczpospolita Ludowa	— W. PIETRUS, J. ŻURKO
Socjalistyczna Republika Rumunii	— C. PAPUC
ZSRR	— G. WOŁOSIUK, A. MIKOW, W. MAKSIMOW, S. SZKORBATOW
Czechosłowacka Republika Socjalistyczna	— F. HOZA
Oddział Geologii Sekretariatu Rady	— I. ČILLIK, A. BOBROW

W trakcie prac zostały zestawione terminy słownika, uściślone ich definicje oraz przetłumaczone hasła na języki krajów członkowskich, a także na języki francuski i angielski. W ostatecznej redakcji słownik zawiera terminy w dziesięciu językach.

Przygotowanie słownika do wydania zostało dokonane przez kolegium redakcyjne (PRL) w składzie: W. Pietrus (przewodniczący), S. Czyżewski, J. Kozłowski, H. Markulis, A. Przypkowski, A. Rejn, J. Szarski, Z. Wilk, J. Żurko.

W związku z tym że niniejszy słownik jest pierwszą próbą usystematyzowania terminologii wiertniczej, należy przypuszczać, iż nie uniknięto w nim

błędów i niedociągnięć (niedokładność sformułowań, brak niektórych terminów itp.). Dlatego też uwagi i wnioski dotyczące słownika prosimy kierować pod adresem: Ośrodek Badawczy Techniki Geologicznej, Warszawa, ul. Jasna 6.

*
* *

Dla ułatwienia posługiwania się Słownikiem Terminologii Wiertniczej wszystkie hasła w nim zawarte zostały podzielone na trzy rozdziały; każdy rozdział zawiera też podział na grupy i podgrupy. Każdy termin znajduje swój odpowiednik w indeksie.

Znaczenie poszczególnych liczb w indeksie jest następujące:

liczba pierwsza — przynależność hasła do jednego z trzech rozdziałów;
liczba druga — przynależność hasła do grupy rozdziału;
liczba trzecia — przynależność hasła do podgrupy odpowiadającej grupie rozdziału;
liczba czwarta — numer kolejny hasła w podgrupie lub grupie (w przypadku braku podgrupy).

Treść słownika jest rozmieszczona w sposób następujący:
— w pierwszej kolumnie podane są numery rozdziałów, grup, podgrup i haseł;
— w drugiej kolumnie podane są hasła i definicje w języku rosyjskim. W pierwszej kolejności podane są hasła zalecane do stosowania, a po przecinku — ich synonimy. Terminy nie zalecane do stosowania podane są w nawiasach;
— w trzeciej kolumnie podane są odpowiedniki haseł w następującej kolejności:

(а) angielski	(м) mongolski	(р) rumuński
(б) bułgarski	(н) niemiecki	(ф) francuski
(в) węgierski	(п) polski	(ч) czeski

DIN PARTEA REDACȚIEI

Accelararea dezvoltării tehnicii de cercetare geologică și adîncirea colaborării dintre țările membre CAER în domeniul proiectării și creării unor noi utilaje și garnituri de foraj cu o productivitate sporită pentru prospectarea și explorarea zăcămintelor de substanțe minerale utile solide, au determinat necesitatea lărgirii contactelor dintre specialiști, și, legat de aceasta, necesitatea creării unei terminologii identice.

Printr-o hotărîre a Comisiei Permanente CAER pentru geologie (Budapesta, februarie 1965) întocmirea Dicționarului terminologic privind forajul de cercetare geologică a fost încredințată specialiștilor din țările membre CAER și Sectorului de geologie al Secretariatului Consiliului.

Dicționarul terminologic a fost întocmit pe baza unui proiect, la pregătirea căruia au participat direct:

În Republica Populară Bulgaria	— B. RADIVOEV, A. DIMITROV
În Republica Populară Ungară	— N. LAUTNER
În Republica Democrată Germană	— H. HEISIG
În Republica Populară Polonă	— V. PETRUS, I. JURKO
În Republica Socialistă România	— C. PAPUC
În Uniunea Sovietică	— G. VOLOSIUK, A. MIKOV, — V. MAXIMOV, S. SKORBATOV
În Republica Socialistă Cehoslovacă	— F. HOZA
La Sectorul de geologie al Secretariatului Consiliului	— I. ČILLIK, A. BOBROV

În cursul lucrărilor au fost aleși termenii pentru dicționar, a fost precizată interpretarea lor, au fost traduse sensurile termenilor în limbile țărilor membre CAER, precum și în limbile engleză și franceză. În forma sa finală dicționarul conține termeni în zece limbi.

Pregătirea dicționarului pentru editare a fost făcută de către un colegiu de redacție din RPP, avînd următoarea componență: V. Petrus (președinte), S. Cijevski, I. Kozlovski, H. Markulis, A. Prjipkovski, A. Rein, I. Șarski, Z. Vilk, I. Jurko.

Datorită faptului, că prezentul dicționar reprezintă o primă încercare de sistematizare a terminologiei forajului de cercetare geologică, a fost greu, firește, să se evite unele lipsuri (imprecizia formulărilor, lipsa unor termeni etc.). De aceea rugăm ca orice opinii, doleanțe și propuneri privind acest dicționar să fie trimise pe adresa: Centrul de Cercetări pentru Tehnica Geologică, Polonia, Varșovia, str. Jasna 6.

* * *

Pentru a ușura utilizarea „Dicționarului terminologic privind forajul de cercetare geologică", toți termenii acestuia au fost dispuși în trei capitole de sine stătătoare, iar în cadrul fiecărui capitol — pe grupe și subgrupe semantice. Fiecărui termen îi corespunde un index.

Semnificația cifrelor este următoarea:

prima cifră — apartenența termenului la unul din cele trei capitole;
a doua cifră — apartenența termenului la o grupă din capitol;
a treia cifră — apartenența termenului la o subgrupă din grupa respectivă;
a patra cifră — numărul de ordine al termenului în subgrupă sau grupă în lipsa subgrupelor).

Materialul dicționarului terminologic este dispus astfel:

— în prima coloană este dat indexul capitolelor, grupelor, subgrupelor și al termenilor;
— în coloana a doua se dau denumirile termenilor în limba rusă. La început este dată denumirea recomandată pentru termeni, iar după virgulă — denumirile prescurtate admise (sinonimele). În paranteze sînt date acele sinonime ale termenilor, care nu sînt recomandate pentru utilizare. Se dă apoi în limba rusă o scurtă determinare a esenței termenilor;
— în coloana a treia sînt prezentate denumirile termenilor echivalenți în următoarea ordine a limbilor:

(а) engleză	(м) mongolă	(р) română
(б) bulgară	(н) germană	(ф) franceză
(в) ungară	(п) poloneză	(ч) cehă

AVERTISSEMENT DES REDACTEURS

Le développement de la technique géologique et l'approfondissement de la coopération entre les pays membres du Conseil d'Assistance Economique Mutuelle dans le domaine de la conception des projets et de la construction des instruments et des installations adaptés aux recherches nouvelles et plus efficaces des matières premières minérales ont nécessité un élargissement des contacts de travail parmi les spécialistes. Le succès de cette entreprise est, à un certain degré, conditionné par l'uniformisation de la terminologie professionnelle.

Conformément à la résolution de la Commission Géologique Permanente du Conseil d'Assistance Economique Mutuelle (Budapest, février, 1965) l'élaboration du Dictionnaire de la Terminologie relative aux forages a été confiée aux spécialistes des pays-membres et à la Section de Géologie du Secrétariat du Conseil.

Le Dictionnaire de la Terminologie relative aux forages a été élaboré sur la base du projet établi par les spécialistes suivants:

République Démocratique Allemande	— G. HEISIG
République Populaire de Bulgarie	— B. RADIVOIEV, A. DIMITROFF
République Populaire de Hongrie	— N. LAUTNER
République Populaire de Pologne	— W. PIETRUS, J. ŻURKO
République Socialiste de Roumanie	— C. PAPUC
République Socialiste de Tchécoslovaquie	— F. GOZA
Union Soviétique	— G. VOLOSIUK, A. MIKOFF, V. MAXIMOFF, S. CHKORBATOFF
Section de Géologie du Secrétariat du Conseil	— I. ČILLIK, A. BOBROFF

Au cours des travaux entrepris, on a dressé la liste des termes du dictionnaire, précisé leurs définitions et traduit le vocabulaire en langues des pays membres du Conseil d'Assistance Economique Mutuelle, de même qu'en langues française et anglaise. Ainsi les termes figurant dans le dictionnaire sous sa rédaction définitive ont été traduits en dix langues.

L'édition du dictionnaire a été préparée par le Collège de Rédaction (République Populaire de Pologne) composé de: W. Pietrus (Président), S. Czyżewski, J. Kozłowski, H. Markulis, A. Przypkowski, A. Rejn, J. Szarski, Z. Wilk, J. Żurko.

Puisque le présent dictionnaire constitue le premier essai de systématisation de la terminologie concernant les forages, les Lecteurs y trouveront probablement certaines erreurs et omissions (inexactitudes de certaines définitions, absence de certains termes). C'est pourquoi les Lecteurs sont priés d'adresser leurs remarques et propositions se rapportant au dictionnaire à l'adresse: Ośrodek Badawczy Techniki Geologicznej, Warszawa, Jasna 6.

*
*   *

Afin de faciliter aux Lecteurs l'utilisation du Dictionnaire de la Terminologie relative aux forages, le vocabulaire est partagé en trois chapitres; chaque chapitre se divise en groupes et en sous-groupes. Chaque terme possède son équivalent dans l'index.

La signification des chiffres particuliers dans l'index est la suivante:

le premier chiffre signifie l'appartenance du terme à l'un des trois chapitres.

le deuxième chiffre indique l'appartenance du terme au groupe donné du chapitre,

le troisième chiffre signifie l'appartenance du terme au sous-groupe donné correspondant au groupe du chapitre,

le quatrième chiffre constitue le numéro du terme dans le sous-groupe ou le groupe (lorsqu' il n'y a pas de sous-groupe).

Le contenu du dictionnaire est reparti de la manière suivante:

la première colonne contient les numéros des chapitres, des groupes, des sous-groupes et des termes;

la deuxième colonne renferme les termes et les définitions en langue russe; en premier ordre viennent les termes recommandés à l'usage, alors qu'après la virgule — leurs synonymes. Les termes non recommandés à l'usage figurent entre parenthèses;

dans la troisième colonne se trouvent les équivalents des termes dans l'ordre suivant:

(а) anglais	(м) mongole	(р) roumain
(б) bulgare	(н) allemand	(ф) français
(в) hongrois	(п) polonais	(ч) tchèque

OD REDAKCE

Rychlý rozvoj techniky v geologickém průzkumu a prohloubení spolupráce členských zemí RVHP v oblasti projektování a vývoje nového výkonnějšího vrtného zařízení a nářadí pro efektivní vyhledávání a průzkum ložisek užitkových nerostů vyvolalo potřebu rozšířit pracovní kontakty mezi specialisty a v souvislosti s tím vypracovat jednotnou a jednoznačnou terminologii.

Rozhodnutím Stálé geologické komise RVHP (Budapešť, únor 1965) o sestavení terminologického slovníku z geologicko-průzkumného vrtání bylo uloženo specialistům členských zemí RVHP a geologickému odboru sekretariátu Rady.

Terminologický slovník byl sestaven na základě projektu, na jehož přípravě se bezprostředně zúčastnili:

V Bulharské lidové republice	—	B. RADIVOJEV, A. DIMITROV
V Maďarské lidové republice	—	N. LAUTNER
V Německé demokratické republice	—	H. HEISIG
V Polské lidové republice	—	V. PIETRUS, J. ŽURKO
V Rumunské socialistické republice	—	C. PAPUC
V Sovětském svazu	—	G. VOLOSJUK, A. MIKOV, V. MAXIMOV, S. ŠKORBATOV
V Československé socialistické republice	—	F. HOZA
V geologickém odboru sekretariátu Rady	—	I. ČILLÍK, A. BOBROV

V průběhu prací byly vybrány termíny pro slovník, upřesněno jejich vysvětlení, přeloženy významy termínů do jazyků členských zemí RVHP a rovněž do anglického a francouzského jazyka. V konečné podobě obsahuje slovník termíny v deseti jazycích.

Příprava slovníku k jeho vydání byla uskutečněna redakční radou (PLR) ve složení: V. Pietrus (předseda), S. Čiževski, J. Kozlovski, H. Markulis, A. Připkovski, A. Rejn, J. Sarski, Z. Vilk, J. Žurko.

V souvislosti s tím, že předkládaný slovník je prvním pokusem systematizace terminologie z geologicko-průzkumného vrtání, je přirozené, že bylo velmi

obtížné vyhnout se některým nedostatkům (nepřesnost formulací, opomenutí některých terminů atd.). Proto prosíme zaslat všechny připomínky, přání a návrhy na slovník na adresu: Výzkumné středisko geologické techniky Varšava, ul. Jasna 6 (PLR).

*
* *

Pro lepší přehlednost a orientaci v „Terminologickém slovníku z geologicko-průzkumného vrtání" jsou všechny terminy rozděleny do tří samostatných částí a uvnitř těchto části do skupin a podskupin podle obsahu a zaměření. Každému terminu je určen odpovídající index.

Význam číselného označení je tento:

— první číslo — určení terminu k jedné ze tří částí
— druhé číslo — určení terminu ke skupině příslušné části
— třetí číslo — určení terminu k podskupině příslušné skupiny
— čtvrté číslo — pořadové číslo terminu v podskupině nebo skupině (v případě, kdy skupina nemá podskupiny).

Obsah terminologického slovníku je rozdělen takto:

— v prvním sloupci jsou uvedeny indexy částí skupin, podskupin a terminů
— ve druhém sloupci názvy terminů v ruském jazyce. Přitom jsou na začátku uvedeny doporučené názvy terminů, po čárce přípustné zkrácení názvů (synonyma). Synonyma terminů, nedoporučená k užívání, jsou uvedena v závorkách. Pod terminem je uveden krátký obsah terminu v ruštině.
— ve třetím sloupci jsou uvedeny názvy terminů — ekvivalentů v tomto pořadí

(a) anglicky	(м) mongolsky	(р) rumunsky
(б) bulharsky	(н) německy	(ф) francouzsky
(в) maďarsky	(п) polsky	(ч) česky

ТЕРМИНОЛОГИЧЕСКИЙ СЛОВАРЬ ПО ГЕОЛОГОРАЗВЕДОЧНОМУ БУРЕНИЮ

DICTIONARY OF DRILLING TERMINOLOGY

ТЕРМИНОЛОГИЧЕН РЕЧНИК ПО ГЕОЛОГОПРОУЧВАТЕЛНО СОНДИРАНЕ

FÖLDTANI KUTATÓFÚRÁSI TERMINOLÓGIAI SZÓTÁR

ГЕОЛОГИ ХАЙГУУЛЫН ӨРӨМДЛӨГИЙН НЭР ТОМЪЁОНЫ ТОЛЬ

TERMINOLOGISCHES WÖRTERBUCH FÜR DAS GEOLOGISCHE ERKUNDUNGSBOHREN

SŁOWNIK TERMINOLOGII WIERTNICZEJ

DICȚIONAR TERMINOLOGIC PRIVIND FORAJUL DE CERCETARE GEOLOGICĂ

DICTIONNAIRE DE LA TERMINOLOGIE RELATIVE AUX FORAGES

TERMINOLOGICKÝ SLOVNÍK Z GEOLOGICKO-PRŮZKUMNÉHO VRTÁNÍ

1.0.0.0

ТЕРМИНОЛОГИЯ ПО ТЕХНИКЕ БУРЕНИЯ
TERMINOLOGY OF DRILLING TECHNOLOGY
ТЕРМИНОЛОГИЯ ПО ТЕХНИКАТА НА СОНДИРАНЕ
FURÁSTECHNIKA
ӨРӨМДЛӨГИЙН ТЕХНИКИЙН НЭР ТОМЬЁО
TERMINOLOGIE DER BOHRTECHNIK
TERMINOLOGIA Z ZAKRESU TECHNIKI WIERCEŃ
TERMINOLOGIE PENTRU TEHNICA FORAJULUI
TERMINOLOGIE CONCERNANT LA TECHNIQUE DES FORAGES
TERMINOLOGIE TECHNIKY VRTÁNÍ

1.1.0.0 БУРОВЫЕ УСТАНОВКИ
DRILLING RIGS
СОНДАЖНИ АПАРАТУРИ
FÚRÓBERENDEZÉSEK
ӨРМИЙН ТӨХӨӨРӨМЖҮҮД
BOHRANLAGEN
URZĄDZENIA WIERTNICZE
INSTALAŢII DE FORAJ
INSTALLATIONS DE FORAGE
VRTNÉ SOUPRAVY

1.1.0.1 **Буровая установка**

комплекс сооружений, бурового и энергетического оборудования, необходимых при бурении скважин; в зависимости от способа бурения буровые установки лордазделяются на вращательные, ударные, вибрационные и др.

(а) drilling rig
(б) сондажна апаратура
(в) fúróberendezés
(м) өрмийн төхөөрөмж
(н) Bohranlage
(п) urządzenie wiertnicze
(р) instalaţie de foraj
(ф) installation de forage, appareil de forage
(ч) vrtná souprava

1.1.0.2 **Стационарная буровая установка**

буровая установка, транспортировка которой или ее блоков осуществляется с использованием универсальных транспортных средств

(а) stationary drilling rig
(б) стационарна сондажна апаратура
(в) —
(ч) суурин ермийн техеережж
(м) stationäre Bohranlage, ortsfeste
(н) Bohranlage
(п) urządzenie wiertnicze stałe
(р) instalaţie de foraj fixă
(ф) installation stabile de forage
(ч) stabilní vrtná souprava

1.1.0.3 **Передвижная буровая установка**

буровая установка с различной транспортной базой, перемещаемая буксированием

(а) mobile drilling rig
(б) подвижна сондажна апаратура
(в) vontatható fúróberendezés
(м) нуудлийн ермийн техеережж
(н) fahrbare Bohranlage
(п) urządzenie wiertnicze przewoźne
(р) instalaţie de foraj transportabilă
(ф) installation de forage transportable
(ч) převozná vrtná souprava

1.1.0.4 **Самоходная буровая установка**

буровая установка, оборудование, механизмы и мачта которой смонтированы на автомобиле, тракторе или других транспортных машинах

(а) self-propelled drilling rig
(б) самоходна сондажна апаратура (автосонда)
(в) önjáró fúróberendezés
(м) өөрөө явагч ермийн техеережж
(н) selbstfahrende Bohranlage
(п) urządzenie wiertnicze samojezdne
(р) instalaţie de foraj autopurtată
(ф) installation de forage mobile
(ч) pojízdná vrtná souprava

1.1.0.5 **Переносная буровая установка**

буровая установка, транспортировка которой может осуществляться вручную или вьюком в неразобранном состоянии или узлами малой массы (до 30 кг)

(а) portable drilling rig
(б) преносима сондажна апаратура
(в) hordozható fúróberendezés
(м) зөөврийн ермийн техеережж
(н) tragbare Bohranlage
(п) urządzenie wiertnicze przenośne
(р) instalaţie de foraj portabilă
(ф) installation de forage transportable
(ч) přenosná vrtná souprava

Буровая вышка

сооружение, устанавливаемое над устьем скважины, предназначенное для восприятия усилий, возникающих при производстве спуско-подъемных операций. В геологоразведочном бурении применяются буровые вышки башенного типа и буровые мачты

(а) derrick
(б) сондажна кула
(в) fúrótornyok
(м) ермийн цамхаг
(н) Bohrgerüst
(п) —
(р) turlă de foraj
(ф) derrick, tour
(ч) vrtná věž

Башенная вышка

буровая вышка пирамидальной формы, имеющая в основной конструкции три или четыре опоры, которые обеспечивают вышке собственную устойчивость в нерабочем положении

(а) derrick
(б) кула пирамидална
(в) fúrótorony
(м) суварган цамхаг
(н) Bohrturm
(п) wieża wiertnicza
(р) turlă piramidală
(ф) tour de forage ou de sondage
(ч) vrtná věž

Буровая мачта

буровая вышка, имеющая в основной конструкции одну или две опоры; устойчивость ее в нерабочем положении и под нагрузкой обеспечивается растяжками

(а) drilling mast
(б) сондажна мачта
(в) fúróárboc
(м) ермийн мачт
(н) Bohrmast
(п) maszt wiertniczy
(р) mast de foraj
(ф) mat de forage
(ч) vrtný stožár

Подвышечное основание

основание, служащее для восприятия и передачи нагрузки буровой вышки на грунт

(а) derrick substructure
(б) основание на сондажна кула
(в) toronyalap
(м) цамхагийн суурь
(н) Fundament für das Bohrgerüst
(п) podbudowa (wieży lub masztu)
(р) substructura turlei
(ф) substructure du derrick ou du mat
(ч) základový rám vrtné věže

1.1.0.10 Растяжки (расчалки)

тяги, применяемые для увеличения жесткости и устойчивости буровой вышки

(а) guy, lines
(б) обтяжки (разтяжки)
(в) toronymerevitôk
(м) татуурга
(н) Abspannseile
(п) liny kotwiczne
(р) ancore
(ф) hauban
(ч) kotevní lana

1.1.0.11 Полати

настилы, расположенные в буровой вышке на определенной высоте, служащие рабочим местом при спуско-подъемных операциях, а также предназначенные для установки на них внутренних лестниц

(а) monkey board
(б) площадки
(в) kapcsolóállás
(м) өрөмдлөгийн шал
(н) Aushängebühne, Fingerbühne
(п) mostek wieżowy
(р) poduri
(ф) nid de pie
(ч) plošiny

1.1.0.12 Приемные мостки

настилы, расположенные вне буровой вышки, предназначенные для сборки и временного размещения элементов бурового снаряда, обсадных труб и т.д. при бурении скважин

(а) pipe rack
(б) приемни мостове
(в) kifutó
(м) хураах тавиур
(н) Gestängeablage, Gestängerampe
(п) rampa
(р) rampă pentru material tubular
(ф) —
(ч) odkládací můstký

1.1.0.13 Буровое здание (откос, гараж, пристройка сарай, тепляк)

наземное сооружение для размещения бурового агрегата, а также защиты его и обслуживающего персонала от воздействия атмосферных условий

(а) engine and pump housing
(б) сондажно помещение
(в) fúrógépház
(м) өрмийн байр (саравч, граш, дулаалагч, буутэг)
(н) Maschinenhaus
(п) jata
(р) baracă
(ф) abri des moteurs
(ч) strojovna

1.1.0.14 Буровой агрегат

комплект оборудования, включающий буровой

(а) drilling unit
(б) сондажен агрегат
(в) fúróagregát

станок, промывочный насос и силовые приводы к ним, а также аппаратуру контроля и регулирования процесса бурения

(м) өрмийн цогцолбор (агрегат)
(н) Bohraggregat
(п) —
(р) agregat de foraj
(ф) chantier de forage complet
(ч) vrtný agregát

1.1.0.15 **Основания под буровой агрегат**

строительные элементы, служащие для восприятия и передачи нагрузки и веса бурового агрегата на грунт

(а) drilling rig foundation
(б) основания под сондажния агрегат
(в) fúróagregát alap
(м) өрмийн цогцолбор (агрегат)-ын суурь
(н) Fundamente für das Bohraggregat
(п) fundamenty urządzenia wiertniczego
(р) fundaţii sub agregatul de foraj
(ф) substructure d'une installation de forage
(ч) základový rám vrtného agregátu

1.1.0 БУРОВЫЕ СТАНКИ
DRILLING RIGS
СОНДОВИ АПАРАТИ (БОРАПАРАТИ)
FURÓGÉPEK
ӨРМИЙН СУУРЬ МАШИНУУД
BOHRGERÄTE
WIERTNICE
GRANICE DE FORAJ
APPAREILS DE FORAGE
VRTNÉ STROJE

1.1.1 **Буровой станок**

машина для бурения скважин

(а) drilling rig
(б) сондов апарат (борапарат)
(в) fúrógép
(м) өрмийн суурь машина
(н) Bohrgerät, Bohrmaschine
(п) wiertnica
(р) granic de foraj
(ф) appareil de forage
(ч) vrtný stroj

1.1.1.2 Вращатель

узел бурового станка (бурового агрегата), с помощью которого передается вращение буровому снаряду; различаются вращатели роторного и шпиндельного типов

(а) swivel or spindle head
(б) вертикална кутия
(в) forgató szerkezet (egység), forgató mű
(м) эргүүлэгч
(н) Dreheinrichtung
(п) obrotnica
(р) rotitor
(ф) dispositif de rotation
(ч) otáčecí ústrojí

1.1.1.3 Лебедка

грузоподъемный узел бурового станка (бурового агрегата), служащий для производства спуска и подъема бурового снаряда и обсадных труб; в некоторых случаях используется для подачи бурового снаряда в процессе углубки скважины

(а) drawworks
(б) лебедка
(в) emelőmű (vitla)
(м) лебедка
(н) Hebeeinrichtung
(п) wyciąg
(р) troliu
(ф) treuil de forage
(ч) vrátek

1.1.1.4 Станина

основание, несущее отдельные узлы и части бурового станка (бурового агрегата), обеспечивающее точность их взаимного расположения и перемещения

(а) —
(б) рама
(в) gépalap
(м) үндсэн бие анги
(н) Grundrahmen
(п) podbudowa
(р) sanie
(ф) —
(ч) stojan

1.1.1.5 Рама

несущая, опорная часть бурового станка или агрегата

(а) frame
(б) шейна — основание
(в) alap-keret, szánkó
(м) арал
(н) Maschinenrahmen
(п) rama
(р) ramă
(ф) chassis
(ч) rám

1.1.1.6 **Роторный буровой станок**

буровой станок, осуществляющий вращение бурового снаряда с помощью ротора

(а) rotary drilling rig
(б) роторен сондов апарат
(в) rotary fúrógép
(м) роторт өрмийн сууръ машин
(н) Rotarybohrgerät
(п) wiertnica stołowa
(р) granic de foraj cu masă rotativă
(ф) appáreil de forage avec table de rotation
(ч) vrtný stroj rotarový

1.1.1.7 **Ротор**

тип вращателя, не передающий осевой нагрузки буровому снаряду

(а) rotary table
(б) ротор
(в) forgatóasztal
(м) ротор (эргэлдуур)
(н) Drehtisch
(п) stół wiertniczy
(р) masă rotativă
(ф) table de rotation
(ч) rotační stůl

1.1.1.8 **Роторные вкладыши**

детали, вставляемые в проходное отверстие ротора для передачи вращения ведущей трубе

(а) rotary table busching
(б) квадратни клинове
(в) forgató betét
(м) роторын хавчуулах шаантаг
(н) Drehtischeinsätze
(п) wkłady stołu wiertniczego
(р) patraţii mesei rotative
(ф) fourrure de la table de rotation
(ч) vložky rotačního stolu

1.1.1.9 **Шпиндельный буровой станок**

буровой станок, осуществляющий вращение и подачу бурового снаряда с помощью шпинделя

(а) spindle type drilling rig
(б) шпинделен сондов апарат
(в) orsós fúrógép
(м) шпинделт өрмийн сууръ машин
(н) Spindelbohrgerät
(п) wiertnica wrzecionowa
(р) agregat de foraj cu cap rotativ
(ф) chevalet, support
(ч) vřetenový vrtný stroj

1.1.1.10 Шпиндель

часть вращателя шпиндельного типа, состоящая из полого вала с одним или двумя зажимными патронами на концах. Шпиндель предназначен для передачи вращения и поступательного движения буровому снаряду; может передавать осевую нагрузку

(а) spindle head
(б) шпиндел (вретено, пистон)
(в) forgatófej
(м) шпиндель (ээрүүл төмөр)
(н) Bohrspindel, Spindel
(п) głowica wrzeciona
(р) cap rotativ
(ф) broche
(ч) vřeteno

1.1.1.11 Зажимной патрон

устройство, служащее для закрепления ведущей трубы в шпинделе бурового станка; различаются ручные, гидравлические и пневматические зажимные патроны

(а) chuck
(б) пистонна глава
(в) befogófej
(м) хавчигч патрон
(н) Spannkopf
(п) uchwyt zaciskowy
(р) mandrină de stringere
(ф) fermeture par serrage
(ч) upinací hlava

1.1.1.12 Кремальера

деталь, вращателя шпиндельного бурового станка с рычажной подачей, с помощью которой осуществляется поступательное перемещение шпинделя

(а) spindle rack
(б) кремелиера
(в) fogasléc
(м) кремальер
(н) Zahnstange
(п) zębatka wrzeciona
(р) cremalieră
(ф) crémaillere de la broche
(ч) hřebenové pouzdro

1.1.1.13 Зажимная плашка

деталь зажимного патрона, шарнирных ключей и других приспособлений и инструментов, с помощью которой осуществляется захват и удержание труб

(а) chuck jaws
(б) патронник, челюсти
(в) szorító pofa
(м) хавчигч хэрэглүүр
(н) Klemmbacke
(п) szczęka zaciskowa
(р) bac de prindere
(ф) machoire de serrage
(ч) upínací čelist

1.1.1.14 Гидросистема, пневмосистема бурового станка, буровой установки

комплекс гидравлических (пневматических) механизмов и приспособлений, применяемый для осуществления подачи и регулирования осевой нагрузки на забой, перемещения шпинделя, закрепления ведущей трубы, а также для выполнения ряда других операций

(а) drilling rig hydraulic (or pneumatic) control system
(б) хидравлична (пневматична) система на сондовия апарат
(в) a fúrógép hidralikus (pneumatikus) rendszere
(м) ормийн сууръ машины гидро-системь
(н) hydraulisches, pneumatisches System eines Bohrgerätes, einer Bohranlage
(п) instalacja hydrauliczna (pneumatyczna), urządzenia wiertniczego)
(р) sistemul hidraulic (pneumatic) al granicului de foraj
(ф) installation hydraulique (pneumatique) de l'appareil de forage
(ч) hydraulický (pneumatický) systém vrtného stroje, vrtné soupravy

1.1.1.15 Станок ударного бурения

буровой станок, предназначенный для бурения скважин ударным способом

(а) percussion drilling rig
(б) сондов апарат за ударно сондиране
(в) ütős fúrógép
(м) цохилтот ормийн сууръ машина
(н) Schlagbohrgerät
(п) wiertnica udarowa
(р) granic de foraj percutant
(ф) appareil de forage par battage
(ч) vrtný stroj pro nárazové vrtání

1.1.1.16 Ударный механизм

механизм станка ударного бурения, при помощи которого буровому снаряду сообщается возвратно-поступательное движение

(а) walking beam
(б) ударен механизм
(в) ütőmű
(м) цохилтын лебедок (цохилтын хурд)
(н) Schlageinrichtung
(п) szarpak
(р) mecanism de percuţie
(ф) —
(ч) bicí mechanizmus

1.1.1.17 Инструментальная лебедка (инструментальный барабан)

лебедка станка ударного бурения, служащая для производства спуска, подъема и подачи бурового снаряда

(а) drilling reel
(б) инструментална лебедка
(в) emelő vitla
(м) цохилтын лебедка (цохилтын хурд)
(н) Schlagtrommel
(п) wyciąg świdrowy
(р) troliu pentru foraj percutant
(ф) tambour de forage
(ч) těžní vrátek

1.1.1.18 Желоночная лебедка (желоночный барабан)

лебедка станка ударного бурения, служащая для спуска и подъема желонки с целью удаления шлама с забоя скважины и тартания

(а) sand reel
(б) желонкова лебедка
(в) kanalazó vitla (iszapoló dob)
(м) желонкийн ачаа өргөгч (желонкийн хурд)
(н) Schlämmtrommel
(п) wyciąg łyżkowy
(р) troliu de lăcărit
(ф) tambour de curage
(ч) kalovací vrátek

1.1.1.19 Мотобур

переносной буровой станок, выполненный вместе с двигателем внутреннего сгорания как единое целое, предназначенный для вращательного бурения скважин на небольшую глубину (10—20 м) и не нуждающийся в разборке при транспортировке

(а) casing reel
(б) мотосонда
(в) hordozható motoros fúrógép
(м) моторт өрөм
(н) Motorbohrer
(п) —
(р) motoperforator
(ф) —
(ч) motorový vrták

ОБОРУДОВАНИЕ И ПРИНАДЛЕЖНОСТИ ДЛЯ СПУСКО-ПОДЪЕМНЫХ ОПЕРАЦИЙ

EQUIPMENT AND ACCESSORIES FOR RUNNING AND PULLING THE DRILL PIPE

ОБОРУДВАНЕ И ПРИНАДЛЕЖНОСТИ ЗА МАНЕВРЕНИТЕ ОПЕРАЦИИ

A KI- ÉS BEÉPITÉSI MÜVELETEK ESZKÖZEI

ӨРГӨЛТ БУУЛГАЛТЫН АЖИЛД ЗОРИУЛАГДСАН ТОНОГ ТӨХӨӨРӨМЖ БА ХЭРЭГЛЭГДЭХҮҮН

AUSRÜSTUNG UND ZUBEHÖR FÜR EIN- UND AUSBAUOPERATIONEN

SPRZĘT I OSPRZĘT STOSOWANY PRZY CZYNNOSCIACH ZAPUSZCZANIA I WYCIĄGANIA

UTILAJ ŞI ACCESORII PENTRU OPERAŢIUNILE DE RIDICARE-COBORIRE

ORGANES DE LA FONCTION LEVAGE — MATERIEL DE MANOEUVRE

ZAŘÍZENÍ PRO VYTAHOVÁNÍ A ZAPOUŠTĚNÍ VRTNÉHO NÁŘADÍ

Талевая система

грузоподъемное устройство, состоящее из кронблока, талевого блока и каната, служащее для увеличения грузоподъемности на крюке при производстве спуско-подъемных операций

(а) hoisting tackle
(б) талева (полиспастна) система
(в) csigasor
(м) талийн систем
(н) Flaschenzugsystem
(п) układ wielokrążkowy
(р) sistem de manevră
(ф) système de mouflage
(ч) vrtný kladkostroj

Кронблок (подъемный блок, подвесной блок)

неподвижное грузоподъемное устройство талевой системы, состоящее из системы канатных шкивов, устанавливаемых на одной или нескольких осях на буровой вышке

(а) crown block
(б) подемен блок
(в) koronacsiga
(м) кронблок (өргөлтийн блок, дүүжилмэл блок)
(н) Kronenblock, Seilrollenverlagerung
(п) wielokrążek stały
(р) geamblac
(ф) moufle fixe
(ч) korunová kladnice

1.2.0.3 Перемещающийся кронблок

кронблок, имеющий горизонтальное перемещение и применяющийся при кустовом бурении скважин

(а) movable crown block
(б) преместващ се (подвижен) кронблок
(в) eltolható koroncsiga
(м) гуйх крон блок
(н) Verschiebharer Kronenblock, verschiebbare Seilrollenverlagerung
(п) wielokrążek przestawny
(р) geamblac mobil
(ф) moufle mobile
(ч) posuvná korunová kladnice

1.2.0.4 Талевый блок (подвижной блок)

подвижное грузоподъемное устройство талевой системы, состоящее из одного или нескольких канатных шкивов, устанавливаемых на одной или нескольких осях. Для подвешивания груза корпус талевого блока имеет серьгу или крюк

(а) traveling block
(б) подвижна ролка (талевя блок)
(в) lengő (mozgó) csiga
(м) голийн блок (хөдлөх блок)
(н) Flaschenzugblock, Flaschenzugkloben
(п) wielokrążek ruchomy
(р) macara
(ф) moufle mobile
(ч) spodní kladnice

1.2.0.5 Оснастка талевой системы, оснастка

система подвижного соединения кронблока и талевого блока, осуществляемая с помощью каната и определяемая числом струн

(а) vire line reeve string up
(б) свързване на полиспастната система
(в) kötélbefűzés
(м) талийн системийн холбоос (холбоос)
(н) Einscherung (Einscherung des Flaschenzugsystems)
(п) układ olinowania
(р) echiparea sistemului de manevră
(ф) système de mouflage
(ч) vinutí lan kladkostroje

1.2.0.6 Мертвый конец (глухой конец)

конец каната оснастки, закрепляемый в элементах талевой системы или в буровой вышке

(а) dead line
(б) мъртав край
(в) holtkötélág
(м) хөдөлгөөнгүй узуур (ухлуут узуур)
(н) Totseilende
(п) martwy koniec liny
(р) capăt mort
(ф) brin mort du cable
(ч) mrtvý konec lana

Струна

часть каната оснастки, взаимосвязывающая пару шкивов кронблока и талевого блока

(а) line
(б) струна
(в) kötélág
(м) зэрэгцээ байршилтай канатууд
(н) Seilstrang
(п) struna
(р) fir
(ф) brin
(ч) struna

Коуш

металлическая обойма с наружным желобом, вкладываемая в канатную петлю для предохранения каната от износа

(а) wire line thimble
(б) кауш
(в) kötélsziv
(м) канат элэгдлээс хамгаалагч
(н) Seilkausche, Kausche
(п) kausza
(р) ochet
(ф) cosse
(ч) očnice lanová

Канатный зажим

приспособление для закрепления конца каната

(а) wire line clamp
(б) скоба за стоманено въже
(в) kötélbliliincs
(м) канатын хавчаар
(н) Seilklemme
(п) zacisk linowy
(р) clemă pentru cablu
(ф) —
(ч) lanová koncovka zálevná

Подъемная серьга

приспособление, подвешиваемое к талевому блоку или непосредственно к канату, служащее для присоединения элеватора, фарштуля и других грузоподъемных устройств

(а) shackle, bail
(б) педемна обица
(в) szállitókengyel
(м) өргөлтийн сэнж
(н) Schäkel
(п) chomąto
(р) clupă de ridicat
(ф) anse
(ч) závěs

1.2.0.11 Вертлюг-амортизатор (вертлюжная скоба)

амортизирующее устройство, включаемое между талевым блоком (канатом талевой системы) и элеватором, вертлюгом-сальником или другими спуско-подъемными приспособлениями

(а) single spring hook
(б) амортизираща подемна обица
(в) lökésgétló
(м) вертлюг-амортизатор
(н) Federkorb
(п) —
(р) sistem de amortizare
(ф) —
(ч) amortizátor

1.2.0.12 Подъемный крюк

грузоподъемное устройство, присоединяемое непосредственно к канату или к талевому блоку

(а) rotary hook
(б) подемна кука
(в) emelőhorog
(м) өргөлтийн дэгээ
(н) Bohrhaken
(п) hak wiertniczy
(р) cirlig de ridicare
(ф) crochet
(ч) vrtný hák

1.2.0.13 Штропы

детали грузоподъемного приспособления, связывающие подъемный крюк с элеватором

(а) elevator links
(б) щропи
(в) szállítószékkengyel
(м) горцоо
(н) Elevatorbügel
(п) zawiesie
(р) chiolbaşi
(ф) élingue
(ч) závěsný třmen

1.2.0.14 Элеватор

грузоподъемное устройство, служащее для захвата и удержания бурильных и обсадных труб при производстве спуско-подъемных операций; элеваторы для бурильных труб могут быть простые, полуавтоматические и автоматические

(а) elevator
(б) елеватор
(в) szállítószék
(м) элеватор
(н) Elevator, Förderöse
(п) elewator
(р) elevator
(ф) élévateur
(ч) výtažník

1.2.0.10

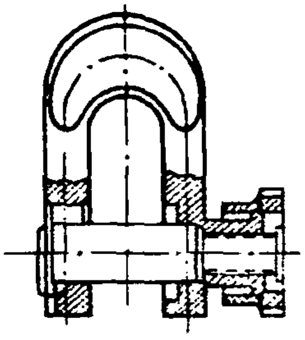

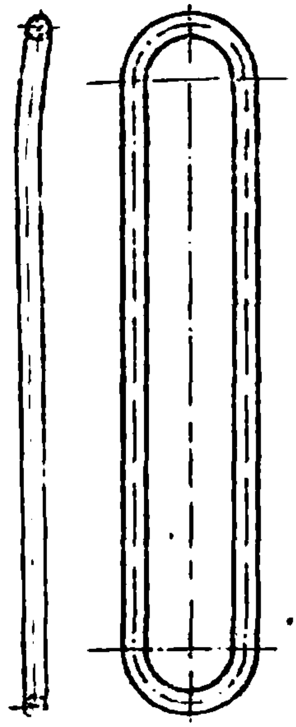

1.2.0.13

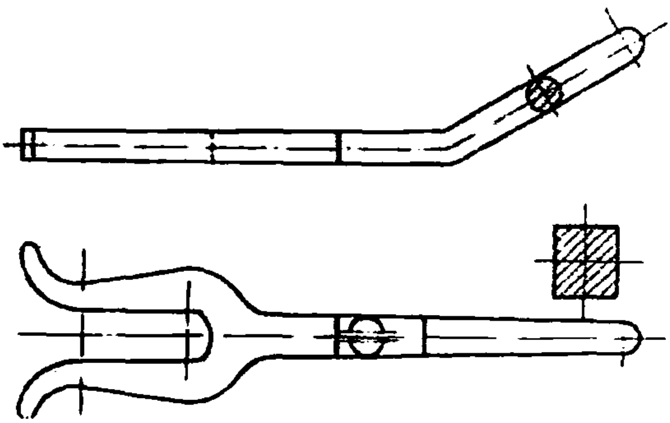

1.2.0.17

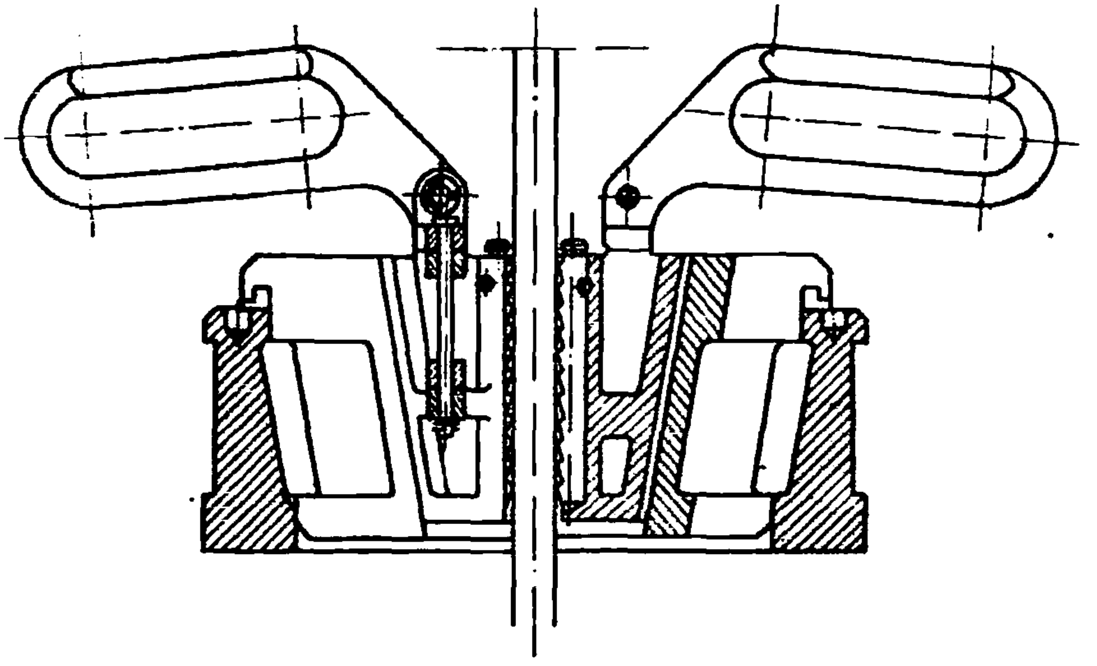

1.2.0.18

1.2.0.15 Фарштуль

грузоподъемное устройство, присоединяемое к подьемной серьге (вертлюгу-амортизатору) служащее для подъема или спуска бурового снаряда на длину ведущей трубы без отвинчивания бурового сальника

(а) —
(б) стреме (фарштул)
(в) öblitőfej szállító
(м) фарштул
(н) Fahrstuhl
(п) —
(р) elevator
(ф) tête de levage
(ч) vidlicový výtažník

1.2.0.16 Вертлюг-пробка

приспособление, подвешиваемое к подъемной серьге для резьбового присоединения труб при их спуске и подъеме

(а) swiel plug
(б) фарштул (вирбел)
(в) pergő szállítófej
(м) вертлюг-бөглөө
(н) Gestängewirbel
(п) okrętka
(р) virtej-cep
(ф) joint articulé
(ч) těžní neotočná výplachová hlava

1.2.0.17 Подкладная вилка

приспособление, вставляемое в прорез ниппеля или замка для удержания в подвешенном положении колонны бурильных труб над забоем скважины при наращивании или отсоединении бурильных труб

(а) rod fork, holder
(б) вилка подложна
(в) ültető villa
(м) ивэгч сэрээ
(н) Abfanggabel, Unterleggabel
(п) widelki
(р) furca de susţinere
(ф) —
(ч) podkládací vidlice

1.2.0.18 Трубодержатель (трубный лафет)

приспособление, устанавливаемое над устьем скважины для удержания в подвешенном положении колонны бурильных или обсадных труб, основанное на принципе клинового захвата

(а) casing spider
(б) тръбодържател
(в) ékes csőfogó (csőültető)
(м) хоолой баригч (гаднаас нь)
(н) Rohrhalter
(п) płyta z klinami
(р) broasca cu pene
(ф) support de tubage à coins
(ч) klínové stisky

1.2.0.19 Трубный хомут

приспособление для удержания в подвешенном положении колонны бурильных или обсадных труб над устьем скважины, состоящее из двух полукруглых металлических пластин, стягиваемых болтами

(а) pipe clamp
(б) хамут за обсадни тръби
(в) csőbilincs (csőszorító)
(м) хоолойн хом
(н) Rohrschelle
(п) ściski
(р) sarniera pentru țevi
(ф) bride de serrage
(ч) svěry

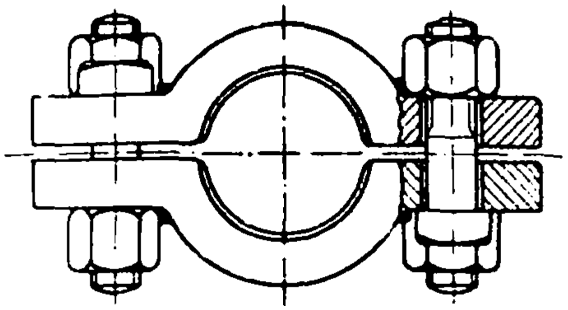

1.2.0.19

1.2.0.20 Шарнирный хомут (жимки)

приспособление для захватывания бурильной трубы при необходимости поворота бурового снаряда в скважине вручную или удержания его в подвешенном положении над забоем скважины, состоящее из двух шарнирно соединенных звеньев, армированных плашками и стягиваемых с помощью винта

(а) —
(б) ярем
(в) forgató
(м) нугаст хом
(н) Gestängedreher, Krückel
(п) klucz pokrętny
(р) căluș
(ф) clé
(ч) kloubové svěry

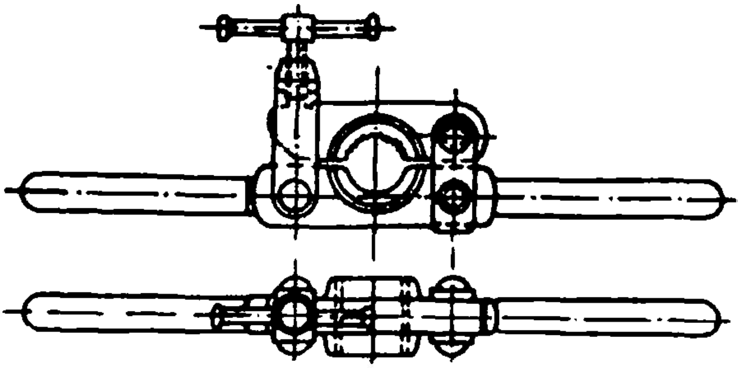

1.2.0.20

1.2.0.21 Машинный ключ

инструмент для свинчивания и развинчивания бурового снаряда, приводимый в действие катушкой лебедки при помощи каната

(а) rotary tong
(б) машинен ключ
(в) gépkulcs
(м) машины тулхуур
(н) Maschinenzange
(п) klucz maszynowy
(р) cleşte de foraj
(ф) clé mécanique
(ч) strojní klíč

1.2.0.22 Шарнирный ключ

инструмент для свинчивания и развинчивания вручную элементов бурового снаряда и обсадных труб, захватывание которых осуществляется шарнирными звеньями, армированными плашками

(а) —
(б) шарнирен ключ
(в) csuklós csőkulcs
(м) нугасан тулхуур
(н) Gliederzange
(п) klucz zawiasowy
(р) cleşte cordon
(ф) clé à machoires
(ч) kloubový klíč

1.2.0.23 Отбойный ключ

инструмент в виде крюка, вставляемый в прорез ниппеля замка, предназначенный для развинчивания вручную сильно затянутых соединений бурильных труб

(а) —
(б) геобразен ключ
(в) pipakulcs
(м) дэгээ тулхуур
(н) Hakenschlüssel
(п) klucz fajkowy
(р) cheie pentru nipluri
(ф) clé de déblocage; clé pour tiges de forage
(ч) hákový klíč

1.2.0.24 Цепной ключ

инструмент для свинчивания и развинчивания вручную труб, захват которых осуществляется с помощью цепи

(а) chain tong
(б) верижен ключ
(в) láncos kulcs
(м) гинжин тулхуур
(н) Kettenzange
(п) klucz łańcuchowy
(р) cleşte cu lanţ
(ф) clé à chaîne
(ч) řetězový klíč

Шарошечный ключ

инструмент для механизации свинчивания и развинчивания шарошечных долот при роторном бурении

(а) rock bit break plate
(б) ключ за триролкови длета
(в) fúrólazító lemez
(м) нидрэгт цууцийн тулхуур
(н) Rollenmeisseltopf
(п) —
(р) amnar
(ф) plaque de vissage et devissage des trépas
(ч) —

Затяжная трещетка

приспособление, применяемое при ударном бурении для затяжки резьбовых соединений при свинчивании бурового снаряда ключами

(а) circle jack
(б) тресчотка за затягане на резбови съединения
(в) kilincsmüves kulcs
(м) чангалагч иш
(н) Ratsche
(п) pelzak
(р) sector cu declic
(ф) —
(ч) klič s řehtačkou

Подсвечник

устройство, служащее основанием для бурильных свечей и устанавливаемое около устья скважины

(а) derrick floor
(б) подставка за сондажен лост (подкомплектник)
(в) rudazattartó asztal
(м) өрмийн хоолойн тавиур (подсвечник)
(н) Gestängepolster
(п) kloc pod rury pluczkowe
(р) scaun
(ф) pipe rack
(ч) odkládací stůl

ПРИСПОСОБЛЕНИЯ ДЛЯ МЕХАНИЗАЦИИ И АВТОМАТИЗАЦИИ
DEVICES FOR MECHANIZATION AND AUTOMATIZATION OF WORK
ПРИСПОСОБЛЕНИЯ ЗА МЕХАНИЗИРАНЕ И АВТОМАТИЗИРАНЕ
GÉPESITÉS ÉS AUTOMATIZÁLÁS ESZKÖZEI
АВТОМАТЖУУЛАЛТ БА МЕХАНИКЖУУЛАЛТАД ЗОРИУЛАГДСАН ХЭРЭГСЛҮҮД
GERÄTE ZUR MECHANISIERUNG UND AUTOMATISIERUNG
URZĄDZENIA DO MECHANIZACJI I AUTOMATYZACJI
DISPOZITIVE PENTRU MECANIZARE ŞI AUTOMATIZARE
EQUIPEMENTS MÉCANIQUES ET AUTOMATIQUES
ZAŘÍZENÍ PRO MECHANIZACI A AUTOMATIZACI

1.2.1.1 Труборазворот (механизм для свинчивания и развинчивания труб, штангоразворот)

механизм для свинчивания и развинчивания буровых труб при производстве спуско-подъемных операций

(а) power tong
(б) щангоразвивач
(в) rudazatbontó
(м) өрмийн хоолойнуудыг чангалагч ба тайлагч механизм
(н) Gestängeschraubvorrichtung, Rohrschraubvorrichtung
(п) klucz mechaniczny
(р) cleşte automatizat
(ф) clé automatique
(ч) zařízeni pro šroubování trubek (šroubovač)

1.2.1.2 Свечеукладчик (штангоукладчик)

механизм для установки отсоединенных бурильных свечей в вышке после их подъема из скважины

(а) —
(б) щангонареждач
(в) rudazakirakó
(м) өрмийн хоолой (свеча)-г тушуулэн тавигч хэрэгсэл
(н) Gestängeabstellvorrichtung
(п) ukladak pasów
(р) stivuitor de paşi
(ф) dispositif pour ranger les tiges
(ч) zařízení pro ukládání trubek

1.2.1.3 Свечеприемник (свечеприемное устройство)

устройство в буровой вышке; служащее для размещения бурильных свечей в определенном порядке

(а) drill pipe racker
(б) щангоприемник
(в) fésü
(м) хоолой (свеча) — нуудыг агуулах хэрэгсэл
(н) Gestängemagazin
(п) odbierak pasów
(р) deget multiplu
(ф) dispositif pour la réception des tiges en longueurs
(ч) zásobník vrtných pasů

1.2.1.4 Автоматические клинья

клинья, обеспечивающие автоматический захват, удерживание и освобождение буровых труб при спуско-подъемных операциях

(а) power slips
(б) автоматически захващащи клинове
(в) automatikus ékek
(м) автомат шаантаг
(н) automatische Abfangkeile
(п) kliny mechaniczne
(р) pene automate
(ф) cales automatiques
(ч) automatické klíny

Полуавтоматический элеватор

элеватор, автоматически отсоединяющийся от бурильной свечи при установке ее на подсвечник

(а) semiautomatic elevator
(б) полуавтоматичен елеватор
(в) félautomatikus szállítószék
(м) хагас автомат элеватор
(н) halbautomatischer Elevator
(п) elewator półautomatyczny
(р) elevator semiautomat
(ф) élévateur semiautomatique
(ч) poloautomatický výtažník

Автоматический элеватор

элеватор, автоматически присоединяющийся к бурильной свече и отсоединяющийся от нее

(а) automatic elevator
(б) автоматичен елеватор
(в) automatikus szállítószék
(м) автомат элеватор
(н) automatischer Elevator
(п) elewator automatyczny
(р) elevator automat
(ф) élévateur automatique
(ч) automatický výtažník

Наголовник (грибок)

приспособление, присоединяемое к концу бурильной свечи, обеспечивающее захват ее полуавтоматическим элеватором

(а) elevator sub
(б) подемна тапа
(в) kiemelőgomba
(м) тээглүүр толгой
(н) Gestängepilz
(п) łącznik elewatorowy
(р) suvei ciupercă
(ф) raccord d'élévateur
(ч) výtažná vsuvka

1.3.0.0 ЗАБОЙНЫЕ МАШИНЫ
BOTTOM HOLE ENGINES
ЗАБОЙНИ СОНДОВИ МАШИНИ
МОРГОЦОГИЙН МАШИНУУД
МӨРГӨЦӨГИЙН МАШИНУУД
BOHRLOCHSOHLENMASCHINEN
WIERTNICE WGŁĘBNE
MOTOARE DE FUND
FOREUSES DE FOND
PONORNÉ STROJE

1.3.0.1 **Турбобур**

буровая забойная многоступенчатая гидравлическая турбина, в рабочих элементах которой гидравлическая энергия промывочной жидкости превращается в механическую энергию вращающегося вала, соединенного с породоразрушающим инструментом

(а) turbodrill
(б) турбосонда (турбобур)
(в) fúróturbina
(м) турбин өрөм
(н) Turbobohrer, Bohrturbine
(п) turbowiert
(р) turbina de foraj
(ф) turboforeuse
(ч) vrtná turbína

1.3.0.2 **Электробур**

буровая забойная электрическая машина, состоящая из электродвигателя специального исполнения, соединенного с валом, передающим вращение породоразрушающему инструменту

(а) electrodrill
(б) електросонда (електробур)
(в) elektrofúró, elektrobur
(м) цахилгаан өрөм
(н) Elektrobohrer
(п) elektrowiert
(р) motor electric de fund pentru foraj, electrobur
(ф) électroforeuse
(ч) vrtný elektromotor

1.3.0.3 **Гидроударник**

буровая забойная ударная машина, приводимая в действие промывочной жидкостью, нагнетаемой через бурильные трубы, сообщающая удары породоразрушающему инструменту

(а) hydraulic hammer drill
(б) хидроударник
(в) hidroperforátor
(м) шингэний цохилтот өрөм
(н) hydraulischer Tauchhammer, Bohrwidder
(п) bijak hydrauliczny
(р) hidropercutor
(ф) bélier hydraulique
(ч) hydroperforátor

Пневмоударник

буровая забойная ударная машина, приводимая в действие сжатым воздухом, нагнетаемым через бурильные трубы, сообщающая удары породоразрушающему инструменту

(а) pneumatic hammer drill
(б) пневмоударник
(в) pneumatikus perforátor
(м) хийн цохилтот өрөм
(н) peumatischer Tauchhammer
(п) bijak pneumatyczny
(р) pneumopercutor
(ф) bélier pneumatique
(ч) pneumoperforátor

Магнитострикутор

буровая забойная ударная машина, преобразующая энергию переменного электромагнитного поля в высокочастотные колебания, передаваемые породоразрушающему инструменту

(а) magnetostrictive drill
(б) магнитострикутор
(в) nagyfrekvenciás mágneses vibrofúró
(м) өндөр уелзлэлийн цохилтот өрөм (магнитострикутор)
(н) Magnetostriktionstauchhammer
(п) magnetostryktor
(р) magnetostrictor
(ф) magnétostricteur
(ч) magnetostrikčni vrtný stroj

1.4.0.0 ОБОРУДОВАНИЕ, УСТРОЙСТВА И ПРИСПОСОБЛЕНИЯ ДЛЯ ПРОМЫВКИ И ПРОДУВКИ СКВАЖИН

EQUIPMENT FOR MUD CIRCULATION SYSTEM

ОБОРУДВАНЕ, УСТРОЙСТВА И ПРИСПОСОБЛЕНИЯ ЗА ПРОМИВАНЕ И ПРОДУХВАНЕ НА СОНДАЖИТЕ

A FURÓLYUKAK, FOLYADÉK ÉS LEGÖBLITÉSÉRE HASZNÁLATOS GÉPEK ÉS ESZKÖZÖK

ШИНГЭНИЙ БА ХИЙН ШАХАЛТААР ЦООНОГИЙГ ЦЭВЭРЛЭХ БАГАЖ ТӨХӨӨРӨМЖҮҮД

AUSRÜSTUNG, GERÄTE UND APPARATUREN FÜR DIE SPÜLUNGSTECHNIK

URZĄDZENIA I SPRZĘT DO PŁUKANIA OTWORÓW

UTILAJ, INSTALAŢII ŞI DISPOZITIVE PENTRU SISTEMUL DE CURĂŢIRE ÎN GĂURILE DE SONDĂ

ELEMENTS DE L'INSTALLATION POUR LA CIRCULATION DE BOUE

ZAŘÍZENÍ PRO PROPLACHOVÁNÍ VRTŮ VODOU A VZDUCHEM

1.4.0.1 **Промывочный насос (грязевый насос)**

машина, предназначенная для подачи под давлением промывочной жидкости в буровую скважину

(а) slush pump, mud pump
(б) промивана помпа
(в) öblítőszivattyú
(м) угаарч насос (шаварын)
(н) Spülpumpe
(п) pompa płuczkowa
(р) pompă de circulaţie
(ф) pompe à boue
(ч) výplachové čerpadlo

1.4.0.2 **Всасывающий шланг или трубопровод (всасывающий рукав)**

гибкий (жесткий) трубопровод для транспортировки промывочной жидкости от приемной емкости к промывочному насосу

(а) suction pipe, suction hose
(б) смукателен маркуч или тръбопровод
(в) szívótömlő, szívó cső
(м) сорох шланг буюу хоолой гуйлгуур
(н) Saugleitung
(п) przewód ssący
(р) conductă de tragere
(ф) conduite d'aspiration
(ч) ssací hadice

1.4.0.3 **Нагнетательный шланг (нагнетательный рукав)**

гибкий напорный трубопровод для транспортировки промывочной жидкости от промывочного насоса или стояка к промывочному сальнику (вертлюгу-сальнику)

(а) mud hose
(б) нагнетателен маркуч
(в) nyomótömlő
(м) шахалтын шланг
(н) Druckleitung
(п) wąż tłoczący
(р) furtun de refulare
(ф) flexible de refoulement, flexible d'injection
(ч) výtlačná hadice

1.4.0.4 **Отводной шланг или трубопровод (выкидной шланг, выкидной рукав)**

гибкий (жесткий) трубопровод для отвода промывочной жидкости от промывочного насоса к приемной емкости

(а) discharge line
(б) отводен маркуч или тръбопровод
(в) túlfolyó
(м) илуудэл шингэнийг гаргах шланг буюу хоолойн гуйлгуур
(н) Rückleitung, Überlauf
(п) przewód odprowadzający
(р) sterpul pompei
(ф) conduite de refoulement
(ч) odpouštěcí hadice

1.4.0.5 **Храпок**

приспособление, препятствующее вытеканию промывочной жидкости из всасывающего шланга во время остановки промывочного насоса и предохранения последнего от засорения

(а) suction pipe check valve and screen
(б) смукател
(в) lábszelep
(м) сорох хавхлагт шуур
(н) Saugkorb
(п) kosz ssący
(р) supapă de reținere
(ф) crépine d'aspiration
(ч) ssací koš

1.4.0.6 **Промывочный сальник**

устройство, обеспечивающее подачу промывочной жидкости или газа от нагнетательного шланга во вращающуюся колонну бурильных труб

(а) swivel
(б) промивна глава
(в) öblítő tömszelence
(м) угаагч шингэний сальник
(н) Spülkopf
(п) głowica płuczkowa dławicowa
(р) cap hidraulic pentru turație
(ф) tête d'injection
(ч) výplachová hlava

1.4.0.7 Вертлюг-сальник

устройство, для подвешивания колонны бурильных труб, допускающее свободное вращение последней и подачу в нее промывочной жидкости или газа

(а) swivel
(б) промивна глава тежък тип
(в) öblítőfej
(м) вертлюг-сальник
(н) Spülkopfwirbel
(п) głowica płuczkowa
(р) cap hidraulic pentru sarcină
(ф) tête presse-étoupe
(ч) těžní otočná výplachová hlava

1.4.0.8 Отводная головка (тройник, слив)

приспособление, устанавливаемое над устьем скважины для отвода промывочной жидкости, выходящей из скважины в процессе бурения

(а) mund return pipe
(б) отливна тръба
(в) kifolyó
(м) гаргах цорго
(н) Ausguss
(п) odlew
(р) derivaţie
(ф) —
(ч) odtoková hlava

1.4.0.9 Обвязка

система трубопроводов для транспортировки промывочной жидкости от промывочного насоса или сжатого воздуха от компрессора в скважину

(а) manifold
(б) тръбна инсталация
(в) nyomóvezeték rendszer
(м) холбоос (хоолойн гуйлгуурийн систем)
(н) Manifold
(п) przewód tłoczący
(р) manifold
(ф) conduite de refoulement
(ч) výtlačné potrubí

1.4.0.10 Стояк

вертикальный жесткий трубопровод высокого давления, связанный с нагнетательным шлангом

(а) stand pipe
(б) манифолдни тръби
(в) állócső
(м) босоо хоолойн гуйлгуур
(н) Steigleitung
(п) stojak płuczkowy
(р) incărcător
(ф) colonne montante (pour le circuit de la boue)
(ч) vzdušník

1.4.0.11 Герметизирующее устройство

устройство, предназначенное для герметизации

(а) rotating head
(б) херметизиращо устройство
(в) zártcsőfej
(м) битуулэгч хэрэгсэл

устья скважины при бурении с обратной промывкой или продувкой

(н) Futterrohrstopfbuchse, Abdichtungseinrichtung
(п) głowica uszczelniająca
(р) dispozitiv de etanşare
(ф) presse-étoupe
(ч) ucpávková hlava

ОБОРУДОВАНИЕ ДЛЯ ПРИГОТОВЛЕНИЯ ПРОМЫВОЧНОЙ ЖИДКОСТИ
EQUIPMENT FOR MAKING DRILLING FLUID
ОБОРУДВАНЕ ЗА ПРИГОТОВЯНЕ НА ПРОМИВНА ТЕЧНОСТ
ÖBLITŐFOLYADÉK KÉSZITÉSÉNÉL ALKALMAZOTT BERENDEZÉSEK
УГААГЧ ШИНГЭНИЙГ БЭЛТГЭХЭД ЗОРИУЛАГДСАН ТОНОГ ТӨХӨӨРӨМЖ
AUSRÜSTUNG FÜR DIE AUFBEREITUNG DER SPÜLUNGSFLÜSSIGKEIT
SPRZĘT I URZĄDZENIA DO PRZYGOTOWANIA PŁUCZKI WIERTNICZEJ
UTILAJ PENTRU PREPARAREA FLUIDULUI DE FORAJ
MATERIEL ET INSTALLATIONS POUR LA CONFECTION DE BOUE
ZAŘÍZENÍ PRO PŘÍPRAVU VÝPLACHU

Глиностанция

комплекс оборудования и приборов для централизованного приготовления глинистого раствора и контроля его качества

(а) —
(б) глинозавод
(в) iszapkészitő telep
(м) шаврын станц
(н) Spülungsaufbereitungsanlage
(п) płuczkownia, stacja przygotowania płuczki
(р) staţie de noroi
(ф) installation pour la fabrication de boue de forage
(ч) míchací stanice

Механическая глиномешалка, глиномешалка

приспособление для приготовления глинистого раствора путем механического перемешивания глины с водой

(а) mechanical mud mixer
(б) глинобъркачка механична
(в) mechanikus iszapkeverő, iszapkeverő
(м) механик шавар зуурагч
(н) mechanischer Tonmischer, Tonmischer
(п) mieszalnik iłu
(р) malaxor mecanic de noroi
(ф) mélangeur
(ч) mechanická míchačka

1.4.1.3 Пароглиномешалка (бункерраспарник, глиноварка)

приспособление для приготовления глинистого раствора путем перемешивания и нагревания глины с водой при помощи пара

(а) —
(б) парна глинобъркачка
(в) gőz-iszapkeverő
(м) уураар ажиллагч шавар зуурагч
(н) Dampf-Tonmischer
(п) mieszalnik parowy
(р) amestecător de noroi cu abur
(ф) mélangeur à vapeur
(ч) —

1.4.1.4 Гидравлическая мешалка (гидравлическая воронка)

приспособление для приготовления промывочной жидкости и цементного раствора из порошкообразных материалов и реагентов путем введения их в струю жидкости

(а) hydraulic mud mixer
(б) хидромешалка
(в) hidraulikus keverő (tölcsér)
(м) шингэний урсгалаар зуурагч машин
(н) hydraulischer Mischer (Mischtrichter)
(п) mieszalnik hydrauliczny
(р) amestecător hidraulic
(ф) mélangeur hydraulique
(ч) hydraulická míchačka

1.4.1.5 Смеситель

приспособление для смешивания реагентов и введения их в струю промывочной жидкости (газа); различаются поверхностные и забойные смесители

(а) mixer
(б) смесител
(в) keverőfej
(м) холигч
(н) Vorrichtung zum Zumischen
(п) —
(р) amestecător
(ф) melangeur, mixer
(ч) směšovač

1.4.1.6 Гидромониторная мешалка

приспособление для приготовления промывочной жидкости и перемешивания ее в приемной емкости струей воды с целью удаления пузырьков газа, снижения статического напряжения сдвига, поддерживания утяжелителя во взвешенном состоянии и т.д.

(а) mud gun
(б) хидромониторна бъркачка
(в) iszappuska
(м) усан шуршуурт зуурагч
(н) Waseserstrahlmischer, Hydromonitor
(п) mieszalnik hydromonitorowy
(р) pușcă de noroi
(ф) mélangeur à jet
(ч) proudová míchačka

ОБОРУДОВАНИЕ ДЛЯ РЕГЕНЕРАЦИИ ПРОМЫВОЧНОЙ ЖИДКОСТИ
MUD RECLAMATION EQUIPMENT
ОБОРУДВАНЕ ЗА РЕГЕНЕРИРАНЕ НА ПРОМИВНА ТЕЧНОСТ
ISZAPTISZTÍTÓ ESZKÖZÖK
УГААГЧ ШИНГЭНИЙГ ШИНГЭТГЭН БОЛОВСРУУЛАХАД ЗОРИУЛСАН ТОНОГ ТӨХӨӨРӨМЖ
AUSRÜSTUNG FÜR DIE REGENERIERUNG DER SPÜLUNGSFLÜSSIGKEIT
SPRZĘT DO REGENEROWANIA PŁUCZKI WIERTNICZEJ
UTILAJ PENTRU CURĂŢIREA FLUIDULUI DE FORAJ
DISPOSITIFS POUR LA RÉGÉNÉRATION DE LA BOUE DE FORAGE
ZAŘÍZENÍ PRO OBNOVU VÝPLACHU

Очистная система (циркуляционная система)

система, предназначенная для очистки и хранения промывочной жидкости, состоящая из приемной емкости, отстойников и желобов. В некоторых случаях в нее включаются гидроциклон, вибросита и т.д.

(а) solid control system
(б) утачена система
(в) iszapülepítő rendszer
(м) цэвэрлэгээний систем
(н) Reinigungssystem
(п) układ oczyszczania
(р) sistem de curăţire
(ф) système d'épuration de la boue de forage
(ч) čisticí systém

Приемная емкость (амбар, бак, чан)

часть очистной системы, представляющая собой емкость для хранения промывочной жидкости

(а) mud tank pit
(б) приемен резервоар (утайници)
(в) iszapgödör (tartály...)
(м) шингэн хадгалах сан (сав, бак)
(н) Saugbecken, Saugbatal
(п) zbiornik płuczki
(р) batal de noroi
(ф) bassin à boue
(ч) ssací jímka

Отстойник

часть очистной системы, представляющая собой емкость для очистки промывочной жидкости путем отстоя

(а) mud setling trap pit
(б) утайник
(в) ülepítő
(м) тунгаагуур
(н) Absetzbehälter
(п) osadnik płuczkowy
(р) decantor
(ф) bassin de décantation de la boue
(ч) usazovací jímka

1.4.2.4 Желоб (желоба)

часть очистной системы, предназначенная для очистки промывочной жидкости и транспортировки ее от устья скважины к отстойникам и приемной емкости

(а) mud launders
(б) серпентини
(в) iszapcsatorna
(м) онгоцот тунгаагуур
(н) Spülungsrinne
(п) koryto pluczkowe
(р) jgheab
(ф) goulotte à boue
(ч) žlab

1.4.2.5 Вибросито

устройство для очистки промывочной жидкости с помощью вибрации

(а) shale shaker
(б) вибрационно сито (вибросито)
(в) rázószita
(м) доргионт шигшуур тунгаагуур
(н) Schüttelsieb
(п) sito wibracyjne
(р) sită vibratoare
(ф) tamis vibrant
(ч) vibrační síto

1.4.2.6 Сито-конвейер

устройство для очистки промывочной жидкости с помощью сетки, имеющей поступательное движение по принципу бесконечной ленты

(а) conveyer sieve
(б) сито-конвейер
(в) végtelenszita
(м) шигшуур конвейер
(н) Bandsieb
(п) sito taśmowe
(р) sită transportoare
(ф) tamis convoyeur
(ч) pásové vibrační síto

1.4.2.7 Вращающееся сито (сепаратор глинистого раствора)

устройство для очистки промывочной жидкости, подаваемой в барабан, обтянутый сеткой и имеющий вращательное движение

(а) rotational sieve
(б) сепаратор за глинест разтвор
(в) forgószita
(м) эргэлдэгч шигшуур (шаврын уусмалын сепаратор)
(н) Drehsieb, Trommelsieb
(п) sito obrotowe
(р) sită rotativă
(ф) tamis rotatif
(ч) výplachová odstředivka

Гидроциклон

устройство для очистки промывочной жидкости с использованием центробежной силы струи жидкости, движущейся по касательной к емкости в виде конуса

(а) hydrocyclone
(б) хидроциклон
(в) hidrociklon
(м) гидроциклон
(н) Hydrozyklon
(п) hydrocyklon
(р) hidrociclon
(ф) hydrocyclone
(ч) hydrocyklon

Турбоциклон

устройство для очистки промывочной жидкости по принципу центрифугирования с использованием механического завихрения жидкости

(а) centrifuge
(б) турбоциклон
(в) turbociklon (centrifuga)
(м) турбоциклон
(н) Turbozyklon, Zentrifuge
(п) wirówka
(р) turbociclon
(ф) cyclone
(ч) turbocyklon

Шламоуловитель

устройство, применяемое, как правило, при бурении с продувкой для предохранения атмосферы от загрязнения пылью и улавливания шлама при опробовании

(а) dust collector
(б) прахошламоуловител
(в) fúradékfogó (légciklon)
(м) лай тогтоогуур
(н) Staubfilter
(п) —
(р) captator de detritus
(ф) panier à sédiments
(ч) odlučovač vrtné drtě

1.5.0.0 ОБОРУДОВАНИЕ И ПРИСПОСОБЛЕНИЯ ДЛЯ ВСПОМОГАТЕЛЬНЫХ РАБОТ ПРИ БУРЕНИИ

EQUIPMENT AND APPLIANCES FOR AUXILIARY WORKS IN DRILLING OPERATIONS

ОБОРУДВАНЕ И ПРИСПОСОБЛЕНИЯ ЗА СПОМАГАТЕЛНИТЕ РАБОТИ ПРИ СОНДИРАНЕТО

FURÁSI KISEGITÖ ESZKÖZÖK

ӨРӨМДЛӨГИЙН УЕИЙН ТУСЛАХ ЧАПАРЫН АЖИЛД ЗОРИУЛАГДСАН ТОНОГ ТӨХӨӨРӨМЖҮҮД

AUSRÜSTUNG UND GERÄTE FÜR BOHRHILFSARBEITEN

SPRZĘT I URZĄDZENIA DO PRAC POMOCNICZYCH PRZY WIERCENIU

UTILAJ ŞI DISPOZITIVE PENTRU LUCRĂRI AJUTĂTOARE DE FORAJ

OUTILS ET DISPOSITIFS POUR LES TRAVAUX AUXILIAIRES

ZAŘÍZENÍ PRO POMOCNÉ OPERACE PŘI VRTÁNÍ

1.5.0.1 **Трубный пресс**

устройство для выпрямления изогнутых труб

(а) drill pipe straightener
(б) тръбна преса
(в) csőegyengető
(м) хоолойн цэхлэх шахуур (пресс)
(н) Rohrrichtpresse
(п) prasa do prostowania rur
(р) presă pentru ţevi
(ф) presse pour redresser les tiges de forage
(ч) lis na vyrovnávání trubek

1.5.0.2 **Трубная тележка**

приспособление для облегчения перемещения подвешенных на талевом канате труб при затаскивании их в вышку и вытаскивании из нее

(а) pipe carriage
(б) тръбна количка
(в) kihordókocsi
(м) хоолой зөөгч тэрэг
(н) Feldbahnwagen, Rohrwagen
(п) wózek manipulacyjny
(р) cărucior pentru prăjini
(ф) chariot de manoeuvre
(ч) manipulační vozík

1.6.0 0 ТРУБЫ, ИХ СОЕДИНЕНИЯ И ПРИНАДЛЕЖНОСТИ К НИМ

PIPE, PIPE JOINTS AND INSTRUMENTS FOR THEM

ТРЪБИ, КЪМ ТЯХ СЪЕДИНЕНИЯ И ПРИНАДЛЕЖНОСТИ

CSÖVEK, CSÖKÖTŐELEMEK ÉS TARTOZÉKOK

ЯНДАН, ТҮҮНИЙ ХОЛБООСУУД БА ТҮҮНД ХАМААРАГДАХ ТОНОГЛОЛ

ROHRE, IHRE VERBINDER UND ZUBEHÖR

RURY, ICH POŁĄCZENIA ORAZ PRZYRZĄDY Z NIMI ZWIĄZANE

ŢEVI, ÎMBINĂRILE LOR ŞI ACCESORIILE ACESTORA

TIGES DE FORAGE, LEURS ACCOUPLEMENT ET LES ACCESOIRES

TRUBKY, JEJICH SPOJE A POMOCNÉ NÁŘADÍ

1.6.0.1 **Буровой снаряд**

набор бурильных труб, различных устройств, приспособлений и инструментов, соединенных между собой в определенной последовательности, предназначенный, в основном, для передачи энергии от буровой установки к забою скважины с целью ее углубки. В зависимости от способов бурения различают колонковые, ударные, вибрационные и другие буровые снаряды

(а) drill string
(б) сондажен снаряд
(в) fúrószerszám
(м) өрмийн сум
(н) Bohrstrang
(п) aparat wiertniczy
(р) garnitură de foraj
(ф) garniture de forage
(ч) vrtná kolona

1.6.0.2 **Буровые трубы**

все виды труб, применяемых для бурения скважин; различаются бурильные, обсадные, колонковые и шламовые трубы

(а) pipe, tube
(б) сондажни тръби
(в) csövek
(м) өрмийн хоолойнууд
(н) Rohre für die Bohrtechnik
(п) rury wiertnicze
(р) material tubular pentru foraj
(ф) tige de forage
(ч) trubky pro vrtný průzkum

1.6.0.3 **Бурильная колонна (колонна штанг)**

часть бурового снаряда, состоящая из бурильных труб и их соединений

(а) drill pipe string
(б) сондажен лост
(в) fúrócsőoszlop (rudazat)
(м) өрмийн цувраа хоолой
(н) Bohrgestängestrang, Gestängestrang
(п) przewód wiertniczy
(р) garnitură de prăjini de foraj
(ф) garniture de forage
(ч) kolona vrtných trubek

1.6.0.4 **Бурильная свеча, свеча**

составная, не развинчиваемая во время спуско-подъемных операций часть бурильной колонны труб, состоящая из двух или нескольких бурильных труб соединенных между собой с целью ускорения спуско-подъемных операций

(а) drill pipe stand
(б) сондажен комплект
(в) fúrócső- (rudazat) -rakat
(м) өрмийн хоолой (свеча)
(н) Gestängezug
(п) pas rur płuczkowych
(р) pas de prăjini
(ф) longeur de tiges de forage
(ч) vrtný pás

1.6.0.5 **Бурильная труба (штанга)**

составной элемент бурыльной колонны; бесшовная труба со специальными резьбами на концах

(а) drill pipe
(б) сондажна щанга
(в) fúrócső (fúrórúd)
(м) өрмийн хоолой (штанг)
(н) Bohrstange
(п) rura płuczkowa
(р) prăjină de foraj
(ф) tige de forage
(ч) vrtná trubka

1.6.0.6 **Колонна утяжеленных бурильных труб (тяжелый низ)**

часть бурового снаряда, состоящая из утяжеленных бурильных труб, служащая для создания осевой нагрузки на породоразрушающий инструмент и увеличения жесткости нижней части бурового снаряда

(а) drill collar string
(б) колона тежки щанги
(в) sulyosbító oszlop
(м) хундруулсэн өрмийн цувраа хоолой
(н) Schwerstangenstrang
(п) kolumna obciążników
(р) garnitură de prăjini grele
(ф) colonne des masse-tiges, collonne des drill-collars
(ч) kolona zátěžek

1.6.0.7 Утяжеленная бурильная труба, УБТ

бурильная труба, имеющая увеличенную толщину стенки

(а) drill collar
(б) тежка щанга
(в) sulyosbító (nehézrúd)
(м) хундруулэгч өрмийн хоолой
(н) Schwerstange
(п) obciążnik obrotowy
(р) prăjină grea
(ф) masse-tige, drill-collar
(ч) zátěžka

1.6.0.8 Колонковый набор

часть колонкового бурового снаряда. Полный колонковый набор состоит из породоразрушающего инструмента, расширителя кернорвательного устройства, колонковой трубы, переходника и шламовой трубы

(а) core barrel
(б) ядков комплект.
(в) magfúrószerszám
(м) баганат өрөмдлөгийн керн авах иж хэрэгсэл
(н) Kernbohrgarnitur
(п) rdzeniówka małośrednicowa
(р) carotieră
(ф) carottier
(ч) jádrovák

1.6.0.9 Шламовая труба

труба, предназначенная для сбора шлама в процессе бурения скважины

(а) sludge barrel
(б) утаечна тръба
(в) furadékfelfogó (kálix-cső)
(м) лайн хоолой
(н) Sedimentrohr, Schlammrohr
(п) rura zasypowa
(р) tub de sedimentare
(ф) panier a sediments
(ч) usedací trubka

1.6.0.10 Колонковая труба

часть колонкового набора, представляющая собой бесшовную трубу со специальными резьбами на концах; предназначена для приема керна в процессе углубки скважины

(а) corre barrel tube
(б) ядкова тръба
(в) magcső
(м) керн авах хоолой
(н) Kernrohr
(п) rura rdzeniowa
(р) tub carotier
(ф) tube intérieur du carottier
(ч) jádrovnice

1.6.0.11 Керноврватель

устройство для отрывания керна от массива горной породы и удержания его в колонковой трубе при подъеме бурового снаряда

(а) core catcher, core breaker
(б) ядкохващач
(в) magszakító
(м) керн таслагч
(н) Kernfangeinrichtung
(п) urywak rdzenia
(р) arc prinzător (prinzător de carotă)
(ф) arrache-carotte
(ч) trhač jádra

1.6.0.12 Двойная колонковая труба

устройство для повышения выхода керна в процессе углубки скважины, состоящее из двух труб, вставленных одна в другую и концентрично соединенных между собой; внутренняя труба является керноприемной трубой. Двойные колонковые трубы могут быть с вращающейся (относительно керна) или невращающейся керноприемной трубой

(а) double tube core barrel
(б) двустенна ядкова тръба
(в) kettősfalu magcső
(м) керн авах давхар хоолой
(н) Doppelkernrohr
(п) rdzeniówka podwójna
(р) carotieră dublă
(ф) carottier double
(ч) dvojitý jádrovák

1.6.0.13 Ведущая труба

часть бурового снаряда служащая для передачи вращения от бурового станка бурильным трубам; ведущая труба может быть круглого, треугольного, квадратного и другого сечения

(а) kelly
(б) работна сондажна щанга
(в) forgatórúd
(м) хөтлөгч хоолой
(н) Mitnehmerstange
(п) graniatka
(р) prăjină de antrenare
(ф) tige carrée
(ч) unášečka

1.6.0.14 Обсадная колонна

колонна соединенных между собой обсадных труб, служащая для крепления стенок скважины

(а) casing string
(б) обсадна колона
(в) bélécső oszlop
(м) гэрэвч хоолой
(н) Futterrohrstrang, Rohrtour, Verrohrung
(п) kolumna rur okładzinowych
(р) coloană de tubaj
(ф) colonne de tubage, colonne de tubes de revetement
(ч) pažnicová kolona

1.6.0.15 **Обсадная труба**

составной элемент обсадной колонны; бесшовная труба с резьбами или без резьб на концах

(а) casing
(б) обсадна тръба
(в) béléscsö
(м) гэрэвч хоолой
(н) Futterrohr
(п) rura okładzinowa
(р) burlan de tubaj
(ф) tube de revetement, casing
(ч) pažnice

1.6.0.16 **Направляющая труба**

обсадная труба, служащая для крепления устья скважины и для придания правильного направления стволу скважины

(а) conductor casing
(б) направляваща тръба
(в) irányosö
(м) чиглуулэгч хоолой
(н) Standrohr
(п) rura (lub kolumna) wstępna
(р) burlan de ghidaj
(ф) colonne de surface
(ч) úvodní pažnice

1.6.0.17 **Кондуктор**

обсадная колонна, спускаемая в скважину после направляющей трубы для закрепления стенок скважины в зонах неустойчивых пород и сохранения направления ее ствола

(а) surface casing, guide column
(б) кондуктор (първоначална обсадна колона)
(в) vezércsö
(м) хамгаалагч хоолой
(н) Leitrohrtour
(п) kolumna prowadnikowa
(р) coloană de ghidaj
(ф) tube guide
(ч) řídicí kolona

1.6.0.18 **Промежуточная колонна (техническая колонна)**

обсадная колонна, спускаемая в скважину после кондуктора для устранения различных геологических осложнений, возникающих при углубке скважины

(а) intermediate casing string
(б) техническа обсадна колона
(в) közbensö béléscsö oszlop
(м) завсрын цувраа хоолой
(н) Zwischenrohrtour (technische Rohrtour)
(п) kolumna pośrednia (kolumna techniczna)
(р) coloană intermediară
(ф) colonne technique
(ч) technická kolona

1.6.0.19 **Эксплуатационная колонна**

обсадная колонна, применяемая для оборудования скважины с целью добычи жидкого полезного ископаемого или газа

(а) production casing string
(б) експлоатационна колона
(в) termelési béléscső oszlop
(м) ашиглалтын цувраа хоолой
(н) Produktionsrohrtour
(п) kolumna eksploatacyjna
(р) coloană de exploatare
(ф) colonne de production
(ч) těžní kolona

1.6.0.20 **Потайная колонна**

обсадная колонна, спускаемая в скважину без выхода ее верхнего конца на поверхность

(а) liner
(б) скрита (потайна) обсадна колона или летучка
(в) vesztett béléscső oszlop
(м) далд цувраа хоолой
(н) Verlorene Rohrtour
(п) kolumna tracona
(р) coloană pierdută
(ф) colonne perdue
(ч) ztracená kolona

1.6.0.21 **Ходовая колонна**

обсадная колонна, следующая в процессе углубки скважины вслед за породоразрушающим инструментом; применяется для закрепления скважины при бурении в рыхлых неустойчивых породах

(а) —
(б) подвижна обсадна колона
(в) mozgó béléscső oszlop
(м) ахих цувраа хоолой
(н) nacheilende Verrohrung
(п) kolumna ruchoma
(р) coloană de lucru
(ф) colonne mobile
(ч) volná kolona

1.6.0.22 **Опережающая колонна**

обсадная колонна, опережающая забой в процессе углубки скважины при ударном бурении

(а) —
(б) забивна (изпреварваща) обсадна колона
(в) elöbiztosító béléscső oszlop
(м) туруулэх цувраа хоолой
(н) vorauseilende Verrohrung
(п) kolumna wyprzedzająca
(р) coloană premergătoare
(ф) —
(ч) předstihová kolona

1.6.0.23 Трубная муфта, муфта

деталь для соединения бурильных и обсадных труб одинакового диаметра, имеющих наружную резьбу

(а) casing joint, casing coupling
(б) тръбна муфа
(в) karmantyú
(м) хоолойн бөгжин холбоо
(н) Rohr- bzw. Gestängemuffe, Muffe
(п) złączka mufowa
(р) mufă
(ф) manchon double, joint double-femelle
(ч) spojnice

1.6.0.24 Трубный ниппель, ниппель

деталь для соединения бурильных, обсадных и колонковых труб одинакового диаметра, имеющих внутреннюю резьбу

(а) nipple
(б) тръбен нипел
(в) közcsavar
(м) хоолойн нипел холбоо
(н) Rohr- bzw. Gestängenippel, Nippel
(п) złączka czopowa
(р) niplu
(ф) joint double-mâle, mamelon double
(ч) spojník

1.6.0.25 Раструбное соединение

вид резьбового соединения буровых труб

(а) —
(б) съединение тръба в тръба
(в) duzzasztott csatlakozás
(м) хоолой хоолойдоо холбогдох
(н) direkte Rohrverbindung
(п) połączenie kielichowe
(р) îmbinare cu filet din corp
(ф) accouplement de tiges
(ч) hrdlové spojení

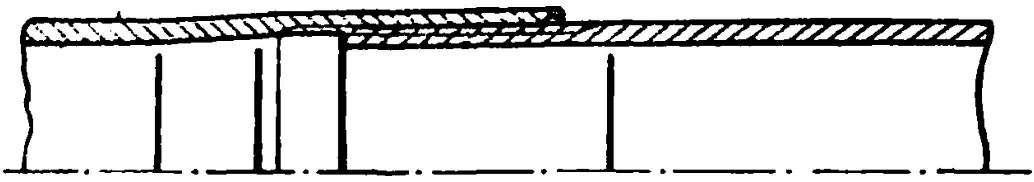

1.6.0.25

1.6.0.26 Переходник (переводник)

деталь для соединения отдельных элементов бурового снаряда, отличающихся либо по диаметру, либо по резьбе

(а) substitute
(б) преходник
(в) átmenet
(м) шилжүүлэгч
(н) Übergang
(п) łącznik
(р) reducție
(ф) raccord
(ч) přechod

1.6.0.27 Буровой замок, замок

деталь для соединения отдельных элементов бурильной колонны, состоящая из ниппеля и муфты, соединенных между собой специальной резьбой в форме усеченного конуса

(а) tool joint
(б) съединител конусен за щанги
(в) kapcsoló
(м) өрмийн цоожин холбоо
(н) Gestängeverbinder
(п) zwornik
(р) racord special
(ф) manchon de tiges, tool-joint
(ч) spojka vrtných trubek

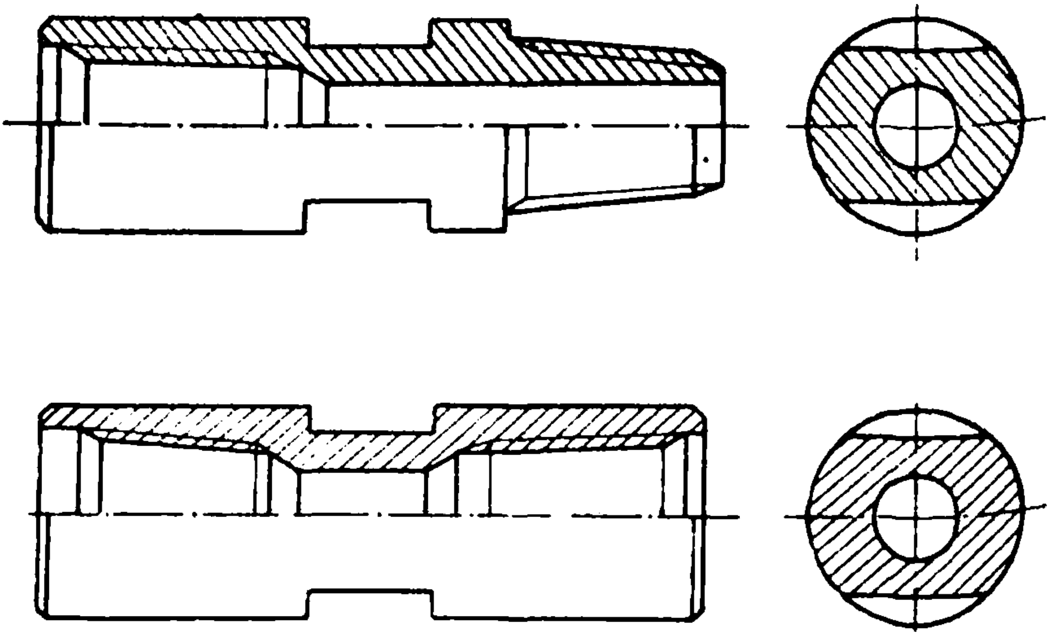

1.6.0.27

1.6.0.28 **Предохранительное кольцо**

кольцо, служащее для предохранения резьб труб от повреждения

(а) external thread protector
(б) предпазна гривна
(в) menetvédő gyűrű
(м) эргээс (резьба) хамгаалах цагираг
(н) Gewindeschutzkappe
(п) ochraniacz gwintu zewnętrznego
(р) inel protector
(ф) protecteur de filetage extérieur
(ч) ochranný nákružek

1.6.0.29 **Предохранительная пробка**

пробка для предохранения внутренних резьб труб от повреждения

(а) internal thread protector
(б) предпазна тапа
(в) menetvédő dugó
(м) эргээс (резьба) хамгаалах бөглөө
(н) Gewindeschutzring, Gewindeschutzpfropfen
(п) ochraniacz gwintu wewnętrznego
(р) dop, protector
(ф) protecteur de filetage intérieur
(ч) ochranná zátka

1.6.0.30 **Башмак для обсадных труб**

деталь, имеющая в верхней части резьбу для соединения с обсадной трубой; служит для предохранения нижнего конца обсадной колонны от повреждения при спуске ее в скважину

(а) casing shoe
(б) тръбна обувка за обсадни тръби
(в) csősaru
(м) гэрэвч хоолойг хамгаалах ул
(н) Rohrschuh
(п) but rur okładzinowych
(р) șiu pentru coloană
(ф) sabot de tubage
(ч) pata pažnic

1.6.0.31 **Протектор**

приспособление для предохранения бурильной колонны от истирания при вращении, а также для уменьшения ее изгиба и вибрации, представляющее собой кольцо, закрепляемое на бурильной трубе

(а) drill pipe protector
(б) протектор (предпазител)
(в) protektor
(м) хамгаалагч бөгж (протектор)
(н) Protektor
(п) ochraniacz rur, protektor
(р) manșon de protecție pentru prăjini
(ф) protecteur de tiges de forage
(ч) protektor

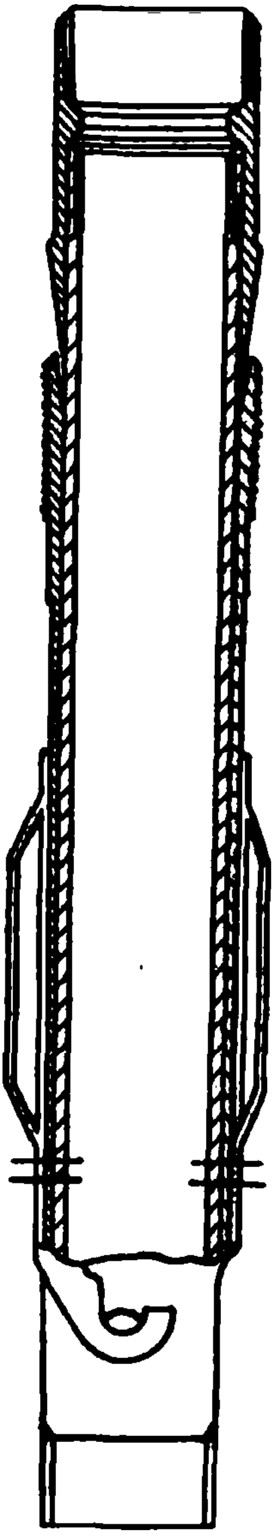

1.6.0.34

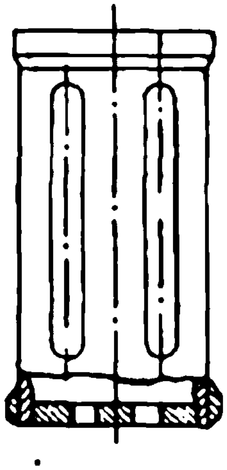

1.6.0.35

1.6.0.32 **Забивная головка**

приспособление для предохранения верхнего конца колонны труб от повреждения при забивании ее в скважину

(а) —
(б) забивна глава
(в) védősapka
(м) цохилтоос хамгаалах толгой
(н) Rammkopf
(п) glowica do wbijania rur
(р) cap protector de coloană
(ф) —
(ч) zatloukací hlava

1.6.0.33 **Обсадная головка**

короткая толстостенная труба с резьбой для навинчивания на обсадную колонну с целью подвешивания последней на крюк при спусках и подъемах этой колонны

(а) casing lifting sub •
(б) тръбна кофа за обсадна колона
(в) béléscső szállító fej •
(м) гэрэвч хоолойн толгой
(н) Hebekappe
(п) huczek
(р) suvei
(ф) —
(ч) pažnicová hlava

1.6.0.34 **Подвесной хомут**

приспособление для спуска и поддерживания потайной колонны в скважине

(а) liner hanger
(б) устройство подържащо
(в) vesztett csőoszlop szállítófej
(м) дүүжлэх хом
(н) Linerhänger
(п) zawiesie kolumny traconej
(р) agăţător de coloană
(ф) jauge de diamètre intérieur des tubes •
(ч) závěs ztracené kolony

1.6.0.35 **Трубный шаблон**

приспособление для контроля диаметра труб

(а) drift diameter gauge
(б) тръбен шаблон
(в) csősablon
(м) хоолойн диаметр хэмжигч
(н) Rohrkaliber •
(п) sprawdzian trzpieniowy do rur
(р) şablon pentru ţevi
(ф) calibre de filetage
(ч) šablona

1.7.0.0 БУРОВОЙ ИНСТРУМЕНТ
DRILLING TOOLS
СОНДАЖЕН ИНСТРУМЕНТ
EGYÉB FÚRÓSZERSZÁMOK
ОРМИНИЙ БАГАЖ ХЭРЭГСЭЛ
BOHRWERKZEUGE
NARZĘDZIA WIERTNICZE
SCULE DE FORAJ
OUTILS DE FORAGE
VRTNÉ NÁŘADÍ

1.7.0.1 **Канатный замок (ропсокет)**

приспособление, применяемое при ударном бурении для соединения каната с буровым снарядом

(а) rope socket
(б) ключалка за въже
(в) kötélbilincs
(м) канатный шаантаг
(н) Seilschloss
(п) pasterka
(р) manşon de cablu
(ф) douille de cable
(ч) lanová hlava

1.7.0.2 **Раздвижная штанга**

приспособление, применяемое при ударном бурении для отрыва от забоя и выбивания бурового снаряда, представляющее собой два удлиненных замкнутых звена, скользящих одно в другом; различаются рабочие (при бурении скважин) и ловильные (для выбивания прихваченного бурового снаряда) раздвижные штанги

(а) drilling jars
(б) ножица (раздвижна щанга)
(в) váltóolló
(м) доргиот сум (хайч, гулууз)
(н) Rutschschere
(п) nożyce ogniwowe
(р) gealā
(ф) coulisse de forage par battage
(ч) smykač

1.7.0.3 **Ударная штанга**

штанга в виде металлического стержня с резьбами на обоих концах, служащая для увеличения массы бурового снаряда при ударном бурении

(а) drill stem
(б) ударна щанга
(в) verőrúd (sulyosbító)
(м) цохилтын штанг
(н) Schlagstange
(п) obciążnik udarowy
(р) prăjină percutantă
(ф) masse-tige pour le forage par battage
(ч) zátěžka pro nárazové vrtání

1.7.0.4 Центратор

приспособление для центрирования бурового снаряда или обсадной колонны в скважине

(а) centralizer
(б) центратор
(в) központosító
(м) тохируулагч
(н) Zentrator
(п) prowadnik
(р) centror
(ф) centraliseur
(ч) centrátor

1.7.0.5 Шнек

металлическая труба или стержень с наваренной по винтовой линии стальной лентой, служащей для транспортировки горной породы из скважины на поверхность при шнековом бурении

(а) —
(б) шнек
(в) spirál
(м) шнек
(н) Schneckengestänge
(п) świder ślimakowy
(р) şnec
(ф) —
(ч) šnekový vrták

1.7.0.6 Магазинный шнек

шнек с керноприемным устройством, предназначенный для бурения скважин с отбором керна

(а) —
(б) шнек ядков
(в) magszedő spirál
(м) керн авах шнек
(н) Magazinschnecke
(п) świder ślimakowy, rdzeniowy
(р) carotieră şnec
(ф) —
(ч) šnekový vrták jádrovací

1.7.0.7 Желонка

инструмент, состоящий из полого металлического цилиндра и желоночного башмака с клапаном, предназначенный для очистки скважины от шлама после разрушения породы долотом, тартания или ударного бурения рыхлых пород и плывунов; помимо простейших, имеются следующие конструкции желонок: поршневая, вакуумная, грейферная, желонка — помпа и др.

(а) bailer
(б) желонка
(в) kanál
(м) желонк
(н) Schmantbüchse
(п) łyżka
(р) lingură de lăcărit
(ф) cuiller
(ч) ventilový lžícový vrták

1.7.0.8 **Желопочный башмак**

стальное кольцо, соединяющееся с желонкой при помощи заклепок или резьбы; служит для предохранения нижнего конца желонки от повреждения и удержания внутри желонки шлама или воды с помощью тарельчатого клапана

(а) bailer shoe
(б) обувка за желонка
(в) kanálsaru
(м) желонкийн ул
(н) Schmantbüchsenschuh
(п) but łyżki
(р) şiu pentru lingură
(ф) sabot de cuiller
(ч) pata ventilového lžícového vrtáku

1.7.1.0 ПОРОДОРАЗРУШАЮЩИЕ ИНСТРУМЕНТЫ И ИСТИРАЮЩИЕ МАТЕРИАЛЫ

DRILLING TOOLS AND HARD FACING MATERIALS

СКАЛОРАЗРУШАВАЩИ ИНСТРУМЕНТИ И ИЗТРИВАЩИ МАТЕРИАЛИ

KŐZETBONTÓ FURÓSZERSZÁMOK

ЧУЛУУЛГИЙГ ЭВДЭГЧ БАГАЖ ЗЭВСЭГ БА УРЖ ЭЛЭЭХ МАТЕРИАЛУУД

GESTEINSZERSTÖRENDE WERKZEUGE UND ARMIERUNGSMATERIAL

NARZĘDZIA I MATERIAŁY ZWIERCAJĄCE

SCULE DE DISLOCARE A ROCII ŞI MATERIALE PENTRU ARMARE

OUTILS ET MATERIEL DE FORAGE

ŘEZNÝ NÁSTROJ A ŘEZNÉ MATERIÁLY

1.7.1.1 **Ложковый бур (буровая ложка)**

породоразрушающий инструмент, представляющий собой пустотелый цилиндрический корпус с продольным вырезом, который в нижней части оканчивается лезвием; различают буры нормальные и эксцентричные

(а) shell auger
(б) шапа
(в) kanálfúró
(м) халбаган өрөм
(н) Schappe
(п) świder rurowy
(р) sapă lingură
(ф) terrière
(ч) lžícový vrták

Спиральный бур (змеевик)

породоразрушающий инструмент, представляющий собой завитую в спираль стальную полосу, нижний конец которой заправлен в виде рыбьего хвоста и заострен

(а) screw auger
(б) свредел
(в) csigafuró
(м) эрэглэг (спираль) өрөм
(н) Spiralbohrer
(п) świder spiralny
(р) sapă spirală
(ф) tarrière
(ч) šroubový vrták

Тарельчатый бур

породоразрушающий инструмент, представляющий собой металлический стержень, заканчивающийся в нижней части режущими лопастями в форме тарелок, слегка наклоненных к оси стержня

(а) earth auger
(б) дисков свредел
(в) tányérfúró
(м) тавгал өрөм
(н) Tellerbohrer
(п) świder talerzowy
(р) sapă cu discuri
(ф) —
(ч) talířový vrták

Бур-стакан

породоразрушающий инструмент для ручного бурения скважин, представляющий собой полый металлический усеченный конус, нижний, более широкий, конец которого заострен и закален; в стенке его имеется продольное отверстие

(а) —
(б) желонка безклапанна
(в) talajmintavevő
(м) аяган өрөм
(н) Bohrstutzen
(п) świder łyżkowy, otwarty
(р) ştuţ
(ф) —
(ч) odběrný válec

Буровое долото, долото

породоразрушающий инструмент, предназначенный для механического разрушения горных пород при бескерновом бурении.

(а) bit
(б) сондажно длето
(в) teljesszelvényű fúró
(м) өрмийн цүүц
(н) Bohrmeissel, Meissel
(п) świder wiertniczy
(р) sapă de foraj
(ф) trépan
(ч) vrtné dláto

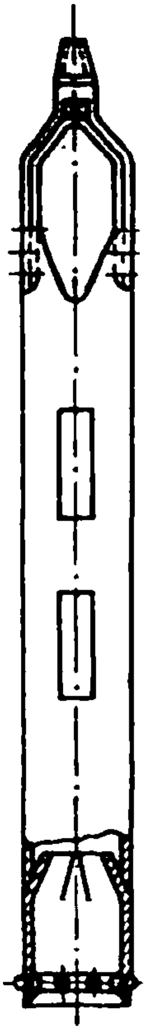
1.7.1.4

1.7.1.6 Колонковое долото

долото, позволяющее осуществлять бурение с отбором керна, диаметр которого существенно меньше диаметра скважины; применяются долота с колонковой трубой и со съемным грунтоносом

(а) core bit
(б) ядково длето
(в) magfuró
(м) баганат өрмийн цуух
(н) Kernmeissel
(п) rdzeniówka do wierceń obrotowych stołowych
(р) cap de carotieră
(ф) carottier
(ч) jádrovácí vrtné dláto

1.7.1.7 Долото ударного типа

долото, предназначенное для ударного бурения; разрушение горной породы осуществляется лезвием долота различной конструкции в зависимости от физико-механических свойств горных пород (плоским, двутавровым, овальным, зетовым, крестовым, пирамидальным, эксцентрическим и т.п.)

(а) percussion bit
(б) длето за ударно сондиране
(в) ütősvéső
(м) цохилтот өрмийн цуух
(н) Schlagmeissel
(п) świder udarowy
(р) sapă pentru foraj percutant
(ф) trépan de battage
(ч) nárazové dláto

1.7.1.8 Долото режущего типа

долото, предназначенное для вращательного бурения; разрушение горной породы осуществляется либо режущими элементами долот (например, лопасти), либо материалом, которым армируется долото (например, алмазы)

(а) drag bit
(б) длето режещ тип
(в) vágó típusú fúró
(м) огтлогч цуух
(н) Drehmeissel
(п) świder skrawający
(р) sapă de tip tăietor
(ф) outil à lames
(ч) řezné vrtné dláto

1.7.1.9 Лопастное долото

долото режущего типа, состоящее из корпуса и породоразрушающих лопастей (перьев); в зависимости от физико-механических свойств горных пород применяются одно- и многолопастные долота

(а) drag bit
(б) перково длето
(в) szárnyas fúró (véső)
(м) далбаат цуух
(н) Blattmeissel, Flügelmeissel
(п) świder skrzydłowy
(р) sapă cu lame
(ф) outil à lames
(ч) listové dláto

1.7.1.10 Долото „Рыбий хвост", долото „РХ"

разновидность лопастного долота, представляющая собой плоскую, в нижней части разрубленную лопатку, обе половины которой загнуты в противоположные стороны

(а) fishtail
(б) длето „Риба опашка РО"
(в) halfarkú fúró
(м) „Загасан суулт" цууц
(н) Fischschwanzmeissel
(п) świder prosty (Rybi ogon)
(р) sapă „Coadă de peşte"
(ф) outil bilame, trépan queue de poison
(ч) rybinové dláto

1.7.1.11 Долото „Пилот"

долото с выступающей центральной частью, которая в процессе бурения способствует сохранению заданного направления ствола скважины

(а) pilot bit, lead bit
(б) длето с водач
(в) pilóta fúró
(м) цууц „нисгэгч"
(н) Pilotmeissel
(п) świder pilotujący
(р) sapă cu premergător
(ф) trépan pilot
(ч) vodicí dláto

1.7.1.12 Пикобур

долото режущего типа, состоящее из корпуса в виде отрезка буровой трубы, на который со стороны нижнего торца и вдоль образующих наварены металлические клиновидные пластины, армированные резцами из твердых сплавов

(а) diamond point bit
(б) пикобур
(в) hegyes fúró (dárdafúró)
(м) шовх өрөм (пикобур)
(н) —
(п) świder szpiczasty
(р) sapă lance
(ф) trépan pointu
(ч) hrotové dláto

1.7.1.13 Алмазное долото

долото режущего типа, корпус которого соединен с матрицей, армированной алмазами; в зависимости от физико-механических свойств горных пород применяются алмазные долота, различные по форме и профилю торца

(а) diamond bit
(б) диамантено длето
(в) gyémánt fúró
(м) алмазан цууц
(н) Diamantmeissel
(п) świder diamentowy
(р) sapă cu diamante
(ф) trépan au diamant
(ч) diamantové dláto

1.7.1.14 **Долото ударно-режущего типа**

долото, предназначенное для ударно-вращательного бурения; разрушение горной породы осуществляется под совместным действием ударной и режущей нагрузок

(а) —
(б) длето ударно-режещ тип
(в) kombinált hatású fúró
(м) цохин огтлогч цууц
(н) Drehschlagmeissel
(п) świder udarowo-skrawający
(р) sapă percutant-tăietoare
(ф) trépan de battage à lames
(ч) nárazo-řezné dláto

1.7.1.15 ***Шарошечное долото***

долото ударно-режущего типа, имеющее стальные лапы с закрепленными на них шарошками; применяются одно- и многошарошечные долота

(а) roller bit, rock bit
(б) ролково длето
(в) görgősfúró
(м) нидрэгт цууц
(н) Rollenmeissel
(п) świder gryzowy
(р) sapă cu role
(ф) trépan à molettes
(ч) valivé dláto

1.7.1.16 ***Шарошка***

деталь шарошечного долота, выполненная в виде цилиндрической или конической фигуры вращения; боковая поверхность шарошки имеет зубья или твердосплавные вставки, которые разрушают породу при вращении долота

(а) cone roller
(б) ролка
(в) görgő
(м) нидрэг (шарошка)
(н) Rolle
(п) gryz
(р) rolă
(ф) molette
(ч) kotouč valivého dláta

1.7.1.17 **Лапа шарошечного долота**

деталь шарошечного долота, несущая шарошку и допускающая её вращение

(а) rock bit leg
(б) крак на ролково длето (лапка)
(в) görgősfúró láb
(м) нидрэгэн цууцийн тотог
(н) Rollenmeisselpratze
(п) łapa świdra gryzowego
(р) falca rolei
(ф) bras du trépan à molettes
(ч) rameno valivého dláta

1.7.1.18 Штыревое долото

разновидность шарошечного долота, отличающаяся тем, что шарошки вместо зубьев армированы цельными твердосплавными вставками, выступающие наружу части которых имеют сферическую форму

(а) tungsten carbide button bit, tungsten carbide insert bit
(б) длето триролково
(в) göbösfúró
шерен цууц
(н) Warzenmeissel
(п) świder gryzowy-słupkowy
(р) sapă cu butoni
(ф) trépan à pastilles
(ч) roubikové valivé dláto

1.7.1.19 Гидромониторное долото

разновидность долот режущего и ударно-режущего типов, отличающаяся тем, что площадь сечения промывочных каналов в долоте значительно уменьшена, а выходные концы их приближены к забою; разрушение горных пород при бурении увеличивается за счет воздействия на забой струи промывочной жидкости

(а) jet bit
(б) хидромониторно длето
(в) jet-fúró
(м) усан шуршуурт өрөмдлөгийн
(м) цууц
(н) Düsenmeissel
(п) świder dyszowy
(р) sapă cu jet
(ф) trépan à jet
(ч) tryskové dláto

1.7.1.20 Резец

режущий элемент породоразрушающего инструмента различной формы (восьмигранники, прямоугольники, пластины или иголки), изготавливаемый из твердых сплавов, стали, керамики и т.д.

(а) cutting edge blade
(б) резец
(в) keményfémbetét
(м) хутга
(н) Schneide
(п) ostrze
(р) inserţie
(ф) taillant du trépan lame
(ч) tvrdokovový břit

1.7.1.21 Буровая коронка, коронка

породоразрушающий инструмент для механического разрушения горных пород при колонковом бурении

(а) core bit
(б) сондажна корона
(в) fúrókorona
(м) өрмийн коронк
(н) Bohrkrone, Krone
(п) koronka małośrednicowa
(р) coroană de foraj
(ф) couronne de carottage
(ч) vrtná korunka

1.7.1.22 Армирование

увеличение износостойкости изделя путем присоединения к нему элементов из более стойкого материала

(а) hard facing
(б) зареждане (армиране)
(в) vértezés
(м) бэхжуулэлт
(н) Armierung
(п) zbrojenie
(р) armare
(ф) renforcement au metal dur
(ч) armování

1.7.1.23 Торец коронки

поперечная по отношению к оси коронки поверхность, служащая для размещения истирающих элементов

(а) core bit crown, core bit head
(б) чело на корона
(в) koronahomlok
(м) коронкийн торец
(н) Kronenlippe
(п) czoło koronki
(р) suprafața frontală a coroanei
(ф) tête de la couronne
(ч) čelo korunký

1.7.1.24 Короночное кольцо

корпус твердосплавной или алмазной коронки, не армированный истирающим материалом

(а) core bit steel body
(б) тяло на сондажна корона
(в) koronatest
(м) коронкийн цагриг
(н) Kronenkörper
(п) kadłub koronki
(р) coroană brută
(ф) corps de la couronne
(ч) korunkový prstenec

1.7.1.25 Зубчатая коронка

буровая коронка, торцевая часть которой имеет зубья, разведенные попеременно наружу и внутрь ее корпуса

(а) saw toothed core bit
(б) зъбчата корона
(в) fogaskorona
(м) шүдэт коронк
(н) Zahnkrone
(п) koronka zębata
(р) coroană cu dinți
(ф) couronne dentée
(ч) zubová korunka

1.7.1.26 Твердосплавная коронка

буровая коронка, армированная резцами из твердых сплавов

(а) core bit with tungsten carbide inserts
(б) твърдосплавна корона
(в) keményfémbetétes korona
(м) хатуу хайлшит коронк

(н) Hartmetallkrone
(п) koronka zbrojona twardymi spiekámi
(р) coroană cu aliaj dur
(ф) couronne au carbure
(ч) tvrdokovová korunka

1.7.1.27 **Самозатачивающаяся коронка**

твердосплавная коронка, армированная резцами малого сечения, впаянными в матрицу из мягкой стали; при бурении матрица изнашивается быстрее твердого сплава, в результате чего резцы обнажаются и разрушают горную породу

(а) selfsharpening core bit
(б) самозаточваща се корона
(в) önélező korona, mikrolapkás korona
(м) өөрөө хурцлагдах коронк
(н) selbstschärfende Krone
(п) koronka samoostrząca się
(р) coroană autoascuțitoare
(ф) couronne à auto-affûtage
(ч) samozábrusná korunka

1.7.1.28 **Ребристая коронка**

твердосплавная коронка, боковая поверхность которой оснащена ребрами, армированными резцами из твердых сплавов

(а) —
(б) ребриста корона
(в) bordás korona
(м) хавирган коронк
(н) Rippenkrone
(п) koronka żebrowa
(р) coroană cu palete
(ф) couronne à ailettes
(ч) žebrová korunka

1.7.1.29 **Подрезной резец**

твердосплавный резец, выступающий за боковую поверхность корпуса буровой коронки. В зависимости от расположения различают наружные и внутренние подрезные резцы; подрезные резцы служат для предохранения буровой коронки от преждевременного износа её по диаметрам

(а) gauge edge
(б) външен резец
(в) mérettartó keményfémbetét
(м) хамгаалагч хутга
(н) Kaliberschneide
(п) ostrze boczne
(р) cuțit lateral
(ф) tranchant latéral
(ч) boční řezný břit

1.7.1.30 Алмазы для бурения

технические алмазы естественной формы или дробленые как один из видов истирающих материалов; они подразделяются на борты, балласы и карбонадо. Величина алмазов, которыми армируются современные долота и коронки, колеблется от одного до 300—400 штук на карат

(а) drilling diamonds
(б) диаманти за сондиране
(в) gyémánt
(м) өрөмдлөгийн алмаз
(н) Bohrdiamanten
(п) diamenty wiertnicze
(р) diamante pentru foraj
(ф) diamants de forage
(ч) diamanty

1.7.1.31 Рекуперированные алмазы (извлеченные алмазы)

алмазы, извлеченные из отработанных алмазных инструментов

(а) recovered diamonds
(б) извадени диаманти
(в) visszanyert gyémánt
(м) дахин хэрэглэх алмаз
(н) rückgewonnene Diamanten
(п) diamenty odzyskiwane (regenerowane)
(р) diamante recuperate
(ф) diamants récupérés
(ч) regenerované diamanty

1.7.1.32 Овализованные алмазы

алмазы, которым путем искусственной обработки придана округлая форма с целью увеличения прочностных свойств

(а) rounded diamonds
(б) овалирани диаманти
(в) kerekített gyémánt
(м) зууван болгосон алмаз
(н) gerundete Diamanten
(п) diamenty owalizowane
(р) diamante ovalizate
(ф) diamants ovalisés
(ч) ovalizované diamanty

1.7.1.33 Объемные алмазы

алмазы, расположенные внутри патрицы или на её торцевой поверхности

(а) —
(б) обемни диаманти
(в) homlokgyémánt
(м) торецийн алмаз
(н) Lippendiamanten
(п) diamenty czołowe
(р) diamante frontale
(ф) diamants de tête
(ч) čelní diamanty

1.7.1.34 Подрезные алмазы

алмазы, расположенные на боковой поверхности матрицы; назначение их то же, что и подрезных резцов

(а) —
(б) подрезни диаманти (калибрирации)
(в) mérettartó gyémánt
(м) хамгаалах алмаз, алмаз
(н) Kaliberdiamanten
(п) diamenty boczne
(р) diamante laterale
(ф) diamants de calibrage
(ч) boční diamanty

1.7.1.35 Алмазная коронка

буровая коронка, армированная алмазами; состоит из короночного кольца и алмазосодержащей матрицы

(а) diamond core bit
(б) диамантена корона
(в) gyémántkorona
(м) алмазан коронк
(н) Diamantkrone
(п) koronka diamentowa
(р) coroană cu diamante
(ф) couronne à diamant
(ч) diamantová korunka

1.7.1.36 Однослойная алмазная коронка

алмазная коронка, в которой объемные алмазы крупностью не более 20—60 штук на карат располагаются в один слой

(а) onelayer diamond core bit
(б) еднослойна диамантова короно
(в) egyrétegü gyémántkorona
(м) дан үет алмазан коронк
(н) einschichtige Diamantkrone, oberflächenbesetzte Diamantkrone
(п) koronka diamentowa jednowarstwowa
(р) coroană cu un strat de diamante
(ф) couronne aux diamants sertis
(ч) jednovrstvá diamantová korunka

1.7.1.37 Многослойная алмазная коронка

алмазная коронка, в которой объемные алмазы крупностью от 60 до 200 штук на карат располагаются в несколько слоев

(а) multilayer diamond core bit
(б) многослойна диамантова корона
(в) többrétegű gyémántkorona
(м) олон үет алмазан коронк
(н) mehrschichtige Diamantkrone
(п) koronka diamentowa wielowarstwowa
(р) coroană cu strate multiple de diamante
(ф) couronne à diamant à couches multiples
(ч) vícevrstvá diamantová korunka

1.7.1.38 Импрегнированная алмазная коронка

алмазная коронка, при изготовлении которой объемные алмазы крупностью от 90 до 400 штук на карат перемешаны с шихтой матрицы с целью разномерного насыщения матрицы алмазами

(а) impregnated diamond core bit
(б) импрегнирана диамантова корона
(в) impregnált gyémántkorona
(м) чанаржуулсан алмазан коронк
(н) imprägnierte Diamantkrone
(п) koronka diamentowa impregnowana
(р) coroană impregnată cu diamante
(ф) couronne aux diamants imprégnée
(ч) impregnovaná diamantová korunka

1.7.1.39 Гранулированная алмазная коронка

импрегнированная алмазная коронка, в которой объемные алмазы для более равномерного распределения в матрице предварительно покрываются оболочками из металла матрицы

(а) —
(б) гранулирана диамантова корона
(в) granulált gyémántkorona
(м) металл бурхуулт алмазан коронк
(н) granulierte Diamantkrone
(п) koronka diamentowa granulowana
(р) coroană cu diamante granulate
(ф) couronne aux diamants métalisés
(ч) diamantová korunka s pokovenými diamanty

1.7.1.40 Сектор

участок твердосплавных и алмазных коронок, а также некоторых типов алмазных долот, расположенный между двумя соседними промывочными каналами

(а) segment
(б) сегмент (сектор)
(в) szegmens
(м) сектор
(н) Sektor
(п) segment
(р) sector
(ф) segment
(ч) segment

1.7.1.41 Промывочный канал (промывочная канавка)

различного вида отверстия, вырезы и канавки, имеющиеся в породоразрушающем ин-

(а) mud circulating openings, mud circulating channels
(б) канал промивен
(в) öblítő nyílás (furat, horony)
(м) угаагч шингэн өх суваг
(н) Spülungskanal

струменте для прохода жидкости (воздуха) с целью охлаждения инструмента и очистки забоя от шлама

(п) kanał płuczkowy
(р) canal de spălare
(ф) canal à boue, passage d'eau
(ч) výplachový kanál

1.7.1.42 **Матрица**

часть алмазных долот и коронок, а также некоторых типов твердосплавных коронок, служащая для размещения и укрепления алмазов (резцов из твердого сплава) в породоразрушающем инструменте; матрица должна обладать определенной способностью удерживать алмазы, прочностью, износостойкостью и хорошей теплопроводностью, а также надежно крепиться к короночному кольцу или корпусу алмазного долота

(а) matrix
(б) матрица
(в) matrica
(м) матриц
(н) Matrix
(п) matryca
(р) matriță
(ф) matrice
(ч) řezny věnec

1.7.1.43 **Буровая дробь, дробь**

истирающий материал, изготавливаемый из серого чугуна и стали в форме шарообразных дробинок диаметром 2,5 до 4 мм или из стальной проволоки (дробь-сечка) в форме цилиндров (высота цилиндров равна их диаметру — от 2 до 3.5 мм); номер дроби обозначает размер дробинок в мм

(а) drilling shot
(б) шрот
(в) sörét, szecska
(м) ормийн урэл
(н) Bohrschrot, Schrot
(п) śrut wiertniczy
(р) alice pentru foraj
(ф) grenaille de forage
(ч) vrtný šrot

1.7.1.44 **Дробовая коронка**

буровая коронка, применяемая при дробовом бурении, имеющая на боковой поверхности один или два выреза, служащих для поступления буровой дроби на забой и прохода промывочной жидкости

(а) core bit for shot drilling
(б) шротова корона
(в) sörétkorona
(м) урлийн коронк
(н) Schrotkrone
(п) koronka śrutowa
(р) coroană pentru alice
(ф) couronne à grenailles
(ч) šrotová korunka

1.7.1.45 Виброзонд

инстумент, используемый при вибробурении; представляет собой стальную трубу, которая в нижней части соединяется с башмаком

(а) —
(б) виброзонд
(в) vibrofúró
(м) виброзонд
(н) Vibrostutzen
(п) sonda wibracyjna
(р) tub vibrator
(ф) sonde vibrante
(ч) vibrační jádrovnice

1.7.1.46 Расширител

породоразрушающий инструмент, служащий для расширения или калибровки стенок скважины; в зависимости от способа разрушения горных пород и вида истирающего материала различают шарошечные, алмазные и другие расширители

(а) reamer
(б) разширител
(в) bővítő
(м) өргөтгөгч
(н) Erweiterungswerkzeug, Nachräumer
(п) rozszerzacz
(р) lärgita
(ф) elargisseur, aléseur, outil aléseur
(ч) přibírák (srovnávač)

1.8.0.0 ИНСТРУМЕНТЫ И ПРИСПОСОБЛЕНИЯ ДЛЯ АВАРИЙНЫХ РАБОТ

FISHING TOOLS AND INSTRUMENTS

ИНСТРУМЕНТ И ПРИСПОСОБЛЕНИЯ ЗА АВАРИЙНИ РАБОТИ

MENTÖSZERSZÁMOK

ОСОЛ ГЭМТЛИЙГ АРИЛГАХ ҮЕД ХЭРЭГЛЭХ БАГАЖ ЗЭВСЭГ

WERKZEUGE UND GERÄTE FÜR HAVARIEARBEITEN

NARZĘDZIA I PRZYRZĄDY DO PRAC RATUNKOWYCH

SCULE ŞI DISPOZITIVE PENTRU LUCRĂRI DE INSTRUMENTAŢIE

MATERIEL D'INSTRUMENTATION

ZAŘÍZENÍ A POMOCNÝ NÁSTROJ PRO HAVARIJNÍ PRÁCE

1.8.0.1 Ловильный инструмент

набор инструмента для захватывания и извлечения оставленных в скважине частей бурового снаряда, обсадных труб, стального каната и других предметов

(а) fishing tools
(б) спасителен инструмент
(в) mentőszerszám
(м) барих багаж
(н) Fangwerkzeug
(п) narzędzia ratunkowe
(р) scule de instrumentaţie
(ф) outils d'instrumentation outils de repechage
(ч) chytací nářadí

1.8.0.2 Ловильный колокол

ловильный резьбонарезной инструмент с внутренней конической нарезкой для соединения с бурильными трубами за наружную поверхность при извлечении их из скважины

(а) fishing socket, die collar
(б) камбана
(в) harang
(м) барих хонх
(н) Fangglocke
(п) tuta
(р) tuta
(ф) cloche taraudée
(ч) chytací zvon

1.8.0.3 Ловильный метчик

ловильный резьбонарезной инструмент для соединения с буровыми трубами за внутреннюю поверхность при извлечении их из скважины, представляющий собой металлический конус с наружной нарезкой

(а) fishing tap
(б) метчик
(в) tőr
(м) барих эм хэрэглүүр (метчик)
(н) Fangdorn
(п) gwintownik
(р) dorn
(ф) taraud de repéchage
(ч) chytací trn

1.8.0.11 Ловильный штопор

ловильный инструмент в виде спирали для захватывания и извлечения каната или каротажного кабеля из скважины

(а) wire line spiral fishing tool
(б) свинска опашка
(в) mentőspirál
(м) барих штопор
(н) Seilfangspirale
(п) hak spiralny
(р) stepar
(ф) crochet spiral
(ч) pružinový chytač

1.8.0.12 Ловильный ерш

ловильный инструмент для захватывания и извлечения каната или каротажного кабеля из скважины, представляющий собой стержень (вилку) с зубьями

(а) wire line grab
(б) кука за хващане на въже
(в) szigony
(м) барих эгэлдрэг
(н) Seilfangspeer
(п) hak po linę
(р) ghimpar
(ф) harpon de repechage du cable
(ч) zubový chytací trn

1.8.0.13 Канаторезка

инструмент для обрезания каната или каротажного кабеля в скважине

(а) wire- line
(б) въжерезач
(в) kötélvágó
(м) канат огтлогч
(н) Seilmesser
(п) nóż do liny
(р) tăietor de cablu
(ф) coupe-cable
(ч) lanový nůž

1.8.0.14 Овершот

ловильный инструмент для захватывания в скважине бурильных труб под торец замка или муфты и их извлечения

(а) overshot with springs
(б) овершот
(в) rugós mentőharang
(м) овершот
(н) Overshot
(п) korona ratunkowa ze sprężynami
(р) coruncă
(ф) overshot à ressorts
(ч) klinový chytač

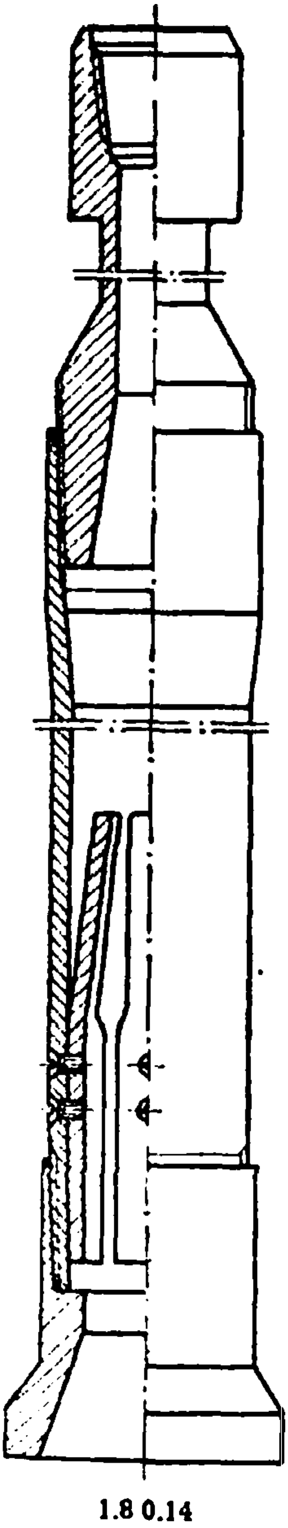

1.8 0.14

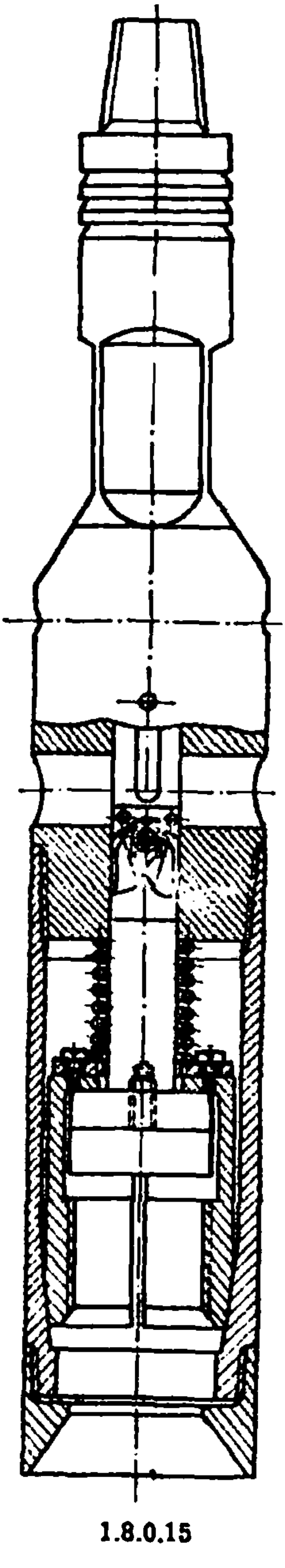

1.8.0.15

1.8.0.15 Шлипс

ловильный инструмент, имеющий клиновые скользящие плашки для захватывания различных частей бурового снаряда за наружную гладкую поверхность

(а) overshot with slips
(б) шлипс
(в) ékes mentőharang
(м) шлипс
(н) Gestängefangkrebs
(п) korona ratunkowa z klinami
(р) coruncă cu bacuri
(ф) overshot à coins
(ч) klapkový chytač

1.8.0.16 Ударная баба

приспособление для выбивания бурового снаряда, прихваченного в скважине, а также для забивания колонны обсадных труб

(а) ram
(б) ударна бабка
(в) verőkos
(м) аврага муна
(н) Schlagbär (Oma)
(п) bijak
(р) mai de percuţie
(ф) bélier
(ч) beranidlo

1.8.0.17 Выбивная пробка

приспособление, навинчиваемое на верхнюю бурильную трубу прихваченного бурового снаряда и воспринимающее удары при выбивании ударной бабой

(а) —
(б) избивна тапа
(в) kiverő dugó
(м) цохилтын тээглүүр
(н) Schlagkopf
(п) głowica do podbijania
(р) dop protector pentru bătaie
(ф) coulisse
(ч) vybíjecí hlava

1.8.0.18 Печать

приспособление для определения положения и формы оборванных частей бурового снаряда или колонны обсадных труб и посторонних предметов в скважине

(а) impression block
(б) печат
(в) lenyomatvevő
(м) мөр гаргагч (тамга)
(н) Abdruckbüchse
(п) odciskacz
(р) model
(ф) empreinte
(ч) otisková hlavice

1.8.0.19 **Аварийный фрезер**

режущий инструмент, армированный твердыми сплавами, служащий для разбуривания оставленных в скважине металлических предметов, обработки поврежденных концов труб, выравнивания небольших вмятин и заусениц внутри колонны обсадных труб и т.д.

(а) milling tool
(б) аварийна фреза
(в) maró
(м) аварийн зоруул (фрезер)
(н) Fräser
(п) żeracz, frez
(р) freză de instrumentaţie
(ф) fraise
(ч) vrtná fréza

1.8.0.20 **Отсоединитель (противоаварийный переходник)**

приспособление, включаемое в состав бурового снаряда для отсоединения колонны бурильных труб от колонкового набора, прихваченного в скважине

(а) safety joint
(б) предпазен нипел
(в) könnyenoldó
(м) салгагч (авар эсэргүүцэх залгуур)
(н) Sicherheitsverbinder
(п) łącznik bezpieczeństwa
(р) legătură de siguranţă
(ф) joint de sécurité
(ч) rozspojník

1.8.0.21 **Керноловитель**

приспособление для захватывания оставленного в скважине керна с целью его извлечения

(а) core catcher
(б) ядкоуловител
(в) magmentő
(м) керн баригч
(н) Kernfänger
(п) chwytak rdzenia
(р) extractor de carotă
(ф) arrache-carotte
(ч) chytač jádra

1.8.0.22 **Направляющий конус**

приспособление для центрирования в скважине верхней части отклоненной колонны обсадных труб в скважине

(а) —
(б) направляващ конус
(в) vezetőkup
(м) чиглуулэгч конус
(н) Führungskonus
(п) —
(р) con de centrare
(ф) —
(ч) nálevkový navaděč

Направляющий патрубок

патрубок служащий для направления метчика находящегося внутри него при соединении его с бурильными трубами

(а) fishing tap with guide shoe
(б) направляваща тръба
(в) tölcséres mentőtőr
(м) чиглүүлэх богино хоолой
(н) Führungsrohr, Führungstrichter
(п) gwintownik z prowadnikiem
(р) tub de ghidaj
(ф) taraud avec guide
(ч) chytací trn s navaděčem

Забойный вибратор

механизм для создания вибрации, спускаемый в скважину с целью освобождения бурового снаряда или колонны обсадных труб, прихваченных в скважине

(а) —
(б) забоен вибратор
(в) vibrátor
(м) мөргөцгөгийн доргиогч
(н) Sohlenvibrator
(п) wibrator ratunkowy
(р) vibrator de fund
(ф) vibrateur d'instrumentation
(ч) ponorný vibrátor

Торпеда

устройство для производства взрыва в скважине с различными целями; представляет собой патрон с зарядом взрывчатого вещества

(а) torpedo
(б) торпедо
(в) torpedó
(м) торпед
(н) Torpedo
(п) torpeda
(р) torpilă
(ф) torpille
(ч) torpedo

ПРИСПОСОБЛЕНИЯ И КОНТРОЛЬНО-ИЗМЕРИТЕЛЬНАЯ АППАРАТУРА ДЛЯ РЕГИСТРАЦИИ И РЕГУЛИРОВАНИЯ ПРОЦЕССА БУРЕНИЯ

CONTROL INSTRUMENTS FOR RECORDING AND CONTROL OF DRILLING PROCESS

ПРИСПОСОБЛЕНИЯ И КОНТРОЛНО-ИЗМЕРИТЕЛНА АПАРАТУРА ЗА РЕГИСТРИРАНЕ И РЕГУЛИРАНЕ ПРОЦЕСА НА СОНДИРАНЕТО

A FÚRÁSI FOLYAMAT REGISZTRÁLÁSÁNAK ÉS SZABÁLYOZÁSÁNAK ESZKÖZEI

ОРОМДЛОГИЙН ЯВЦЫГ ЗОХИЦУУЛАХ БА БҮРТГЭХЭД ЗОРИУЛАГДСАН ХЯНАХ ХЭМЖИХ

GERÄTE UND KONTROLL- UND MESSAPPARATUREN FÜR DIE REGISTRIERUNG UND REGELUNG DES BOHRPROZESSES

PRZYRZĄDY I APARATURA POMIAROWO-KONTROLNA DO REJESTRACJI I REGULACJI PROCESU WIERCENIA

DISPOZITIVE ŞI APARATURĂ DE MĂSURĂ ŞI CONTROL PENTRU ÎNREGISTRAREA ŞI REGLAREA PROCESULUI DE FORAJ

OUTILS ET APPAREILS DE MESURE ET DE CONTRÔLE

ZAŘÍZENÍ A KONTROLNĚ-MĚŘICÍ PŘÍSTROJE PRO REGISTRACI A REGULACI VRTNÉHO PROCESU

Механизм подачи

комплекс устройств и приспособлений, выполняющий заданный режим подачи бурового снаряда; существуют механизмы подачи: рычажные, с лебедкой, дифференциально-винтовые, гидравлические и др.

(а) automatic driller
(б) подавателен механизъм
(в) előtoló szerkezet
(м) даралтын механизм
(н) Vorschubeinrichtung
(п) popuszczadło wiertnicze
(р) mecanism de avansare
(ф) régulateur d'avancement de l'outil de forage
(ч) podávací zařízení

Регулятор подачи

устройство, осуществляющее процесс регулирования скорости подачи породоразрушающего инструмента на механическом, гидравлическом или электрическом принципе

(а) feed control
(б) регулатор на подаването
(в) talpterhelés szabályozó
(м) даралт тохируулагч
(н) Vorschubregler
(п) regulator popuszczania
(р) regulator de avansare
(ф) —
(ч) regulátor podávání

1.9.0.3 **Рычаг вращателя**

приспособление на буровых станках с рычажной подачей, с помощью которого осуществляется подача и расхаживание бурового снаряда

(а) feed lever
(б) ръчка за подаване
(в) elötolást szabályozó kar
(м) эргуулэгчийн хөшүүрэг
(н) Bohrhebel
(п) dźwignia do popuszczania
(р) maneta capului rotativ
(ф) levier de régulateur d'avancement
(ч) podávací páka

1.9.0.4 **Прибор гидроуправления**

устройство в гидросистеме бурового станка для регулирования давления и распределения масла

(а) hydraulic control system
(б) хидравлично командно устройство
(в) hidraulikus vezérmü
(м) усан тохируулгын хэрэгсэл
(н) hydraulische Steuereinrichtung
(п) zespół sterowania hydraulicznego
(р) panou hidraulic de comandă
(ф) commande hydraulique
(ч) přístroj hydraulického řízení

1.9.0.5 **Дроссель (регулировочный вентиль)**

устройство для регулирования давления и количества масла в гидросистеме бурового станка путем изменения сечения проходного отверстия

(а) control valve, throttle valve
(б) дросел (регулиращ кран)
(в) túszelep
(м) дроссель (тохируулах эргүүлэн хаалт)
(н) Drosselventil
(п) zawór regulacyjny
(р) ventil de reglaj
(ф) soupape de réglage
(ч) škrticí ventil

1.9.0.6 **Турботрансформатор**

механизм, позволяющий осуществлять бесступенчатую передачу и регулирование скорасти вращения бурового снаряда при полном использовании приводной мощности

(а) torque convertor
(б) турботрансформатор
(в) hidrodinamikus nyomatékváltó
(м) турботрансформатор
(н) Drehmomentenwandler
(п) przekładnia hydrauliczna
(р) schimb de viteză hydraulic
(ф) changement de vitesse hydraulique
(ч) měnič momentu

1.9.0.7 **Дробопитатель**

устройство для регулирования засыпки буровой дроби на забой в процессе углубки скважины

(а) —
(б) шротохранител
(в) sörét-adagoló
(м) урлээр тэжээгч
(н) Schrotschleuse
(п) podajnik śrutu
(р) alimentator cu alice
(ф) —
(ч) dávkovač śrotu

1.9.0.8 **Регистратор углубки (регистратор проходки)**

прибор, показывающий и регистрирующий скорость углубки скважины

(а) penetration rote recorder
(б) регистратор на скоростта на сондиране
(в) elöhaladásmérő és regisztráló
(м) гунзгийрэлтийг бүртгэгч (нэвтрэлтийг бүртгэгч)
(н) Bohrfortschrittsregistriereinrichtung
(п) prędkościomierz, postępomierz wiertniczy
(р) înregistrator de avansare
(ф) enrégistreur d'avancement
(ч) registrátor postupu

1.9.0.9 **Указатель веса (дриллометр)**

прибор для определения веса бурового снаряда и контроля осевой нагрузки на забой в процессе углубки скважины

(а) weight indicator drillometer
(б) дрилометър
(в) terhelésmérő
(м) жин заагч (дриллометр)
(н) Zugkraftmesser, Drillometer
(п) ciężarowskaz
(р) indicator de greutate
(ф) drillomètre
(ч) drillometr

1.9.0.10 **Расходомер промывочной жидкости**

прибор для определения расхода промывочной жидкости, подаваемой в скважину

(а) flow-meter
(б) дебитомер
(в) öblitőfolyadék mennyiségmérő
(м) угаагч шингэний зарцуулалтыг хэмжигч
(н) Spülungsmengenmesser
(п) przepływomierz
(р) debitmetru pentru fluidul de circulație
(ф) debitmètre
(ч) průtokoměr výplachové kapaliny

1.9.0.11 **Дифманометр**

прибор для определения расхода газа подаваемого в скважину при бурении с продувкой

(а) defferential pressure gauge
(б) дебитомер за въздух
(в) gázmennyiségmérő
(м) дифманометр
(н) Differentialmanometer
(п) —
(р) manometru diferențial
(ф) manomètre differentiel
(ч) vzduchový průtokoměr

1.9.0.12 **Сигнализатор**

устройство для подачи предупредительного сигнала при отклонениях от нормальных условий работы

(а) alarm
(б) сигнализатор
(в) jelzőberendezés
(м) дохио огогч
(н) Signaleinrichtung
(п) sygnalizator
(р) semnalizator
(ф) —
(ч) signalizátor

1.9.0.13 **Тахометр**

прибор для измерения числа оборотов (например, бурового снаряда) в единицу времени

(а) tachometer, revolution counter
(б) тахометър
(в) fordulatszámmérő
(м) тахометр
(н) Drehzahlmesser, Tachometer
(п) tachometr, obrotomierz
(р) tahometru
(ф) indicateur de la vitesse de rotation, tachymètre
(ч) otáčkoměr

1.9.0.14 **Моментомер**

прибор для измерения величины вращательного момента (например, приложенного к буровому снаряду)

(а) torque gauge
(б) моментомер
(в) forgatónyomatékmérő
(м) моментомер
(н) Drehmomentenmesser
(п) momentomierz
(р) indicator de cuplu
(ф) indicateur de couple de rotation
(ч) momentoměr

ПРИБОРЫ ДЛЯ ОПРЕДЕЛЕНИЯ ПАРАМЕТРОВ ПРОМЫВОЧНОЙ ЖИДКОСТИ

INSTRUMENTS FOR DETERMINING MUD PARAMETERS

ПРИБОРИ ЗА ОПРЕДЕЛЯНЕ ПАРАМЕТРИТЕ НА ПРОМИВНИТЕ ТЕЧНОСТИ

AZ ÖBLITŐFOLYADÉK PARAMÉTEREIT MEGHATÁROZÓ ESZKÖZÖK

УГААГЧ ШИНГЭНИЙ МАГАДЛУУДЫГ ТОДОРХОЙЛОХОД ЗОРИУЛАГДСАН БАГАЖ ХЭРЭГСЭЛ

GERÄTE ZUR BESTIMMUNG DER PARAMETER DER SPÜLUNGSFLÜSSIGKEIT

PRZYRZĄDY DO OKREŚLANIA PARAMETRÓW PŁUCZKI

APARATE PENTRU DETERMINAREA PARAMETRILOR FLUIDULUI DE FORAJ

APPAREILS POUR LA MESURE DES CARACTÉRISTIQUES DE LA BOUE

PŘÍSTROJE PRO URČENÍ PARAMETRŮ VÝPLACHU

Ареометр

прибор поплавкового типа для определения плотности жидкости; в специальном исполнении применяется для определения плотности промывочной жидкости

(а) areometer
(б) ареометър
(в) uszó fajsulymérő
(м) ареометр
(н) Aräometer
(п) areometr
(р) areometru
(ф) aréomètre, indicateur du poids spécifique
(ч) areometr

Пикнометр

прибор для определения плотности вещества, представляющий собой стеклянный сосуд определенного объема

(а) pycnometer
(б) пикнометър
(в) piknométer
(м) пикнометр
(н) Pyknometer
(п) piknometr
(р) picnometru
(ф) picnomètre
(ч) piknometr

Рычажные весы

весы, применяемые для определения плотности промывочной жидкости

(а) mud balance
(б) лостов кантар
(в) karos mérleg
(м) хөшүүргэт жигнүүр
(н) Hebelwaage

(п) waga płuczkowa
(р) balanţă cu pîrghie
(ф) balance à boue
(ч) pákové váhy

1.9.1.4 Вискозиметр

прибор для определения условной вязкости промывочной жидкости, состоящий из воронки с калиброванным отверстием и мерной емкости

(а) marsh funnel, viscosimeter
(б) вискозиметър
(в) viszkozitás mérő
(м) шингэнийг аглиуныг хэмжигч багаж (*вискозиметр*)
(н) Viskosimeter
(п) lejek płuczkowy
(р) viscozimetru
(ф) viscosimètre de Marsh
(ч) viskozimetr

1.9.1.5 Пластомер

прибор для измерения толщины глинистой корки

(а) —
(б) пластомер
(в) —
(м) шаврын хальсны зузааныг хэмжих багаж (пластомер)
(н) Gerät zur Bestimmung der Tonkrustendicke
(п) —
(р) aparat pentru determinarea grosimii turtei fluidului de circulaţie
(ф) —
(ч) přístroj pro měření tloušťky jílové kůry

1.9.1.6 Прибор для определения водоотдачи промывочной жидкости

прибор для определения объема жидкости, отфильтровавшейся за определенное время при постоянной величине перепада давления

(а) filter press
(б) прибор за определяне водоотдаването на промивната течност
(в) iszapprés (vízleadásmérő)
(м) угаагч шингэний ус алдалтыг тодорхойлох хэрэгсэл
(н) Gerät zur Bestimmung der Wasserabgabe der Spülung
(п) prasa filtracyjna
(р) aparat pentru măsurat filtraţia noroiului
(ф) filtre-presse
(ч) odsakoměr

1.9.1.7 Прибор для определения отстоя промывочной жидкости

прибор, представляющий собой мензурку и служащий для определения отстоя промывочной жидкости за определенное время в процентах

(а) —
(б) прибор за определяне утаяването на промивната течност
(в) ülepedésmérő
(м) утаагч шингэний туналтыг хэмжигч хэрэгсэл
(н) Sedimentmessglas
(п) przyrząd do określania odstoju dobowego płuczki
(р) aparat pentru determinarea depunerii din fluidul de circulaţie
(ф) appareil pour mesurer la décantation journalière de la boue
(ч) odstojnik

1.9.1.8 Прибор для определения стабильности промывочной жидкости

прибор, представляющий собой цилиндр определенной высоты, служащий для отстаивания промывочной жидкости в течение суток и определения разности плотностей жидкости в верхней и нижней частях цилиндра

(а) instrument for determining drilling fluid stability
(б) прибор за определянето на устойчивостта на промивната течност
(в) stabilitásmérő
(м) угаагч шингэний тогтворлогийг хэмжих багаж
(н) Gerät zur Bestimmung der Stabilität der Spülung
(п) przyrząd do pomiaru stabilności płuczki
(р) aparat pentru determinarea stabilităţii fluidului de circulaţie
(ф) appareil pour mesurer la stabilité de la boue
(ч) přístroj pro měření stability výplachu

1.9.1.9 Прибор для определения содержания песка в промывочной жидкости

прибор, представляющий собой цилиндр с градуированной пробиркой, позволяющий замерять объем осадка, выпадающего из разбавленной водой промывочной жидкости за определенное время

(а) sand content set
(б) прибор за определянето на пясъчното съдържане в промивната течност (пескомер)
(в) homoktartalom mérő
(м) угаагч шингэн дахь элсний агуулгыг хэмжих хэрэгсэл
(н) Sandmessglas
(п) przyrząd do pomiaru zawartości piasku w płuczce
(р) aparat pentru determinarea conţinutului de nisip din fluidul de circulaţie
(ф) appareil pour la mesure de la teneur en sable
(ч) pískoměr

1.9.1.10 **pH-метр**

прибор для определения концентрации водородных ионов электрическим методом

(а) pH-meter
(б) pH-метър (пехометър)
(в) pH-meghatározó
(м) pH-ийг хэмжих багаж
(н) pH-Wert-Messer
(п) pehametr
(р) pH-metru
(ф) appareil pour la mesure de la valeur pH de la boue
(ч) pH-metr

1.9.1.11 **Резистивиметр**

прибор для определения удельного электрического сопротивления жидкости

(а) resistivimeter
(б) резистивиметър
(в) iszapellenállásmérő
(м) хувийн цахилгаан эсэргүүцэл хэмжигч хэрэгсэл
(н) Resistivimeter
(п) rezistiwimetr
(р) rezistivimetru
(ф) résistivimètre
(ч) resistivimetr

1.9.1.12 **Прибор для определения статического напряжения сдвига промывочной жидкости**

прибор для определения статического напряжения сдвига промывочной жидкости; в основном применяются приборы ротационного типа, основанные на определении силы, необходимой для вращения цилиндра, погруженного в промывочную жидкость

(а) shearometer
(б) прибор за определяне на статичного напряжение на раздвижване на промивната течност
(в) statikus nyírófeszültségmérő
(м) угаарч шингэний хөдлөлтийн тогтонги хүчдэлийг тодорхойлох хэрэгсэл
(н) Gerät zur Bestimmung der statischen Schubspannung der Spülung
(п) szirometr
(р) aparat pentru determinarea tensiunii statice de forfecare a noroiului
(ф) appareil pour la mesure de la thixotropie de la boue
(ч) výplachový smykoměr

ПРИСПОСОБЛЕНИЯ ДЛЯ ОБЕСПЕЧЕНИЯ БЕЗОПАСНОСТИ РАБОТ

SAFETY EQUIPMENT

ПРИСПОСОБЛЕНИЯ ЗА ОСИГУРЯВАНЕ НА БЕЗОПАСНА РАБОТА

MUNKAVÉDELMI FELSZERELÉSEK

АЮУЛГҮЙ АЖИЛЛАХ НӨХЦӨЛИЙГ ХАНГАХАД ЗОРИУЛАГДСАН ТОНОГ ТӨХӨӨРӨМЖ

EINRICHTUNGEN ZUR GEWÄHRLEISTUNG DER SICHERHEIT DER ARBEITEN

URZĄDZENIA ZAPEWNIAJĄCE BEZPIECZEŃSTWO PRACY

DISPOZITIVE PENTRU ASIGURAREA SECURITĂŢII MUNCII

DISPOSITIFS DE SÉCURITÉ

ZAŘÍZENÍ PRO ZAJIŠTĚNÍ BEZPEČNOSTI PRÁCE

Ограничитель переподъема (противозатаскиватель)

автоматическое устройство, обеспечивающее остановку подъема бурового снаряда при достижении им определенной высоты

(а) traveling block postition limiter
(б) ограничител на подема (краен изключвател)
(в) összehuzásgátló, felfutásgátló
(м) хэт өргөлтийг хязгаарлагч
(н) Flaschenzugendschalter
(п) ogranicznik ruchu wielokrążka
(р) limitatorul cursei macaralei
(ф) dispositif d'arret du moufle mobile
(ч) koncový vypínač

Канатоукладчик

механизм, служащий для правильной навивки каната на барабан лебедки

(а) line guide
(б) въженареждач (редач на въже)
(в) kötélvezető
(м) канат эвхэгч
(н) Zwangsseilführung
(п) prowadnik liny
(р) depănător de cablu
(ф) guide-cable
(ч) lanový navaděč

1.10.0.3 **Оттяжной ролик**

приспособление, способствующее правильной навивке каната на барабан лебедки

(а) guide roller
(б) направляваща ролка
(в) feszitő görgő
(м) татуургат ролик
(н) Seilführungsrolle
(п) krążek prowadnikowy
(р) rolă de intindere
(ф) poulie de guidage
(ч) napínací kladka

1.10.0.4 **Мостик для бурового рабочего („капитанский" мостик)**

специальная площадка для удобства выполнения на высоте некоторых операций при бурении (засыпка дроби или заклиночного материала, перекрепление верхнего зажимного патрона и др.)

(а) monkey board
(б) помощна площадка за сондажния работник
(в) dobogó
(м) өрмийн *ажилчны ажиллах* тавцан
(н) Hilfsbühne für den Bohrarbeiter
(п) mostek pomocniczy
(р) podeţ pentru sondor
(ф) passerelle auxiliaire
(ч) pracovní plošina

1.10.0.5 **Шланговый замок**

устройство для надежного крепления шланга к буровому сальнику, вертлюг-сальнику, промывочному насосу и пр.

(а) mud hose coupling
(б) хамут за нагнетателен маркуч
(в) tömlőbilincs
(м) шлангийн хавчаар
(н) Schlauchverbinder
(п) połączenie węża płuczkowego
(р) legătură rapidă pentru fixarea furtunului
(ф) raccord du flexible d'injection
(ч) hadicová svěra

1.10.0.6 **Сливной переходник**

приспособление, включаемое в состав колонкового набора, обеспечивающее слив промывочной жидкости из колонны бурильных труб в скважину при подъеме

(а) —
(б) отливен преходник
(в) lefolyó közdarab
(м) юулэн шилжүүлэгч
(н) —
(п) łącznik zlewowy
(р) supapă de golire
(ф) —
(ч) přepouštěcí spojník

1.10.0.7 **Кремальерная вилка**

приспособление, устанавливаемое на кремальере, препятствующее самопроизвольному перемещению рычага вращателя шпиндельного станка

(а) pawl of spindle rack
(б) вилка за кремалиера
(в) kilincszár
(м) кремальерийн тохируулагч сэрээ
(н) Zahnstangensperrklinke
(п) zapadka zębatki wrzeciona
(р) siguranța cremalierei
(ф) —
(ч) vidlice hřebenového pouzdra

1.10.0.8 **Отражатель промывочной жидкости**

приспособление для защиты обслуживающего персонала от обливания промывочной жидкостью при подъеме и развинчивании бурового снаряда

(а) mud saver bucket
(б) предпазен кожух
(в) iszapfogó
(м) угаагч шингэний цацалтаас хаамгаалах хэрэгсэл
(н) Spülungskasten
(п) plaszcz ochronny
(р) apărătoare de noroi
(ф) protecteur de boue
(ч) výplachový kryt

1.10.0.9 **Превентер**

герметизирующее устройство, устанавливаемое на устье скважины для предотвращения выбросов

(а) blowout preventer
(б) превентор
(в) kitörésgátló
(м) хамгаалсан битуулэмж (превентор)
(н) Preventer
(п) głowica przeciwwybuchowa
(р) prevenitor de erupție
(ф) tete d'éruption
(ч) preventr

1.10.0.10 **Фонтанная арматура**

оборудование устья фонтанирующих скважин, обеспечивающее подвеску эксплуатационных труб, по которым поднимается струя жидкости, и закрытие межтрубного пространства

(а) christmas tree, separate head
(б) фонтанна арматура
(в) karácsonyfa
(м) оргилуур хаагч хэрэгсэл
(н) Eruptionsarmatur
(п) głowica rozdzielcza
(р) cap de erupție
(ф) tete de puits
(ч) erupční kříž

1.10.0.11 **Предохранительный клапан**

автоматическое устройство для выпуска газа, пара или жидкости при достижении давления выше установленного предела

(а) safety valve
(б) предпазен клапан
(в) biztonsági szelep
(м) урьдчилсан хамгаалалтын хавхаг (клапан)
(н) Sicherheitsventil
(п) zawór bezpieczeństwa
(р) supapă de siguranţă
(ф) spupape de sureté
(ч) pojistný ventil

1.10.0.12 **Заземление**

устройство, служащее для соединения с землей какой-либо части электрической установки, вышки или оборудования с целью предупреждения поражения человека электрическим током при нарушении изоляции

(а) grounding
(б) заземяване
(в) földelés
(м) газардуулга
(н) Erdung
(п) uziemienie
(р) priză de pămînt
(ф) prise de terre
(ч) uzemnění

1.10.0.13 **Предохранительный пояс**

специальный пояс, одеваемый работающими на высоте для предохранения их от падения

(а) safety belt
(б) предпазен пояс
(в) mentőöv
(м) хамгаалалтын бус
(н) Sicherheitsgurt
(п) pas bezpieczeństwa
(р) centură de siguranţă
(ф) ceinture de securité
(ч) ochranný pás

1.10.0.14 **Ограждение**

специальное устройство, ограждающее передачи, валы и другие открытые движущиеся части машин и механизмов

(а) guard
(б) ограждение
(в) védőkorlát (védőburkolat)
(м) хаалт, хамгаалалт
(н) Schutzverkleidung
(п) osłony zabezpieczające
(р) apărători
(ф) —
(ч) ochranný kryt

ОБОРУДОВАНИЕ И ПРИСПОСОБЛЕНИЯ ДЛЯ СПЕЦИАЛЬНЫХ РАБОТ

EQUIPMENT AND INSTRUMENTS FOR SPECIAL WORKS

ОБОРУДВАНЕ И ПРИСПОСОБЛЕНИЯ ЗА СПЕЦИАЛНИ РАБОТИ

KÜLÖNLEGES MUNKÁKNÁL HASZNÁLT BERENDEZÉSEK ÉS FELSZERELÉSEK

ТУСГАЙ АЖИЛД ЗОРИУЛАГДСАН ТӨХӨӨРӨМЖ БА ТОНОГ ХЭРЭГСЭЛ

AUSRÜSTUNG UND GERÄTE FÜR SPEZIALARBEITEN

SPRZĘT I PRZYRZĄDY DO PRAC SPECJALNYCH

UTILAJ ŞI DISPOZITIVE PENTRU LUCRĂRI SPECIALE

OUTILS POUR TRAVAUX SPECIAUX

ZAŘÍZENÍ PRO SPECIÁLNÍ PRÁCE VE VRTECH

Цементировочный агрегат

комплекс машин и устройств для приготовления цементного раствора, закачивания его в скважину и продавливания в затрубное пространство, а также приборов для измерения и регистрации некоторых параметров этого процесса

(а) cementing unit
(б) циментовачен агрегат
(в) cementező agregát
(м) цементлэх цогцолбор (агрегат)
(н) Zementieraggregat
(п) agregat cementacyjny
(р) agregat de cimentare
(ф) groupe de cimentation
(ч) cementační agregát

Цементировочная головка

герметизирующее устройство, устанавливаемое на обсадной колонне при закачивании цементного раствора под давлением

(а) cementing head
(б) циментировачна глава
(в) cementező fej
(м) цемент шахах толгой
(н) Zementierkopf
(п) głowica cementacyjna
(р) cap de cimentare
(ф) tete de cimentation
(ч) cementační hlava

Цементировочная пробка

приспособление, спускаемое в обсадную колонну для разобщения

(а) cementing plug
(б) циментировачна тапа (пробка)
(в) cementező dugó
(м) цементлэх таглаа

двух видов жидкости при тампонировании скважин

(н) Zementierstopfen, Stopfen
(п) klocek cementacyjny
(р) dop de cimentare
(ф) bouchon de cimentation
(ч) cementační zátka

1.11.0.4 **Обратный клапан**

приспособление, устанавливаемое в колонне буровых труб при спуске ее в скважину с жидкостью с целью уменьшения нагрузки на подъемный крюк и предотвращения обратного движения жидкости при тампонировании

(а) check valve
(б) *обратен клапан*
(в) visszacsapó szelep (cementező saru)
(м) буцаахгуй хавхлаг (клапан)
(н) Rückschlagventil
(п) zawór zwrotny
(р) supapă inversă
(ф) clapet de retenue
(ч) zpětný ventil

1.11.0.5 **Пробка-искусственный забой**

приспособление для перекрытия скважины в определенном интервале с целью создания искусственного забоя

(а) plug
(б) тапа — изкуствен забой
(в) mesterséges talpat létrehozó eszközök, cementező, mesterséges talp
(м) хиймэл мөргөцөгийн тугжээ
(н) Pfropfen
(п) —
(р) dop-talpă artificială
(ф) —
(ч) cementový most

1.11.0.6 **Отклонитель**

приспособление для искривления скважины

(а) deflecting tool
(б) отклонител
(в) terelő
(м) хазайлгагч
(н) Ablenkelement
(п) urządzenie odchylające
(р) dispozitiv de deviere
(ф) outil pour la déviation du trou
(ч) odkláněcí zařízení

1.11.0.7 **Отклоняющий клин**

отклонитель для локального искусственного искривления скважи-

(а) whipstock
(б) отклонителен клин
(в) terelőék
(м) хазайлгагч шаантаг

ны; различаются стационарные и съемные отклоняющие клинья

(н) Ablenkkeil
(п) klin odchylający
(р) pană de deviere
(ф) sifflet déviateur
(ч) úhybový klín

1.11.0.8 **Шарнирный переходник, шарнир**

устройство, обеспечивающее передачу вращения и плоскостной или пространственный поворот бурового снаряда; включается в состав бурового снаряда

(а) knuckle joint
(б) шарнирен преходник
(в) csuklós közdarab
(м) нугаст шилжуулэгч, нугас
(н) Kniegelenk
(п) przegub
(р) genunchi articulat
(ф) genouillère
(ч) kloubová spojka

1.11.0.9 **Отбурочный снаряд (отбурник)**

специальный буровой снаряд для забуривания отклоняемого ствола скважины от клина или от забоя

(а) bottom assembly for sidetracking operations
(б) сондажен снаряд за отклонение
(в) terelőfúró
(м) хазайлгаж өрөмдөх сум (хазайлгагч)
(н) Ablenkungsbohrgarnitur
(п) świder do zawiercania początkowego odcinka otworu skrzywionego
(р) sculă specială de deviere
(ф) trépan déviateur
(ч) nářadí pro vrtání v klínu

1.11.0.10 **Ориентатор (сигнализатор, апсидоскоп)**

устройство для ориентирования отклонителя в скважине

(а) device for deflecting tool orientation
(б) ориентиращо устройство (сигнализатор)
(в) iránybeállító
(м) баримжаа заагч (дохио өгөгч)
(н) Orientierungsvorrichtung
(п) przyrząd do orientowania urządzenia odchylającego
(р) orientator
(ф) instrument d'orientation de l'outil de déviation
(ч) orientační zařízení

1.11.0.11 **Инклинометр**

прибор для определения зенитного и азимутального углов искривления скважины

(а) inclinometer
(б) инклинометър
(в) inklinométer
(м) цооногийн хазайлтыг хэмжих хэрэгсэл (инклинометр)
(н) Inklinometer
(п) inklinometr, krzywiznomierz
(р) inclinometru
(ф) inclinomètre
(ч) orientační inklinometr

1.11.0.12 **Измерительный патрон (замерный патрон)**

устройство для определения зенитного угла наклона скважины путем фиксации горизонтального следа уровня жидкости (плавиковой кислоты, электролита)

(а) measuring cylinder of inclinometer
(б) патрон за измерване на зенитния ъгъл
(в) ferdeségmérő
(м) хэмжигч патрон
(н) Neigungsmesspatrone
(п) cylinder pomiarowy inklinometru
(р) inclinometru cu lichid
(ф) cylindre de mesure de l'inclinomètre
(ч) prostý inklinometr

1.11.0.13 **Грунтонос**

устройство для отбора образцов горных пород с забоя или стенок скважины

(а) rock sample-taker
(б) грунтонос
(в) mintavevő
(м) хөрс авагч
(н) Gesteinsprobenentnahmegerät
(п) próbnik skały
(р) ciupitor
(ф) tester de formation
(ч) čelbový, boční jádrovák

1.11.0.14 **Съемный грунтонос**

инструмент для приема и извлечения керна через бурильные трубы без подъема снаряда

(а) retrievable core barel
(б) извлекаем грунтонос
(в) gyorsmagszedő
(м) сум өргөлгүйгээр хөрс авагч
(н) ausbaubares Kernrohr, Seilkernrohr

(п) rdzeniówka do rdzeniowania przez przewód
(р) carotieră introductibilă
(ф) carottier intérieur
(ч) lanový jádrovák

1.11.0.15 **Керноскоп (стратометр)**

приспособление для отбора и подъема ориентированного керна с забоя буровой скважины

(а) dipmeter, stratimeter
(б) ядкоскоп
(в) irányított magvevő
(м) багцаалан керн баригч (керноскоп)
(н) Stratameter
(п) stratymetr
(р) carotieră orientată
(ф) stratimètre, instrument d'orientation de la carotte
(ч) zařízení pro orientovaný odběr jádra

1.11.0.16 **Газокерноприемник**

устройство для отбора керна с забоя скважины и герметизации его с целью сохранения содержащегося в нем газа

(а) gas-tight, core barrel
(б) газоядковземач
(в) mélységi mintavevő
(м) хий бухий кернийг авагч багаж
(н) Gaskernprobenentnahmegerät
(п) rdzeniówka gazoszczelna
(р) clupitor de talpă etanș
(ф) carottier étanche au gaz
(ч) plynový jádrovák

1.11.0.17 **Уровнемер**

прибор для определения уровня жидкости в скважине

(а) liquid level indicator
(б) уровномер
(в) folyadékszint mérő
(м) төвшин хэмжигч
(н) Flüssigkeitsspiegelmesser, Wasserstandsmessgerät
(п) poziomowskaz (głębokościomierz)
(р) nivelmetru
(ф) indicateur de niveau
(ч) hladinoměr

1.11.0.18 Водоотборник

прибор для отбора жидкости в скважине

(а) water sample-taker
(б) водопробовземач
(в) vizmintavevő
(м) усны дээж авагч
(н) Wasserprobenentnahmegerät
(п) próbnik wody
(р) dispozitiv pentru luarea probelor de fluid
(ф) appareil pour la prise d'échantillons de l'eau
(ч) zařízení pro odběr vzorku vody

1.11.0.19 Сваб

устройство в виде поршня с клапаном и резиновым уплотнением, предназначенное для извлечения жидкости из скважины

(а) swab
(б) сваб
(в) dugattyú (szvab)
(м) шингэний дээж авагч (сваб)
(н) Swabbkolben
(п) tłok
(р) piston de extracţie
(ф) piston
(ч) svab

1.11.0.20 Штанговый насос

насос для откачки жидкости из скважины, в котором рабочий цилиндр является прямым продолжением колонны водоподъемных (обсадных) труб, а поршень (плунжер) приводится в возвратно-поступательное движение при помощи колонны штанг (труб)

(а) rod pump, tubing pump
(б) щангова помпа
(в) mélyszivattyú
(м) штанган насос
(н) Gestängetiefpumpe, Tiefkolbenpumpe
(п) pompa głębinowa
(р) pompă de extracţie
(ф) pompe de puits
(ч) hlubinné čerpadlo pístove

1.11.0.21 Качалка

установка для придания возвратно-поступательного движения поршню (плунжеру) насоса, установленного в скважине для откачки жидкости

(а) pumping jack
(б) водоподемна помпа
(в) himba
(м) шахуурга
(н) Pumpenbock (Pferdekopf)
(п) wahacz
(р) balansier
(ф) balancier
(ч) čerpací kozlík

1.11.0.19

1.11.0.22 **Трубный фильтр**

труба с отверстиями определенной формы, устанавливаемая в скважине для сохранения ее стенок и обеспечения доступа воды из водоносного пласта

(а) well-filter
(б) трьбен филтър
(в) szűrő
(м) шуурт хоолой
(н) Filterrohr
(п) filtr studzienny
(р) filtru de coloană
(ф) crépine-filtre de puits
(ч) děrovaná pažnice

1.11.0.23 **Кавернометр**

прибор для измерения диаметра скважины

(а) caliper
(б) кавернометр
(в) lyukbőségmérő
(м) цооногийн диаметр хэмжих багаж (кавернометр)
(н) Kalibermesser
(п) kawernomierz
(р) cavernometru
(ф) diamétreur
(ч) kavernoměr

1.12.0.0 ТЕХНИЧЕСКАЯ ХАРАКТЕРИСТИКА БУРОВОГО ОБОРУДОВАНИЯ

TECHNICAL CHARACTERISTIC OF DRILLING EQUIPMENT

ТЕХНИЧЕСКА ХАРАКТЕРИСТИКА НА СОНДАЖНОТО ОБОРУДВАНЕ

A FÚRÓBERENDEZÉS MŰSZAKI JELLEMZŐI

ӨРМИЙН ТОХӨӨРӨМЖИЙН ТЕХНИКИЙН ТОДОРХОЙЛОЛТ

TECHNISCHE CHARAKTERISTIK DER BOHRAUSRÜSTUNG

CHARAKTERYSTYKA TECHNICZNA URZĄDZEŃ I SPRZĘTU WIERTNICZEGO

CARACTERISTICA TEHNICĂ A UTILAJULUI DE FORAJ

CARACTÉRISTIQUE TECHNIQUE DES INSTALLATIONS DE FORAGE

TECHNICKÁ CHARAKTERISTIKA VRTNÉHO ZAŘÍZENÍ

1.12.0.1 **Номинальная глубина бурения станка**

расчетная предельная длина скважины, достигаемая буровым станком при определенном способе, виде и диаметре бурения; определяется в метрах — м

(а) depth rating
(б) номинална дълбочина на сондиране на сондовия апарат
(в) a fúrógép mélységkapacitása
(м) суурь машины өрөмдөх тооцоот гүн
(н) Teufenkapazität, (nominelle Bohrtiefe eines Gerätes)
(п) znamionowa głębokość wiercenia
(р) adîncimea nominală de foraj
(ф) profondeur caractéristique de forage
(ч) jmenovitá hloubka vrtání vrtného stroje

1.12.0.2 **Начальный диаметр бурения**

расчетный максимально допустимый диаметр скважины, устанавливаемый для каждого способа и вида бурения и назначения буровой скважины; рассчитывается в миллиметрах — мм

(а) initial diameter of drilling
(б) началeн диаметър на сондиране
(в) kezdő átmérő
(м) өрөмдлөгийн эхний диаметр
(н) Anfangsbohrdurchmesser, Anfangsdurchmesser
(п) początkowa średnica wiercenia
(р) diametrul inițial de foraj
(ф) diamètre initial de forage
(ч) počáteční průměr vrtu

1.12.0.3 **Конечный диаметр бурения**

расчетный минимально допустимый диаметр скважины, устанавливаемый в зависимости от ее назначения, способа и вида бурения на определенную предельную глубину с учетом требований представительности опробывания и других исследований; рассчитывается в миллиметрах — мм

(а) final diameter of drilling
(б) краен диаметър на сондиране
(в) befező átmérő
(м) эрөмдлөгийн эцсийн диаметр
(н) Endbohrdurchmesser, Enddurchmesser
(п) końcowa średnica wiercenia
(р) diametrul final de foraj
(ф) diamètre final de forage
(ч) konečný průměr vrtu

1.12.0.4 **Натяжение каната на барабане лебедки**

расчетное статическое натяжение каната, создаваемое лебедкой бурового станка при определенной скорости навивки каната на барабан; определяется в тоннах — Т (мегапоундах — мп)

(а) wire-line pull
(б) усилие във въжето на лебедката
(в) vonóerő a dobon
(м) лебедокийн дамарт канатыг ороон чангалах хүч
(н) Zugkraft der Seiltrommel
(п) siła w linie bębna
(р) tracțiunea în cablu la tobă
(ф) tension du cable de forage
(ч) tah lana na vrátku

1.12.0.5 **Скорость навивки каната**

скорость поступательного движения каната, создаваемая при наматывании его на барабан лебедки; определяется в метрах в секунду — м/сек

$$V = \frac{\pi D n}{60}$$

(а) wire-line spooling speed
(б) скорост на навиване на въжето
(в) kötélsebesség
(м) канатын ороох хурд
(н) Umfangsgeschwindigkeit der Seiltrommel, Auftrommelgeschwindigkeit des Seiles
(п) prędkość nawijania liny
(р) viteza de înfășurare a cablului
(ф) vitesse d'enroulement du cable
(ч) rychlost navíjení lana

V — скорость навивки каната, м/сек
D — средний диаметр навивки каната, м
n — число оборотов барабана, об/мин

1.12.0.6 **Диапазон углов наклона вращателя**

совокупность допустимых углов наклона вращателя шпиндельного бурового станка к горизонту; определяется в градусах — град.

(а) —
(б) диапазон на ъглите на наклона на вертикалната кутия
(в) a forgató dőlésszög tartománya
(м) эруулэгчийн хазайх өнцгийн хэмжээ
(н) Schwenkbereich der Dreheinrichtung
(п) —
(р) gama unghiurilor de inclinare a capului rotativ
(ф) —
(ч) rozsah úklonu vřetene

1.12.0.7 **Число струн талевой системы**

количество струн каната между кронблоком и талевым блоком грузоподъемного устройства буровой установки

(а) number of lines
(б) брой на струните в полиспастната система
(в) mozgókötélágszám
(м) талийн системийн гүйх салааны канатны тоо
(н) Anzahl der Stränge im Flaschenzugsystem
(п) liczba strun olinowania
(р) numărul de fire la macara
(ф) nombre de brins de mouflage
(ч) počet lan vinutí kladkostroje

1.12.0.8 **Грузоподъемность буровой установки**

допустимая статическая нагрузка на крюк грузоподъемного устройства буровой установки; определяется весом бурового снаряда в тоннах — Т (мегапоундах — мп) с учетом коэффициента прихвата

(а) hoisting capacity of drilling rig
(б) товароподемност на сондажна апаратура
(в) horogterhelés
(м) өрмийн төхөөрөмжийн даац
(н) Hakenhöchstlast der Bohranlage
(п) udźwig na haku urządzenia wiertniczego
(р) capacitatea de ridicare a instalației de foraj
(ф) capacité de levage
(ч) nosnost vrtné soupravy

1.12.0.9 **Скорость подъема бурового снаряда**

скорость поступательного движения бурового снаряда при его

(а) pulling speed of drill string
(б) скорост на издигане на сондажния снаряд
(в) emelési sebesség
(м) өрмийн сумыг өргөх хурд

подъеме из буровой скважины; определяется в метрах в секунду — м/сек

$$v_1 = \frac{v}{m}$$

(н) Ausbaugeschwindigkeit des Bohrstranges
(п) prędkość wyciągania aparatu wiertniczego
(р) viteza de ridicare a garniturii de foraj
(ф) vitesse de remontée
(ч) zvedací rychlost

v_1 — скорость подъема бурового снаряда, м/сек
v — скорость навивки каната
m — число струн талевой системы

1.12.0.10 **Грузоподъемность буровой вышки**

допустимая статическая нагрузка на кронблок буровой вышки; определяется весом бурового снаряда и талевого блока с учетом соответствующего запаса прочности буровой вышки в тоннах — Т (мегапоундах — мп)

(а) hoisting capacity of derrick, loading capacity of derrick
(б) товароподемност на кулата
(в) a fúrótorony teherbírása
(м) өрмийн цамхагийн даац
(н) —
(п) udźwig wieży wiertniczej
(р) capacitatea de ridicare a turlei
(ф) capacité du derrick
(ч) nosnost vrtné věže (stožáru)

1.12.0.11 **Высота буровой вышки**

расстояние по вертикали между основанием и осью кронблока буровой вышки; определяется в метрах — м

(а) height of derrick
(б) височина на сондажната кула
(в) a fúrótorony magassága
(м) өрмийн цамхагийн өндөр
(н) Bohrgerüsthöhe
(п) wysokość wieży
(р) inălţimea turlei de foraj
(ф) hauteur du derrick
(ч) výška vrtné věže (stožáru)

1.12.0.12 **Проходное отверстие ротора**

отверстие в столе ротора, предназначенное для прохода колонны буровых труб при спуско-подъемных операциях; диаметр отверстия определяется в миллиметрах — мм

(а) diameter of rotary table opening
(б) отвор на ротора
(в) forgatóasztal nyilása
(м) роторын голын нух
(н) Durchlassöffnung des Drehtisches
(п) prześwit stołu wiertniczego
(р) deschiderea mesei rotative
(ф) ouverture centrale de la table de rotation
(ч) průchod rotačního stolu

1.12.0.13 Мощность на вращателе

мощность, передаваемая вращателем буровому снаряду с учетом коэффициента полезного действия системы; определяется в киловаттах — квт

(а) rotary table power
(б) мощност на шпиндела или ротора
(в) a forgató teljesítménye
(м) эргүүлэгчийн чадал
(н) Leistung der Dreheinrichtung
(п) moc rozwijana na obrotnicy
(р) puterea la rotitor
(ф) puissance de la rotary
(ч) výkon na vrtném vřetenu (rotačním stole)

1.12.0.14 Производительность промывочного насоса

количество промывочной жидкости, подаваемое насосом в единицу времени при заданном давлении; определяется в литрах в минуту — л/мин

$$Q = \frac{i\,(2F - f)\,sn\,\lambda}{60}$$

(а) slush pump delivery, mud pump delivery
(б) производителност на промивната помпа
(в) a szivattyú kapacitása
(м) угаарч насосны бүтээмж
(н) Volumenstrom der Spülpumpe Fördermenge de Spülpumpe
(п) wydatek pompy płuczkowej
(р) debitul pompei de circulaţie
(ф) débit de la pompe à boue
(ч) výkonnost čerpadla

Q — производительность бурового насоса л/сек
i — число цилиндров
F — поверхность поршня дсм^2
f — поверхность поршневого стержня дсм^2
s — ход поршня, дсм
n — число оборотов приводного вала об/мин
λ — коэффициент подачи ($\lambda = 0{,}75 - 0{,}9$)

1.12.0.15 Давление промывочного насоса

напор промывочной жидкости, создаваемый промывочным насосом при определенной его производительности; определяется в атмосферах — ата

(а) slush pump pressure, mud pump pressure
(б) налягане на промивната помпа
(в) szivattyúnyomás
(м) угаарч насосны шахах даралт
(н) Spülpumpendruck
(п) ciśnienie pompy płuczkowej
(р) presiunea pompei de circulaţie
(ф) pression de la pompe à boue
(ч) tlak čerpadla

Гидравлическая мощность промывочного насоса

расчетная мощность, необходимая для подачи промывочным насосом определенного количества жидкости в единицу времени при определенном давлении; определяется в киловаттах — квт

(а) slush pump hydraulic horse power, mud pump hydraulic horse power
(б) хидравлична мощност на промивната помпа
(в) a szivattyú hidralikus teljesítménye
(м) угаагч насосны гидравлик чадал
(н) hydraulische Leistung der Spülpumpe
(п) moc hydrauliczna pompy płuczkowej
(р) puterea hidraulică a pompei de circulaţie
(ф) puissace hydraulique de la pompe à boue
(ч) příkon čerpadla

$$N = \frac{QP}{7{,}5\,\eta}\ (\text{л.с})\ \text{или}\ N = \frac{Qp}{10{,}2\,\eta}\ (\text{квт})$$

N — гидравлическая мощность промывочного насоса, л.с или квт
Q — производительность насоса, л/сек
P — давление кг/см^2
η — коэффициент полезного действия (η = 0,75—0,85)

Вид исполнения буровой установки

конструктивные особенности буровой установки, удовлетворяющие определенным требованиям ее транспортировки и работе в различных климатических и иных условиях

(а) —
(б) начин на изпълнение на сондажната апаратура
(в) a fúróberendezés kivitelezésének módja
(м) өрмийн тохөөрөмжийн зориулалт
(н) Art der Ausführung der Bohranlage
(п) —
(р) particularităţile constructive ale instalaţiei de foraj
(ф) —
(ч) druh soupravy

1.13.0.0 ТЕХНИЧЕСКАЯ ХАРАКТЕРИСТИКА БУРОВОГО СНАРЯДА

TECHNICAL CHARACTERISTIC OF DRILL STRING

ТЕХНИЧЕСКА ХАРАКТИРИСТИКА НА СОНДАЖНИЯ ИНСТРУМЕНТ

A FÚRÓSZERSZÁM MŰSZAKI JELLEMZŐI

ОРМИЙН СУМЫН ТЕХНИКИЙН ТОДОРХОЙЛОЛТ

TECHNISCHE CHARAKTERISTIK DES BOHRSTRANGES

CHARAKTERYSTYKA TECHNICZNA APARATU WIERTNICZEGO

CARACTERISTICA TEHNICĂ A GARNITURII DE FORAJ

CARACTERISTIQUE TECHNIQUE DU TRAIN DE SONDE

TECHNICKÁ CHARAKTERISTIKA VRTNÉHO NÁŘADÍ

1.13.0.1 **Условный наружный диаметр**

условный размер по диаметру труб и породоразрушающего инструмента, не учитывающий их конструктивных особенностей, отдельных способов и видов бурения скважин; определяется в миллиметрах — мм

(а) —
(б) условен външен диаметър
(в) —
(м) гадна талын барагцаалсан диаметр
(н) bedingter Aussendurchmesser
(п) średnica zewnętrzna umowna
(р) diametrul exterior convenţional
(ф) diamètre exterieur conventionnel
(ч) jmenovitý průměr

1.13.0.2 **Номинальный диаметр**

паспортное значение диаметров труб, породоразрушающего инструмента и т.д.; определяется в миллиметрах — мм

(а) nominal diameter
(б) номинален диаметър
(в) névleges átmérő
(м) хэвийн диаметр
(н) Nenndurchmesser
(п) średnica znamionowa
(р) diametru nominal
(ф) diamètre caractéristique
(ч) nominální průměr

1.13.0.3 **Наружный диаметр породоразрушающего инструмента**

диаметр окружности, описанной по наружному выходу режущих (подрезных) элементов

(а) outside diameter of drilling tool
(б) външен диаметър на скалоразрушаващия инструмент
(в) a fúró külső átmérője
(м) чулуулагийг эвдлэгч багажийн гадна талын диаметр
(н) Schneidmass, Aussendurch-

(резцов) породоразрушающего инструмента; определяется в миллиметрах — мм

messer des gesteinszerstörenden Werkzeugs
(п) średnica zewnętrzna narzędzia wiercącego
(р) diametrul exterior al sculei de dislocare a rocii
(ф) diamètre extérieur de l'outil de forage
(ч) vnější průměr vrtného nástroje

1.13.0.4 **Внутренний диаметр породоразрушающего инструмента**

диаметр окружности, описанной по внутреннему выходу режущих (подрезных) элементов породоразрушающего инструмента; определяется в миллиметрах — мм

(а) inside diameter of drilling tool
(б) вътрешен диаметър на скалоразрушаващия инструмент
(в) a fúrókorona belső átmérője
(м) чулуулгыг эвдлэгч багажын дотор талын диаметр
(н) Innenschneidmass, Innendurchmesser des gesteinszerstörenden Werkzeugs
(п) średnica wewnętrzna narzędzia wiercącego
(р) diametrul interior al sculei de dislocare a rocii
(ф) diamètre intérieur de l'outil de forage
(ч) vnitřní průměr vrtného nástroje

1.13.0.5 **Выход резцов (алмазов) по торцу**

величина выступающей из торца части резцов, укрепленных в матрице (короночном кольце) породоразрушающего инструмента; определяется в миллиметрах — мм

(а) heigt of cutters or diamonds
(б) издатък на резците над челото
(в) a végóélek kiállása a homlokfelületen
(м) торценоос хутганы цухуйлт (алмац)
(н) axialer Überstand der Schneiden (Diamanten)
(п) wysokość ostrzy — diamentów
(р) expunerea frontală a insertiilor (diamantelor)
(ф) hauteur de coupe des diamants
(ч) vysazení čelních břitů

1.13.0.6 **Выход резцов (алмазов) по диаметру породоразрушающего инструмента**

величина выступающей части резцов за пределы наружного (внутрен-

(а) radial height of cutters or diamonds
(б) издатък на резците по диаметъра на скалоразрушаващия инструмент
(в) a vágóélek kiállása a palástfelületen

него) диаметра матрицы (короночного кольца) породоразрушающего инструмента: определяется в миллиметрах — мм

(м) чулуулагийг эвдлэгч багажын диаметрээс хутга (алмаз)-ын цухуйлт
(н) Freischneidmass, radialer Überstand der Schneiden (Diamanten)
(п) wysokość promieniowania ostrzy diamentów
(р) expunerea laterală a inserţiilor (diamantelor)
(ф) hauteur radiale de coupe des diamants
(ч) vysazení bočních břitů

1.13.0.7 **Угол заострения резца**

угол между рабочими плоскостями резца, образующими его заострение с целью улучшения породоразрушающего действия; определяется в градусах — град.

(а) cutting edge angle
(б) ъгъл на заточване на резеца
(в) élszög
(м) хутганы хурцлагдах өнцөг
(н) Keilwinkel der Schneide
(п) kąt zaostrzenia
(р) unghiul de ascuţire a inserţiei
(ф) angle d'affutage
(ч) úhel zaostření břitů

1.13.0.8 **Зернистость алмазов в коронке**

средняя величина крупности алмазных зерен в матрице алмазной коронки; определяется как отношение числа зерен алмазов к их массе в каратах — шт/карат

(а) diamond size
(б) зърнистост на диамантите в короната
(в) gyémánt szemnagyság
(м) коронкон дахь алмазын мөхлөгжилт
(н) Körnigkeit der Diamanten in der Krone
(п) ziarnistość diamentów
(р) granulaţia diamantelor în coroană
(ф) granulometrie des diamants
(ч) zrnitost diamantu v korunce

1.13.0.9 **Насыщенность коронки (долота) алмазами**

количество алмазов на единицу поверхности матрицы коронки или долота; определяется в каратах на квадратный сантиметр — карат/см²

(а) diamond content in core bit
(б) наситеност на короната (длетото) с диаманти
(в) gyémántkoncentráció
(м) алмазаар коронкийг (цүүцийг) хангах
(н) Konzentration der Diamanten in der Krone

(п) nasycenie narzędzi diamentami
(р) saturația coroanei (sapei) în diamante
(ф) densité de sertissage des diamants
(ч) hustota osázení

1.13.0.10 **Ориентация алмазов в коронке**

определенный порядок расположения алмазов в матрице коронки с учетом их внутренней структуры

(а) diamond orientation in core bit
(б) ориентиране на диамантите в короната
(в) gyémántok orientáltsága
(м) коронконд алмазыг байрлуулах
(н) Orientierung der Diamanten in der Krone
(п) zorientowanie diamentów
(р) orientarea diamantelor în coroană
(ф) mode de sertissage des diamants
(ч) rozmístění diamantů (rozptyl diamantů) pro korunky vícevrstvé

1.13.0.11 **Высота прорези дробовой коронки**

длина прорези в стенке дробовой коронки в плоскости, параллельной оси коронки; измеряется в миллиметрах — мм

(а) slot height of shot core bit
(б) височина на прореза на шротовата корона
(в) kollektornyílás magassága
(м) урлийн коронкийн ухдасын өндөр
(н) Schlitzhöhe der Schrotkrone
(п) wysokość wycięcia koronki śrutowej
(р) înălțime ferestrei coroanepentru alice
(ф) —
(ч) výška zásobníku šrotové korunky

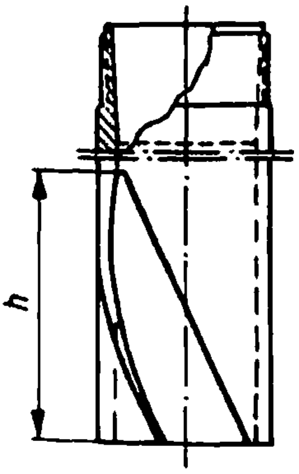

1.13.0.11

1.13.0.12 Наружный диаметр труб и их соединений

истинный размер по диаметру конкретных конструкций труб и их соединений; измеряется в миллиметрах — мм

(а) outside diameter of pipe and pipe coupling
(б) външен диаметър на тръбите и техните съединения
(в) csövek, és csőkötő elemek külső átmérője
(м) хоолой ба тууний холбоосуудын гадна талын диаметр
(н) Aussendurchmesser der Elemente des Bohrstranges
(п) średnica zewnętrzna
(р) diametrul exterior al prăjinilor şi al imbinărilor lor
(ф) diamètre extérieur
(ч) vnější průměr trubek a jejich spojeni

1.13.0.13 Внутренний диаметр труб и их соединений

истинный размер минимального по длине внутреннего диаметра труб и их соединений конкретной конструкции; измеряется в миллиметрах — мм

(а) inside diameter of pipe and pipe coupling
(б) вътрешен диаметър на тръбите и техните съединения
(в) csövek, és csőkötő elemek belső átmérője
(м) хоолой ба тууний холбоосуудын дотор талын диаметр
(н) Innendurchmesser der Elemente des Bohrstranges
(п) średnica wewnętrzna
(р) diametrul interior al prăjinilor şi al imbinărilor lor
(ф) diamètre intérieur
(ч) vnitřní průměr trubek a jejich spojeni

1.13.0.14 Толщина стенок труб

половина разности между наружными и внутренним диаметрами труб; измеряется в миллиметрах — мм

(а) thickness of pipe wall
(б) дебелина на стената на тръбите
(в) falvastagság
(м) хоолойн ханын зузаан
(н) Wanddiche
(п) grubość ścianki rury
(р) grosimea peretelui prăjinilor
(ф) epaisseur du tube
(ч) tloušťka stěny trubek

1.13.0.15 Высадка концов буровых труб

утолщение концов буровых труб с целью упрочнения, различают наружную, внутреннюю и двухстороннюю высадки; размеры высадки концов труб (длина, толщина) измеряются в миллиметрах — мм

(а) upseting of pipe and
(б) набиване крайщата на тръбите
(в) végvastagítás
(м) өрмийн хоолойн узууруудийн суулгалт
(н) Verdickung der Bohrstangenenden
(п) spęczenie końca rury
(р) ingroșarea capetelor prăjinilor
(ф) renforcement de l'éxtrémité du tube
(ч) vnější zasílení vrtných trubek

1.13.0.16 Длина трубы

расстояние между торцами трубы по ее оси; измеряется в миллиметрах — мм

(а) length of tube or pipe
(б) дължина на тръбите
(в) csőhossz
(м) хоолойн урт
(н) Bohrstangenlänge
(п) długość rury
(р) lungimea prăjinii
(ф) longueur du tube
(ч) délka trubky

1.13.0.17 Резьбовое соединение труб

геометрическая форма нарезанной части резьбового соединения; различают цилиндрическое и коническое резьбовые соединения

(а) pipe coupling
(б) резба на тръбите
(в) menetes csőcsatlakozás
(м) хоолойн эргээсэн холболт
(н) Gewindeart
(п) połączenie gwintowe
(р) imbinare cu filet
(ф) assemblage par filetage, joint á vis
(ч) závitové spojení

2.0.0.0

ТЕРМИНОЛОГИЯ ПО ТЕХНОЛОГИИ БУРЕНИЯ
TERMINOLOGY OF DRILLING TECHNOLOGY
ТЕРМИНОЛОГИЯ ПО ТЕХНОЛОГИЯТА НА СОНДИРАНЕ
FURÁSTECHNOLÓGIA
ӨРӨМДЛӨГИЙН ТЕХНОЛОГИЙН НЭР ТОМЬЁО
TERMINOLOGIE DER BOHRTECHNOLOGIE
TERMINOLOGIA Z ZAKRESU TECHNOLOGII WIERCENIA
TERMINOLOGIE PENTRU TEHNOLOGIA FORAJULUI
TECHNOLOGIE DE FORAGE
TERMINOLOGIE TECHNOLOGIE VRTÁNÍ

2.1.0.0 ОБЩИЕ ВОПРОСЫ
GENERAL PROBLEMS
ОБЩИ ВЪПРОСИ
ÁLTALÁNOS KÉRDÉSEK
ЕРӨНХИЙ АСУУДЛУУД
ALLGEMEINE FRAGEN
ZAGADNIENIA OGÓLNE
PROBLEME GENERALE
PROBLÈMES GÉNÉRAUX
VŠEOBECNÉ POJMY

2.1.0.1 Горные породы

природные образования, слагающие земную кору и состоящие из различных минералов; по своему происхождению горные породы делятся на осадочные, магматические (изверженные) и метаморфические

(а) rock
(б) скали
(в) kőzetek
(м) уулын чулуулагууд
(н) Gestein
(п) skała
(р) rocă
(ф) roche
(ч) horniny

2.1.0.2 **Грунт**

горные породы, рассматриваемые как основания для инженерных сооружений; различаются скальные, полускальные, мягкие, глинистые, рыхлые, сыпучие (пески) и слабые легко деформирусмые • (ил, торф) грунты

(а) ground, soil
(б) почва
(в) talaj
(м) хөрс
(н) Baugrund
(п) grunt
(р) sol
(ф) sol
(ч) základová půda

2.1.0.3 **Коренные горные породы**

общие название магматических, осадочных и метаморфических горных пород, не затронутых процессами выветривания, сохранивших свой состав и структуру и не перемешенных процессами денудации

(а) primary rock
(б) основни скали, гьвинка
(в) szálban álló kőzetek
(м) уулын үндсэн чулуулагууд
(н) unverwittertes Gestein
(п) skała pierwotna
(р) roci de bază
(ф) roche primaire
(ч) matečné horniny

2.1.0.4 **Полезные ископаемые**

природные минеральные вещества, представляющие интерес для их промышленного использования

(а) mineral
(б) полезни изкопаеми
(в) hasznosítható ásványok
(м) ашигт малтмал
(н) nutzbare Mineralien
(п) kopalina
(р) substanțe minerale utile
(ф) minerai
(ч) užitkové nerosty

2.1.0.5 **Мощность пласта, рудного тела, залежи**

расстояние по перпендикуляру между лежачим и висячим боками пласта (жилы, рудного тела, залежи) в метрах — м

(а) thickness of stratum, lode, deposit
(б) мощност на пласт, жила, рудно тяло, залеж
(в) a telep, telér, érctest, réteg vastagsága
(м) хэвтэш, худрийн биет, судал, давхарга зэргүүдийн зузаан
(н) Mächtigkeit eines Flözes (einer Schicht), Ganges, Erzkörpers, Lagers)
(п) miąższość pokładu, żyły, złoża

(р) grosimea stratului, filonului, corpului de minereu, zăcămîntului

(ф) épaisseur de la couche, de la veine, du gisement

(ч) mocnost sloje, žily rudného tělesa, ložiska

2.1.0.6 **Буровая скважина, скважина**

цилиндрическая горная выработка в земной коре, характеризуемая относительно малым диаметром по сравнению с длиной

(а) well, bore hole, hole

(б) сондажен отвор (сондаж)

(в) fúrólyuk

(м) өрмийн цооног

(н) Bohrloch, Bohrung

(п) otwór wiertniczy

(р) gaură de sondă

(ф) puits

(ч) vrt

2.1.0.7 **Стратиграфическая (параметрическая) скважина**

скважина, которая решает задачи, связанные с изучением геологического разреза; такие скважины иногда именуются параметрическими, так как их задачей является детальное стратиграфическое расчленение разреза с одновременным изучением физических параметров горных пород с целью использования этих параметров для интерпретации данных геофизических исследований

(а) stratigraphic well

(б) стратиграфски сондаж

(в) alapfúrás, paraméterfúrás

(м) чулуулагын тогтоцыг судлах (магадлуурын цооног)

(н) Basisbohrung, stratigraphische Bohrung, Parameterbohrung

(п) otwór stratygraficzny

(р) foraj stratigrafic

(ф) puits stratigraphique

(ч) stratigrafický vrt

2.1.0.8 **Картировочная скважина**

скважина, которая предназначается для определения глубин залегания и площадей распространения отдельных, скрытых под толщей других горных пород, свит с целью составления геологических и структурных карт

(а) —

(б) картировачен сондаж

(в) térképező fúrás

(м) зураглалын цооног

(н) Kartierungsbohrung

(п) otwór kartujący

(р) foraj de cartare

(ф) sondage de reconnaissance géologique

(ч) mapovací vrt

2.1.0.9 Структурная скважина

скважина, которая предназначается для определения формы залегания горных пород отдельных горизонтов, а также поверхностей стратиграфического несогласия и мест тектонических нарушений

(а) structural drilling well
(б) структурен сондаж
(в) szerkezetkutató fúrás
(м) структурийг судлах цооног
(н) Strukturbohrung
(п) otwór strukturalny
(р) foraj structurală
(ф) puits de structure
(ч) strukturni vrt

2.1.0.10 Поисковая скважина

скважина, которая предназначается для установления наличия в недрах залежей полезного ископаемого

(а) prospecting well
(б) търсещ сондаж
(в) perspektivikus fúrás
(м) эрлийн цооног
(н) Suchbohrung
(п) otwór poszukiwawczy
(р) foraj de prospecţiune
(ф) sondage d'exploation
(ч) vyhledávací vrt

2.1.0.11 Разведочная скважина

скважина, которая предназначается для получения данных о мощности, условиях залегания, качестве, вещественном составе и других факторах, необходимых для оценки залежей полезного ископаемого в месторождении или в его части

(а) exploratory well
(б) проучвателен сондаж
(в) kutató fúrás
(м) хайгуулын цооног
(н) Erkundungsbohrung
(п) otwór rozpoznawczy
(р) sondă de explorare
(ф) sondage de reconnaissance géologique
(ч) průzkumný vrt

2.1.0.12 Гидрогеологическая скважина

скважина, которая бурится с целью выяснения гидрогеологических условий эксплуатации разведуемых месторождений полезных ископаемых, изучения подземных вод и их пригодности для питьевого, хозяйственного и технического водоснабжения, а также для орошения земель и лечебных целей

(а) —
(б) хидрогеоложки сондаж
(в) hidrogeológiai fúrás
(м) гидрогеологийн цооног
(н) hydrogeologische Bohrung
(п) otwór hydrogeologiczny
(р) foraj hidrogeologică
(ф) sondage hydrogéologique
(ч) hydrogeologický vrt

2.1.0.13 Устье скважины

место пересечения скважиной земной поверхности (или поверхности горной выработки при бурении в подземных условиях)

(а) well mouth
(б) устие на сондажа
(в) a fúrólyuk szája
(м) цооногийн ам
(н) Bohrlochmund
(п) wylot otworu
(р) gura sondei
(ф) tête de puits
(ч) ústí vrtu

2.1.0.14 Забой скважины

поверхность донной части скважины, образующаяся в результате воздействия породоразрушающего инструмента на горную породу

(а) hole bottom
(б) дъно на сондажа (забоя)
(в) a fúrólyuk talpa
(м) цооногийн мөрөгцөг
(н) Bohrlochsohle
(п) dno otworu
(р) talpa sondei
(ф) fond du puits
(ч) čelba vrtu

2.1.0.15 Стенки скважины

боковая поверхность скважины

(а) wall of a well
(б) стени на сондажа
(в) a fúrólyuk fala
(м) цооногийн хана
(н) Bohrlochwand
(п) ściana otworu
(р) pereții găurii de sondă
(ф) paroi du puits
(ч) stěny vrtu

2.1.0.16 Ствол скважины

внутренняя часть скважины, ограниченная ее стенками

(а) well bore
(б) отвор на сондажа
(в) lyuktérfogat
(м) цооногийн нух
(н) —
(п) czeluść otworu
(р) gaura de sondă
(ф) trou de sonde
(ч) stvol vrtu

2.1.0.17 Ось скважины

условная длина, представляющая собой геометрическое место точек

(а) well axis
(б) ос на сондажа
(в) a fúrólyuk tengelye
(м) цооногийн тэнхлэг

центра породоразрушающего инструмента, перемещающегося в процессе углубки ствола скважины

(н) Bohrlochachse
(п) oś otworu
(р) axa găurii de sondă
(ф) axe du trou de sonde
(ч) osa vrtu

2.1.0.18 **Диаметр скважины**

диаметр поперечного сечения скважины

(а) well diameter
(б) диаметър на сондажа
(в) a fúrólyuk átmérője
(м) цооногийн диаметр
(н) Bohrlochdurchmesser
(п) średnica otworu
(р) diametrul găurii de sondă
(ф) diamètre du trou de sonde
(ч) průměr vrtu

2.1.0.19 **Точка заложения скважины**

точка пересечения оси скважины с земной поверхностью (или с поверхностью горной выработки при бурении в подземных условиях)

(а) location of well
(б) точка на залагането на сондажа
(в) a fúrólyuk telepitési pontja
(м) цооног өрөмдөх цэг
(н) Bohransatzpunkt
(п) punkt założenia otworu
(р) punctul de amplasare a sondei
(ф) point d'emplacement du trou de sonde
(ч) zarážkový bod vrtu

2.1.0.20 **Длина скважины**

расстояние между устьем и забоем скважины по ее оси

(а) well depth
(б) дължина на сондажа
(в) a fúrólyuk hossza
(м) цооногийн урт
(н) Bohrlochlänge
(п) głębokość otworu
(р) lungimea găurii de sondă
(ф) profondeur du trou de sonde
(ч) délka vrtu

2.1.0.21 **Глубина скважины (глубина забоя скважины)**

расстояние между устьем и забоем скважины по вертикали

(а) well depth in plumb line
(б) дълбочина на сондажа
(в) a fúrólyuk mélysége
(м) цооногийн гүн (мөрөцөгийн гүн)
(н) Bohrlochteufe
(п) głębokość otworu w pionie
(р) adîncimea sondei
(ф) hauteur verticale du trou de sonde
(ч) hloubka vrtu

2.1.0.22 Координаты скважины

числа, определяющие пространственное положение точки заложения скважины в выбранной системе координат

(а) well coordinates
(б) координати на сондажа
(в) a fúrólyuk koordinátái
(м) цооногийн солбилзол (цооногийн координат)
(н) Bohrlochkoordinaten
(п) współrzędne otworu
(р) coordonatele sondei
(ф) coordonnées du trou de sonde
(ч) souřadnice vrtu

2.1.0.23 Конструкция скважины

схема устройства скважины, в которой указываются изменения диаметра последней с глубиной, а также диаметры и длины колонн обсадных труб

(а) casing program
(б) конструкция на сондажа
(в) a fúrólyuk szerkezete
(м) цооногийн бүтэц (конструкц)
(н) Bohrlochkonstruktion
(п) konstrukcja otworu
(р) construcţia găurii sondei
(ф) structure du trou de sonde
(ч) konstrukce vrtu

2.1.0.24 Заложение скважины

установление на местности точки заложения скважины по заданным координатам

(а) —
(б) залагане на сондажа
(в) a fúrólyuk kitűzése
(м) цооногийн байрлуулалт
(н) Bestimmung des Bohransatzpunktes
(п) założenie otworu
(р) amplasarea sondei
(ф) emplacement du trou de sonde
(ч) vytýčení vrtu

2.1.0.25 Сооружение скважины (строительство скважины)

выполнение комплекса работ по подготовке к бурению, бурению и поддержанию скважины в устойчивом состоянии, а также проведению в ней необходимых исследований; сооружение скважины заканчивается закрытием, ликвидацией, консервацией или сдачей ее в эксплуатацию

(а) —
(б) построяване и прокарване на сондажа
(в) a fúrás kivitelezése
(м) цооног байгуулалт
(н) Niederbringen einer Bohrung, Abteufen einer Bohrung
(п) odwiercenie otworu
(р) fazele de construcţie a sondei
(ф) conduite de forage
(ч) budování vrtu (velký cyklus)

2.1.0.26 **Бурение скважины, бурение (проходка или проводка скважины)**

выполнение комплекса операций, в результате которых в земной коре создается скважина

(а) drilling of a well
(б) сондиране на сондажа
(в) fúrás
(м) цооног өрөмдөх (цооногт өрөмдлөг явуулах буюу улээлгэх)
(н) Niederbringen einer Bohrung, Abteufen einer Bohrung
(п) wiercenie otworu
(р) forajul sondei
(ф) forage d'un trou
(ч) vrtáni (malý cyklus)

2.1.0.27 **Углубка скважины, углубка**

поступательное перемещение забоя скважины под воздействием породоразрушающего инструмента на горную породу

(а) deepening of a well
(б) удълбочаване на сондажа
(в) a fúrólyuk mélyitése
(м) цооногийн гунзгийрэлт
(н) Abteufen des Bohrlochs
(п) głębienie otworu
(р) adincirea sondei
(ф) approfondissement du trou de sonde
(ч) hloubeni vrtu

2.1.0.28 **Контрольный замер скважины, контрольный замер**

определение длины скважины путем измерения длины бурового снаряда

(а) checking of bore hole depth
(б) контролно замерване на лоста
(в) ellenőrző mérés
(м) цооногийн гүнийг хянах хэмжилтийн шалгалт
(н) Bohrlochlängenkontrolle
(п) kontrola długości otworu
(р) măsurare de control
(ф) controle de longueur d'ún trou de sonde
(ч) kontrolni měřeni

2.1.0.29 **Консервация скважины (остановка бурения скважины)**

преднамеренное прекращение бурения скважины, вызванное различными причинами, с выполнением работ, обеспечивающих устойчивое состояние ее ствола на период остановки работ

(а) temporarily abondon a well
(б) консервиране на сондажа
(в) a fúrólyuk konzerválása
(м) цооногийг хадгалах (цооногийн өрөмдлөгийг зогсоох)
(н) Konservierung einer Bohrung
(п) konserwacja otworu
(р) conservarea găurii de sondă
(ф) conservation du trou de sonde
(ч) konzervace vrtu

2.1.0.30 Закрытие скважины

прекращение бурения после выполнения скважиной целевого назначения или по другим причинам

(а) —
(б) завършване на сондажа
(в) a fúrólyuk lezárása
(м) цооногийг хаах
(н) Beendigung einer Bohrung
(п) zakończenie wiercenia
(р) închiderea sondei
(ф) fin du forage
(ч) ukončení vrtu

2.1.0.31 Ликвидация скважины

проведение комплекса работ по извлечению обсадных труб из скважины, а также по изоляции и разобщению водоносных горизонтов с целью охраны недр

(а) plugging and abondoment of a well
(б) ликвидиране на сонадажа
(в) a fúrólyuk felszámolása
(м) цооногийн устгалт
(н) Verfüllung des Bohrloches, (Liquidierung einer Bohrung)
(п) likwidacja otworu
(р) abandonarea sondei
(ф) abandon du trou de sonde
(ч) likvidace vrtu

ОСНОВНЫЕ ФИЗИКО-МЕХАНИЧЕСКИЕ СВОЙСТВА ГОРНЫХ ПОРОД

BASIC PHYSICAL AND MECHANICAL ROCK PROPERTIES

ОСНОВНИ ФИЗИКО-МЕХАНИЧНИ СВОЙСТВА НА СКАЛИТЕ

A KŐZETEK ALAPVETŐ FIZIKAI-MECHANIKAI TULAJDONSÁGAI

ЧУЛУУЛГУУДЫН ФИЗИК МЕХАНИКИЙН ҮНДСЭН ШИНЖ

GRUNDLEGENDE PHYSIKALISCH-MECHANISCHE EIGENSCHAFTEN DER GESTEINE

PODSTAWOWE WŁAŚCIWOŚCI FIZYCZNO-MECHANICZNE SKAŁ

PRINCIPALELE PROPRIETĂŢI FIZICO-MECANICE ALE ROCILOR

PROPRIÉTÉS PRINCIPALES PHYSIQUES ET MECANIQUES DES ROCHES

ZÁKLADNÍ FYZIKÁLNĚ-MECHANICKÉ VLASTNOSTI HORNIN

Плотность

масса единицы объема горной породы. Плотность горных пород зависит от их минералогического состава, пористости и влажности; выражается в граммах на кубический сантиметр — г/см^3

(а) rock density
(б) плътност
(в) sűrűség
(м) нягт
(н) Dichte
(п) gęstość skały
(р) densitate
(ф) densité
(ч) měrná hmota

Минералогическая плотность

отношение массы твердой фазы (минерального вещества) горной породы к объему твердой фазы

(а) rock mineralogic density
(б) минераложка плътност
(в) fajsuly
(м) эрдсийн нягт
(н) Reindichte, (mineralogische Dichte)
(п) gęstość mineralogiczna skały
(р) densitate mineralogică
(ф) densité minéralogique
(ч) mineralogická měrná hmota

2.2.0.3 Объемная плотность

отношение массы горной породы с естественной влажностью и структурой к ее объему

(а) rock volumetric weight
(б) обемна плътност
(в) térfogatsúly
(м) эзлэхууний нягт
(н) Rohdichte
(п) ciężar objętościowy skały
(р) densitate volumetrică
(ф) densité volumétrique
(ч) objemová měrná hmota

2.2.0.4 Пористость

совокупность пустот и пор в горных породах. Различается общая и эффективная пористость. Количественно пористость характеризуется отношением объема пустот и пор в горной породе к объему этой породы; определяется в долях единицы или в процентах

(а) rock porosity
(б) пористост
(в) hézagtérfogat
(м) сувэрхэг чанар
(н) Porosität
(п) porowatość skały
(р) porozitate
(ф) porosite
(ч) pórovitost

2.2.0.5 Кавернозность

наличие в породе пустот (каверн)

(а) vugulor porosity
(б) кавернозност
(в) üregesség
(м) хөндийлөт чанар
(н) Kavernosität
(п) —
(р) cavernozitate
(ф) —
(ч) kavernoznost

2.2.0.6 Влажность

наличие воды, содержащейся в порах, трещинах и других пустотах горных пород в естественных условиях

(а) rock humidity
(б) влажност
(в) nedvesség
(м) чийглэг чанар
(н) Feuchtigkeit
(п) wilgotność skały
(р) umiditate
(ф) humidité de la roche
(ч) vlhkost

2.2.0.7 **Относительная влажность**

степень заполнения пор, трещин и других пустот горной породы водой; определяется как отношение объема воды, содержащейся в горной породе, к объему пор, трещин и других пустот в этой породе; выражается в долях единицы или в процентах

(а) rock relative humidity
(б) относителна влажност
(в) relatív nedvesség
(м) харьцангуй чийглэг чанар
(н) relative Feuchtigkeit
(п) wilgotność względna skały
(р) umiditate relativă
(ф) humidité relative de la roche
(ч) relativní vlhkost

2.2.0.8 **Влагоемкость**

способность горных пород удерживать в своих порах, трещинах и других пустотах воду

(а) —
(б) влагопоглъщаемост
(в) vízbefogadó képesség
(м) чийг хадгалах чанар
(н) Wasseraufnahmefähigkeit
(п) nasiąkliwość (wodochłonność) skały
(р) higroscopicitate
(ф) imbibition de la roche
(ч) jímavost

2.2.0.9 **Абсолютная влагоемкость (полная влагоемкость)**

количество связанной и свободной воды, удерживаемое горной породой при полном ее насыщении водой; определяется как отношение массы воды к массе твердой фазы горной породы в процентах

(а) —
(б) абсолютна (пълна) влагопоглъщаемост
(в) abszolút vízbefogadó képesség (teljes vízfelvevő képesség)
(м) чийг хадгалах үнэмлэхгүй чанар (чийг бүрэн хадгалах чанар)
(н) absolute Wasseraufnahmefähigkeit
(п) nasiąkliwość całkowita (bezwzględna) skały
(р) higroscopicitate totală
(ф) imbibition absolue de la roche
(ч) absolutní jímavost

2.2.0.10 **Относительная влагоемкость**

отношение массы влаги, содержащейся в горной породе, к массе этой же породы с первоначаль-

(а) —
(б) относителна влагопоглъщаемост
(в) fajlagos vízfelvevő képesség
(м) чийг хадгалах харьцангуй чанар

ной (естественной) влажностью; выражается в процентах

(н) relative Wasseraufnahmefähigkeit
(п) nasiąkliwość względna skały
(р) higroscopicitate relativă
(ф) imbibition relative de la roche
(ч) relativní jímavost

2.2.0.11 **Водонасыщение**

способность горной породы, из образца которой предварительно удален под вакуумом воздух, поглощать воду в условиях повышенного давления; определяется как отношение массы всей поглощенной воды к массе сухой горной породы; выражается в долях единицы или процентах

(а) water saturation
(б) водонаситеност
(в) telítődési képesség
(м) усанд ханах
(н) Wassersättigung
(п) —
(р) saturaţia in apă
(ф) saturation en eau
(ч) nasákavost pod tlakem

2.2.0.12 **Водопоглощение**

способность горной породы при погружении в воду впитывать ее в условиях атмосферного давления и комнатной температуры; определяется как отношение массы поглощенной воды к массе сухой породы; выражается в долях единицы или в процентах

(а) —
(б) водопоглъщане
(в) vízelnyelés (szabad telítés)
(м) усыг шингээх чанар (усны чөлөөт нэвчилт)
(н) Wasserschluckfähigkeit
(п) —
(р) absorbţia apei (saturaţie liberă)
(ф) —
(ч) nasákavost

2.2.0.13 **Проницаемость горных пород**

способность горной породы пропускать жидкости и газы при наличии перепада давлений; выражается коэффициентом проницаемости

(а) rock permeability
(б) проницаемост на скалите
(в) a kőzetek áteresztőképessége
(м) чулуулагуудын нэвтрүүлэх чанар
(н) Durchlässigkeit des Gesteins, Permeabilität
(п) przepuszczalność skały
(р) permeabilitatea rocilor
(ф) perméabilité de la roche
(ч) propustnost

2.2.0.14 **Коэффициент проницаемости горных пород**

расход 1 см³/сек жидкости или газа с вязкостью в 1 сантипуаз через поперечное сечение породы площадью в 1 см² и при перепаде давления в 1 атмосферу на 1 сантиметр

(а) permeability coefficient
(б) коефициент на проницаемост на скалите
(в) a kőzetek impermeabilitása
(м) чулуулагуудын нэвтрүүлэх итгэлцүүр (коэффициент)
(н) Durchlässigkeitskoeffizient, Permeabilitätskoeffizient
(п) współczynnik przepuszczalności
(р) coeficient de filtrație
(ф) coefficient de perméabilité
(ч) koeficient propustnosti

2.2.0.15 **Водоотдача**

способность водонасыщенной горной породы отдавать воду под действием силы тяжести

(а) rock bleeding
(б) водоотдаванс
(в) vízleadás
(м) ус алдах чанар
(н) Wasserabgabefähigkeit
(п) odsączalność skały
(р) cedare de apă
(ф) perte d'eau
(ч) —

2.2.0.16 **Удельная водоотдача**

количество воды, отдаваемой единицей объема горной породы; определяется как отношение объема свободно вытекающей из горной породы воды к объему этой породы

(а) relative rock bleeding
(б) относително водоотдаване
(в) fajlagos vízleadás
(м) хувийн ус алдах чанар
(н) spezifische Wasserabgafefähigkeit
(п) odsączalność względna skały
(р) cedare de apă specifică
(ф) perte relative d'eau
(ч) pórovitost účinná

2.2.0.17 **Устойчивость**

способность горной породы длительное время сохранять первоначальное состояние при проходке скважины

(а) rock stability
(б) устойчивост
(в) állékonyság
(м) тогтворлог чанар
(н) Standfestigkeit
(п) stabilność skały
(р) stabilitate
(ф) stabilité de la roche
(ч) stabilita (stálost)

2.2.0.18 Плывучесть

способность рыхлых водонасыщенных горных пород расплываться (течь) при вскрытии их скважиной

(а) rock fluidity
(б) плаващи (течещи) скали
(в) folyósság
(м) хөвөх чанар
(н) Fliessfähigkeit
(п) płynność skały
(р) curgerea rocii
(ф) fluidité de la roche
(ч) ztekucení

2.2.0.19 Пучение

способность горных пород увеличиваться в объеме и выдавливаться в скважину без значительного нарушения сплошности

(а) rock swelling
(б) подуване
(в) duzzadás
(м) хөөх чанар
(н) Quellfähigkeit
(п) pęcznienie skały
(р) umflarea rocii
(ф) gonflement de la roche
(ч) bobtnavost

2.2.0.20 Ползучесть

способность горной породы к деформациям и изменениям напряжений при длительном воздействии на нее внешних усилий

(а) rock creep
(б) пълзене
(в) alakváltozási képesség
(м) гулсах чанар
(н) Gleitfähigkeit
(п) pełzanie skały
(р) fluaj
(ф) fluage de la roche
(ч) dotvarování

2.2.0.21 Сыпучесть

способность отдельных твердых частиц горной породы различной крупности свободно отделяться друг от друга и образовывать рыхлую массу

(а) —
(б) ронливост
(в) omlékonyság
(м) бутрах чанар
(н) Schüttfähigkeit
(п) sypkość skały
(р) pulverulenţa
(ф) friabilité de la roche
(ч) sypkost

2.2.0.22 Отдельность

свойство горных пород распадаться на куски характерной формы по определенным плоскос-

(а) jointing
(б) разпадане
(в) elválás
(м) хэсэгшилт
(н) Ablösefähigkeit

тям трещин под влиянием как внешних сил, так и внутренних напряжений

(п) cios
(р) separare
(ф) taille
(ч) odlučnost

2.2.0.23 Сланцеватость

текстура горных пород, часто минералогически однородных, обусловленная параллельно-линейной или параллельно-плоскостной внутреннеструктурной ориентацией минералов в горных породах, возникает в процессе их метаморфизма

(а) —
(б) шистозност
(в) palásság
(м) занаржих чанар
(н) Schiefrigkeit
(п) łupkowatość
(р) şistozitate
(ф) clivage
(ч) břidličnatost

2.2.0.24 Зернистость

совокупность размеров частиц или минералов в горной породе

(а) grain-size
(б) зърнистост
(в) szemcsézettség
(м) мөхлөгшилт
(н) Körnigkeit
(п) uziarnienie skały
(р) granulaţie
(ф) granulmétrie de la roche
(ч) zrnitost

2.2.0.25 Слоистость

первичная, повторяющаяся в разрезе неоднородность осадочных горных пород (по составу, крупности зерна, окраске, расположению частиц и другим особенностям)

(а) rock stratification
(б) слоистост
(в) rétegezettség
(м) уежилт
(н) Schichtung
(п) warstwowość skały
(р) stratificaţie
(ф) stratification de la roche
(ч) vrstevnatost

2.2.0.26 Трещиноватость

совокупность в горной породе трещин различного происхождения и разных размеров, обычно сообщающихся между собой

(а) —
(б) напуканост
(в) repedezettség
(м) ан цавархаг чанар
(н) Klüftigkeit
(п) szczelinowatość
(р) fisurare
(ф) fissuration, état fissuré d'une roche
(ч) puklinatost

2.2.0.27 **Кливаж**

способность горных пород легко раскалываться по особой системе параллельных трещин в ней

(а) rock cleavage
(б) цепителност
(в) klivázs, leveles elválás
(м) цуурах чанар
(н) Schechtenbildung
(п) łupliwość skały
(р) clivaj
(ф) clivage de la roche
(ч) kliváž

2.2.0.28 **Твердость**

способность горных пород оказывать сопротивление внедрению в них другого, более прочного тела

(а) rock hardness
(б) твърдост
(в) keménység
(м) хатуулаг
(н) Härte
(п) twardość skały
(р) duritate
(ф) dureté de la roche
(ч) tvrdost

2.2.0.29 **Крепость**

суммарное сопротивление горной породы воздействию внешних сил; определяется коэффициентом крепости горных пород для разных способов их разрушения (в относительных единицах)

(а) rock strength
(б) здравина
(в) szilárdság
(м) бат бэх чанар
(н) Widerstandsfähigkeit
(п) wytrzymałość skały
(р) tárie
(ф) résistance de la roche, solidité de la roche
(ч) pevnost

2.2.0.30 **Прочность**

способность горной породы сопротивляться силам, стремящимся разрушить связь между зернами, слагающими эту породу

(а) —
(б) якост
(в) tartósság
(м) ул эвдрэгч чанар
(н) Festigkeit
(п) odporność skały
(р) rezistenţa
(ф) résistance de la roche
(ч) pevnost (odolnost)

2.2.0.31 **Хрупкость**

способность горной породы разрушаться под воз-

(а) rock brittleness
(б) чупливост
(в) ridegség

действием внешних усилий без заметной пластической деформации

(м) хэврэг чанар
(н) Sprödigkeit
(п) kruchość skały
(р) casanţă
(ф) fragilité de la roche
(ч) křehkost

Вязкость (внутреннее трение)

способность горной породы сопротивляться течению под воздействием внешних усилий

(а) —
(б) жилавост (вътрешно триене)
(в) belső súrlódás
(м) аглиун чанар (дотоод урэлт)
(н) Zähigkeit, (innere Reibung)
(п) lepkość
(р) viscozitate
(ф) viscosité
(ч) vazkost

Пластичность

способность горной породы необратимо изменять под действием внешних усилий свои форму и размеры без нарушения сплошности

(а) rock plasticity
(б) пластичност
(в) képlékenység
(м) уян харимхай чанар
(н) Plastizität, Bildsamkeit
(п) plastyczność skały
(р) plasticitate
(ф) plasticité
(ч) plasticita

Упругость

способность горной породы восстанавливать первоначальные форму и объем после прекращения действия внешних усилий

(а) rock elasticity
(б) еластичност
(в) rugalmasság
(м) уян хатан чанар
(н) Elastizität
(п) sprężystość skały
(р) elasticitate
(ф) élasticité
(ч) pružnost

Абразивность

свойство горных пород, выражающееся в их способности изнашивать породоразрушающий инструмент, буровые трубы и т.д. в процессе бурения

(а) rock abrasive property
(б) абразивност
(в) koptató képesség
(м) элээх чанар
(н) Abrasivität
(п) abrazywność, ścieralność skały
(р) abrazivitate
(ф) abrasivité
(ч) abrazivnost

2.2.0.36 Буримость

способность горной породы сопротивляться проникновению в нее породоразрушающего инструмента при бурении

(а) drillability
(б) пробиваемост
(в) fúrhatóság
(м) өрөмдлөгдөх чанар
(н) Bohrbarkeit
(п) zwiercalność skały
(р) forabilitate
(ф) forabilité
(ч) vrtatelnost

2.3.0.0 СПОСОБЫ И ВИДЫ БУРЕНИЯ
DRILLING METHODS
МЕТОДИ НА СОНДИРАНЕ
FÚRÁSI MÓDSZEREK
ӨРӨМДЛӨГИЙН АРГУУД
BOHRVERFAHREN UND —ARTEN
METODY WIERCENIA
METODE DE FORAJ
METHODES DE FORAGE
METODY VRTÁNÍ

2.3.0.1 **Геологоразведочное бурение**

бурение скважин с целью поисков и разведки месторождений полезных ископаемых или инженерно-геологических и гидрогеологических изысканий

(а) —
(б) геологопроучвателно сондиране
(в) földtani kutatófúrás
(м) геологи-хайгуулын өрөмдлөг
(н) geologische Erkundungsbohrung, Schürfbohrtechnik
(п) wiercenie geologiczne rozpoznawcze
(р) foraj de cercetare geologică
(ф) forage géologique d'ixploration
(ч) geologicko-průzkumné vrtání

2.3.0.2 **Способ бурения**

характер воздействия породоразрушающего инструмента на горную породу с целью ее разрушения при бурении скважины; различают вращательный, ударный, ударно-вращательный, ударно-дробовой, вибрационный, гидромониторный, термический, электрогидравлический, взрывной, ультразвуковой и другие способы бурения

(а) drilling method
(б) метод на сондиране
(в) fúrási mód
(м) өрөмдлөгийн арга
(н) Bohrverfahren
(п) sposób, rodzaj wiercenia
(р) sistem de foraj
(ф) système de forage
(ч) způsob vrtání

2.3.0.3 **Вид бурения**

разновидность практического применения раз-

(а) —
(б) вид сондиране
(в) a fúrás fajtája
(м) өрөмдлөгийн төрөл

личных способов бурения; виды бурения различают в зависимости от типа вращателя (роторное, турбинное, электробуром), типа породоразрушающего инструмента (твердосплавное, дробовое, алмазное, шарошечное), расположения привода (бурение поверхностными машинами, бурение забойными машинами) и способа удаления разрушенной породы (бурение с промывкой, продувкой и без промывки)

(н) Bohrart
(п) —
(р) metode de foraj
(ф) mode de forage
(ч) druh vrtání

2.3.0.4 ***Колонковое бурение (бурение с отбором керна)***

бурение вращательным способом, при котором горная порода разрушается не по всей площади поперечного сечения скважины, а по кольцу с сохранением внутренней части горной породы в форме столбика — керна

(а) *core drilling*
(б) ядково сондиране
(в) magfúrás
(м) баганат өрөмдлөгө (кернавах өрөмдлөгө)
(н) Kernbohren
(п) wiercenie rdzeniowe
(р) foraj cu carotaj mecanic
(ф) carottage
(ч) jádrové vrtání

2.3.0.5 **Бурение с местной циркуляцией промывочной жидкости**

колонковое бурение, при котором вынос шлама с забоя скважины в шламовую трубу производится промывочной жидкостью, циркулирующей в призабойной части скважины в результате расхаживания бурового снаряда

(а) drilling with localized mud circulation
(б) сондиране с призабойна циркулация
(в) helyi öblítéses fúrás
(м) утаагч шингэний бага эргэлттэй өрөмдлөг
(н) Bohren mit örtlicher Spülungszirkulation
(п) wiercenie z miejscowym obiegiem płuczki
(р) foraj cu circulație locală
(ф) forage avec circulation localisée
(ч) vrtání s místní cirkulací výplachové kapaliny

2.3.0.6 **Бескерновое бурение (бурение сплошным забоем)**

бурение, при котором горная порода разрушается по всей поверхности поперечного сечения скважины

(а) full hole drilling
(б) безядково сондиране
(в) teljes szelvényű fúrás
(м) кернгүй өрөмдлөг хөндийн мөрөгцөгт өрөмдлөгө)
(н) Vollbohren, (kernloses Bohren)
(п) wiercenie bezrdzeniowe
(р) foraj cu sapă
(ф) forage plein trou
(ч) bezjádrové vrtání

2.3.0.7 **Вращательное бурение**

способ бурения, при котором разрушение горной породы осуществляется путем непрерывного вращения породоразрушающего инструмента с приложением к нему осевой нагрузки

(а) rotary drilling
(б) въртеливо сондиране
(в) forgó fúrás
(м) эргэлтэт өрөмдлөгө
(н) Drehbohren
(п) wiercenie obrotowe
(р) foraj rotativ
(ф) forage rotary
(ч) točivé vrtání

2.3.0.8 **Роторное бурение**

вид вращательного способа бурения, при котором вращение бурового снаряда осуществляется с помощью ротора

(а) drilling with rotary table
(б) роторно сондиране
(в) rotary-fúrás
(м) роторын өрөмдлөго
(н) Rotarybohren
(п) wiercenie obrotowe, stolowe
(р) foraj cu masă rotativă
(ф) forage rotary
(ч) rotarové vrtání

2.3.0.9 **Турбинное бурение**

вид вращательного способа бурения, при котором вращение породоразрушающего инструмента (колонкового набора) осуществляется турбобуром

(а) turbodrilling
(б) турбинно сондиране
(в) turbinás fúrás
(м) турбины өрөмдлөг
(н) Turbinenbohren
(п) wiercenie turbinowe
(р) foraj cu turbina
(ф) turboforage
(ч) turbinové vrtání

2.3.0.10 Бурение электробуром

вид вращательного способа бурения, при котором вращение породоразрушающего инструмента (колонкового набора) осуществляется электробуром

(а) electrodrilling
(б) сондиране с елекгросонда (електробур)
(в) talpi elektromotoros-fúrás
(м) цахилгаан ормоор өрөмдөх өрөмдлөгө
(н) Elektrobohren
(п) wiercenie elektrowiertem
(р) foraj cu motor electric de fund
(ф) electroforage
(ч) vrtání s vrtným elektromotorem

2.3.0.11 Шнековое бурение

вид вращательного способа бурения, при котором поступательное перемещение разрушенной горной породы от забоя к устью скважины осуществляется с помощью шнеков

(а) auger drilling
(б) шнеково сондиране
(в) spirálfúrás
(м) шнекен өрөмдлөгө (зэрууд)
(н) Schneckenbohren
(п) wiercenie ślimakowe
(р) foraj cu şnec
(ф) —
(ч) šnekové vrtání

2.3.0.12 Твердосплавное бурение (бурение твердосплавными коронками)

вид вращательного и ударно-вращательного способов бурения, осуществляемых породоразрушающим инструментом, армированным твердым сплавом

(а) drilling with hard faced core bits
(б) твърдосплавно сондиране
(в) keményfémbetétes fúrás
(м) хатуу хайлшит өрөмдлөгө, хатуу хайлшин оггдогчтой коронкоор өрөмдөх
(н) Hartmetallbohren
(п) wiercenie twardymi spiekami
(р) foraj cu aliaje dure
(ф) forage à pastilles
(ч) vrtání tvrdokovovými korunkami

2.3.0.13 Алмазное бурение (бурение алмазными коронками)

вид вращательного способа бурения, осуществляемого породоразрушающим инструментом, армированным алмазами

(а) diamond drilling
(б) диамантово сондиране
(в) gyémántfúrás
(м) алмазан өрөмдлөгө (алмазат коронкоор өрөмдөх)
(н) Diamantbohren
(п) wiercenie diamentowe
(р) foraj cu diamante
(ф) forage au diamant
(ч) diamantové vrtání

2.3.0.14 **Дробовое бурение (бурение дробью)**

вид вращательного способа бурения, при котором в качестве породоразрушающего инструмента применяется дробовая коронка и буровая дробь

(а) shot drilling
(б) *шротово сондиране*
(в) sörétfúrás
(м) урлэн өрөмдлөгө (урлээр өрөмдөх)
(н) Schrotbohren
(п) wiercenie śrutowe
(р) foraj cu alice
(ф) forage à la grenaille
(ч) šrotové vrtání

2.3.0.15 **Ударное бурение**

способ бурения, при котором разрушение горной породы осуществляется ударами по забою, создаваемыми в результате возвратно-поступательного движения породоразрушающего инструмента

(а) percussion drilling
(б) ударно сондиране
(в) ütősfúrás
(м) цохилтот өрөмдлөгө
(н) Schlagbohren
(п) wiercenie udarowe
(р) foraj percutant
(ф) forage par battage
(ч) nárazové vrtání

2.3.0.16 **Ударно-канатное бурение**

вид урадного способа бурения, при котором возвратно-поступательное движение, создаваемое буровым станком передается буровому инструменту с помощью каната

(а) pensylvanian drilling
(б) ударно-въжено сондиране
(в) kötélfúrás
(м) цохилтот канатан өрөмдлөгө
(н) Seilschlagbohren
(п) wiercenie udarowo-linowe
(р) foraj percutant cu cablu
(ф) forage par battage au cable
(ч) nárazové vrtání na laně

2.3.0.17 **Ударно-штанговое бурение**

вид ударного способа бурения, при котором возвратно-поступательное движение, создаваемое буровым станком, передается буровому инструменту с помощью бурильных труб

(а) canadian drilling
(б) урадно-щангово сондиране
(в) rudazatos ütősfúrás
(м) цохилтот штанган өрөмдлөгө
(н) Gestängeschlagbohren
(п) wiercenie udarowo-żerdziowe
(р) foraj percutant cu prăjina
(ф) maitresse forage tige
(ч) nárazové vrtání na tyčích

2.3.0.18 Ударно-вращательное бурение

способ бурения, при котором разрушение горной породы на забое скважины происходит под совместным воздействием ударов и вращения, передаваемых породоразрушающему инструменту

(а) rotary-percussion drilling
(б) ударно-въртеливо сондиране
(в) ütve-forgatva működő fúrás
(м) цохилт-эргэлтэт өрөмдлөгө
(н) Drehschlagbohren
(п) wiercenie udarowo-obrotowe
(р) foraj percutant-rotativ
(ф) forage par rotary-percussion
(ч) nárazovo-točivé vrtání

2.3.0.19 Гидроударное бурение

вид ударно-вращательного способа бурения, при котором породоразрушающему инструменту сообщаются удары с помощью гидроударника

(а) hydraulic hammer drilling
(б) хидроударно сондиране
(в) hidroperforátos fúrás
(м) усанцохилтот өрөмдлөгө
(н) hydraulisches Schlagbohren
(п) wiercenie bijakiem hydraulicznym
(р) foraj hidropercutant
(ф) forage au bélier hydraulique
(ч) hydraulické nárazové vrtání

2.3.0.20 Пневмоударное бурение

вид ударно-вращательного способа бурения, при котором породоразрушающему инструменту сообщаются удары с помощью пневмоударника

(а) pneumatic hammer drilling
(б) пневмоударно сондиране
(в) pneumoperforátoros fúrás
(м) хийн цохилтот өрөмдлөгө
(н) pneumatisches Schlagbohren
(п) wiercenie bijakiem pneumatycznym
(р) foraj pneumopercutant
(ф) forage au bélier pneumatique
(ч) pneumatické nárazové vrtání

2.3.0.21 Шарошечное бурение

вид вращательного способа бурения, при котором используются шарошечные долота

(а) rock bit drilling
(б) сондиране с ролкови длета
(в) görgős fúrás
(м) нидрэгт өрөмдлөгө
(н) Rollenmeisselbohren
(п) wiercenie gryzowe
(р) foraj cu sapă cu role
(ф) forage au trépan à molettes
(ч) vrtání valivými dláty

2.3.0.22 Магнитострикционное бурение

вид ударно-вращательного способа бурения, при котором породоразрушающему инструменту сообщается высокочастотное возвратно-поступательное движение с помощью магнитострикитора

(а) magnetostricitive drilling
(б) магнитострикторно сондиране
(в) nagyfrekvenciás mágneses vibrófúrás
(м) соронзон эргэлтэт-цохилтот өрөмдлөгө
(н) Magnetostriktrionsbohren
(п) wiercenie magnetostrykcyjne
(р) foraj magnetostricţionic
(ф) forage par magnétostriction
(ч) magnetostrikční vrtání

2.3.0.23 Дробоструйное бурение

способ бурения, при котором разрушение горной породы осуществляется в результате бомбардировки забоя стальной дробью, подаваемой высокоскоростной струей промывочной жидкости через буровой снаряд специальной конструкции

(а) pellet impact drilling
(б) шпротоструйно сондиране
(в) sörétsugaras fúrás
(м) урлэн өрөмдлөгө (урлээр өрөмдөх)
(н) Düsen-Schrotbohren
(п) wiercenie strumieniem śrutu
(р) foraj percutant cu bile
(ф) forage à la grenaille
(ч) šrotomeťné vrtání

2.3.0.24 Вибрационное бурение (вибробурение)

способ бурения, при котором буровому снаряду при помощи вибратора сообщается колебательное движение, резко уменьшающее силы трения между частицами породы и снарядом в результате чего последний под действием собственного веса погружается в горную породу

(а) vibratory drilling
(б) вибросондиране
(в) vibrációs fúrás (vibrofúrás)
(м) доргиолтот өрөмдлөгө (догиот өрөмдлөгө)
(н) Vibrationsbohren, Vibrohohren
(п) wiercenie wibracyjne
(р) foraj vibrator
(ф) forage par vibration
(ч) vibrační vrtání

2.3.0.25 Гидромониторное бурение

способ бурения, при котором разрушение горной породы осуществляется воздействием струи жидкости, подаваемой

(а) jet drilling
(б) хидромониторно сондиране
(в) hidromonitoros fúrás
(м) усаар цохих өрөмдлөгө
(н) Wasserstrahlbohren, Hydromonitorbohren

под большим давлением. В случае импульсной подачи жидкости этот способ бурения называется гидроимпульсным

(п) wiercenie hydromonitorowe
(р) foraj hidromonitor
(ф) forage à jet
(ч) hydromonitorové vrtání

2.3.0.26 **Термическое бурение**

способ бурения, при котором разрушение горной породы осуществляется за счет напряжений, возникающих в ней под воздействием высоких температур

(а) thermal drilling
(б) термично сондиране
(в) termikus fúrás
(м) халуун өрөмдлөгө
(н) thermisches Bohren
(п) wiercenie termiczne
(р) foraj termic
(ф) forage thermique
(ч) plamenové vrtání

2.3.0.27 **Взрывное бурение**

способ бурения, при котором разрушение горной породы осуществляется под воздействием управляемого взрывного процесса, состоящего из серий последовательных взрывов на забое скважины

(а) drilling with explosives
(б) взривно сондиране
(в) robbantásos fúrás
(м) тэсэлгээт өрөмдлөгө
(н) Sprengbohren
(п) wiercenie strzałowe
(р) foraj cu explozivi
(ф) forage par explosions
(ч) výbuchové vrtání

2.3.0.28 **Комбинированное бурение**

сочетание или поинтервальное чередование в одной скважине различных способов и видов бурения: бескернового с колонковым, ударного с вращательным, вращательного или ударно-вращательного с гидромониторным, вращательного с вибрационным и т.д.

(а) combination system of drilling
(б) комбинирано сондиране
(в) kombinált fúrás
(м) хослуулсан өрөмдлөгө
(н) kombiniertes Bohren
(п) wiercenie kombinowane
(р) foraj combinat
(ф) forage combiné
(ч) kombinované vrtání

2.3.0.29 **Электрогидравлическое бурение**

способ бурения, при котором разрушение горной породы осуществляется под воздействием гидра-

(а) electro-hydraulic drilling
(б) електрохидравлично сондиране
(в) elektrohidraulikús fúrás
(м) усан цахилгаан өрөмдлөгө
(н) Elektrohydraulisches Bohren

влических ударов, возникающих при электрических разрядах в жидкости

(п) wiercenie elektrohydrauliczne
(р) foraj electrohidraulic
(ф) forage électro-hydraulique
(ч) elektro-hydraulické vrtání

2.3.0.30 **Ультразвуковое бурение**

способ бурения, при котором разрушение горной породы осуществляется абразивным материалом, подаваемым под торец специального инструмента, совершающего возвратно-поступательное движение (колебания) с ультразвуковой частотой и небольшой амплитудой

(а) ultrasonic drilling
(б) ултразвуково сондиране
(в) ultrahangos fúrás
(м) хэт нам дуут өрөмдлөгө
(н) Ultraschallbohren
(п) wiercenie ultradźwiękowe
(р) foraj ultrasonic
(ф) forage ultrasonique
(ч) ultrazvukové vrtání

2.3.0.31 **Ручное бурение**

бурение скважины, осуществляемое без применения двигателя

(а) hand drilling
(б) ръчно сондиране
(в) kézi fúrás
(м) гар өрөмдлөгө
(н) Handbohren
(п) wiercenie ręczne
(р) foraj manual
(ф) forage à bras
(ч) ruční vrtání

2.4.0.0 ТЕХНОЛОГИЯ БУРЕНИЯ СКВАЖИН
WELL DRILLING TECHNOLOGY
ТЕХНОЛОГИЯ НА СОНДИРАНЕТО
A FURÓLYUK MÉLYITÉSÉNEK TECHNOLÓGIÁJA
ЦООНОГ ӨРӨМДӨХ ТЕХНОЛОГ
TECHNOLOGIE DES BOHRENS
TECHNOLOGIA WIERCENIA OTWORÓW
TEHNOLOGIA FORAJULUI SONDELOR
TECHNOLOGIE DE FORAGE
TECHNOLOGIE VRTÁNÍ

2.4.1.0 ПОДГОТОВКА К БУРЕНИЮ И ЗАБУРИВАНИЮ
PREPARATION FOR DRILLING AND SPUD IN
ПОДГОТОВКА ЗА ЗАПОЧВАНЕ И СОНДИРАНЕ
ELŐKÉSZÜLET A FÚRÁSHOZ
ӨРӨМДӨХӨД БЭЛТГЭХ БА ЦООНОГ ЭХЭЛЖ ӨРӨМДӨХ
VORBEREITUNG ZUM BOHREN UND ANBOHREN
PRZYGOTOWANIE DO WIERCENIA, ROZPOCZĘCIE WIERCENIA
PREGĂTIREA PENTRU FORAJ ŞI ÎNCEPEREA FORAJULUI
TRAVAUX PRÉPARATOIRES, DÉBUT DE FORAGE
PŘÍPRAVA K VRTÁNÍ A ZAVRTÁNÍ

2.4.1.1 Забуривание скважины, (забурка)

комплекс операций, выполняемых в начальный период бурения скважины. При этом особое внимание уделяется строгому соблюдению заданного направления скважины в верхней малоустойчивой зоне коры выветривания

(а) spud in
(б) започване на сондаж
(в) a fúrólyuk kezdése
(м) цооногийг эхэлж өрөмдөх
(н) Anbohren
(п) zawiercanie otworu
(р) operaţiuni de începere a forajului
(ф) début du forage
(ч) zavrtání

2.4.1.2 Установка направляющей трубы

комплекс операций, выполняемых при спуске, ориентировании, забутс-

(а) setting of conductor
(б) поставяне на направляващата тръба
(в) az iránycső elhelyezése
(м) чиглуулэгч хоолойг байрлуулах

вывании или цементировании направляющей трубы

(н) Standrohrsetzen
(п) zabudowanie rury prowadnikowej
(р) fixarea coloanei de ghidaj
(ф) descente du tube-guide
(ч) usazení řídicí pažnice

2.4.1.3 **Сборка бурового снаряда или колонны обсадных труб**

комплекс операций, включающий осмотр и проверку резьб и соединение отдельных элементов бурового снаряда или обсадных труб

(а) assembly of drill string or casing string
(б) комплектоване на лост, или обсадни тръби
(в) fúrószerszám (béléscsövek) előkészítése
(м) өрмийн сум буюу гэрэвч хоолойн цувраал угсрах
(н) Zusammenstellung des Bohrstranges oder Futterrohrstranges
(п) kompletowanie
(р) asamblarea garniturii de foraj, coloanei de tubaj
(ф) controle du train de sonde, controle du casing
(ч) sestavení vrtného nářadí, kolony pažnic

2.4.2.0 БУРЕНИЕ
DRILLING
СОНДИРАНЕ
FÚRÁS
ӨРӨМДЛӨГ
BOHREN
WIERCENIE
FORAJ
FORAGE
VRTÁNÍ

2.4.2.1 **Бурение скважины с нагрузкой снаряда, бурение с нагрузкой**

процесс бурения, при котором осевая нагрузка на породоразрушающий инструмент осуществляется суммарным воздей-

(а) —
(б) сондиране с натоварване на лоста
(в) a fúrás kiegészítő terheléssel
(м) даралтат өрөмдлөг
(н) Bohren mit Belastung der Bohrgarnitur, Bohren mit Belastung
(п) —

ствием веса бурового снаряда и дополнительной нагрузки на него

(р) forajul sondelor cu apăsare suplimentară
(ф) —
(ч) vrtání s přitlakem

2.4.2.2 **Бурение скважины с разгрузкой снаряда, бурение с разгрузкой**

процесс бурения, при котором осевая нагрузка на породоразрушающий инструмент осуществляется частью веса бурового снаряда

(а) —
(б) сондиране с разтоварване на лоста
(в) fúrás függesztett szerszámmal
(м) ермийн сумыг даралтыг хасч өрөмдөх (паралтыг хасч өрөмдөх)
(н) Bohren mit Entlastung der Bohrgarnitur, Bohren mit Entlastung
(п) —
(р) forajul sondelor cu suspendare parțială a garniturii
(ф) —
(ч) vrtání s odlehčením

2.4.2.3 **Приработка забоя скважины**

бурение в специальном режиме после спуска бурового снаряда на забой скважины с целью создания необходимых условий для нормальной работы породоразрушающего инструмента

(а) —
(б) обработка забоя на сондажа
(в) a fúró bejáratása lyuktalpon
(м) цооногийн мөрөгцгийг тэгшлэх
(н) Einarbeitung (des Werkzeugs) auf der Bohrlochsohle
(п) docieranie narzędzia wiercącego
(р) rodajul sculei de dislocare a rocii
(ф) rodage de l'outil de forage
(ч) opracováni čelby vrtu

2.4.2.4 **Регулирование осевой нагрузки (регулировка давления)**

изменение величины осевой нагрузки на породоразрушающий инструмент в процессе углубки скважины

(а) weight control
(б) регулиране на осовото натоварване
(в) talpnyomás beállítás
(м) тэнхлэгийн даралтыг тохируулах (даралт тохируулах)
(н) Regelung der axialen Belastung, (Bohrdruckregelung)
(п) regulowanie nacisku osiowego
(р) reglarea apăsării axiale
(ф) règlage du poids sur le trépan
(ч) regulace přitlaku

2.4.2.5 **Подача бурового снаряда. подача**

регулируемое поступательное перемещение бурового снаряда в процессе углубки скважины

(а) feed off
(б) подаване на сондажния снаряд
(в) a fúrószerszám elötolása
(м) ермийн сумыг давшилт
(н) Vorschub der Bohrgarnitur, Vorschub, Nachlassen des Bohrstranges, Nachlassen
(п) popuszczanie aparatu wiertniczego
(р) avansarea sculei de foraj
(ф) avancement du train de sonde
(ч) podávání vrtného nářadí

2.4.2.6 **Расхаживание бурового снаряда, расхаживание**

периодическое приподнимание и опускание бурового снаряда в процессе бурения скважины

(а) working the pipe up and down
(б) разхождане (раздвижване) на сондажния снаряд
(в) a fúrószerszám magjáratása
(м) ермийн сумыг дээш доош хөдөлгөх
(н) Manövrieren des Bohrstrangs
(п) —
(р) manevrarea garniturii de foraj
(ф) —
(ч) pozvedávání vrtného nářadí

2.4.2.7 **Самозаклинивание керна, самозаклинивание (расклинка, подклинка)**

самопроизвольное заклинивание керна внутри колонковой трубы или породоразрушающего инструмента

(а) core wedging
(б) самозаклинивание на ядката
(в) a mag beékelődése
(м) кернийн өөрөө шаантаглагдах (шаантаглагах, шаантаглах)
(н) Kernklemmer
(п) samoczynne zaklinowanie rdzenia
(р) autoîmpănarea carotei
(ф) coincement de la carotte
(ч) samovolné klínění jádra

2.4.2.8 **Засыпка дроби**

обеспечение забоя скважины дробью; различают порейсовую и непрерывную засыпку дроби

(а) shot filling
(б) засипване на шрот
(в) sörétadagolás
(м) урлийн хийлт
(н) Schrotschüttung
(п) zasypywanie śrutu
(р) alimentarea cu alice
(ф) chargement de la grenaille
(ч) dávkování šrotu

2.4.3.0 РЕЖИМ БУРЕНИЯ
DRILLING TECHNIQUE
РЕЖИМ НА СОНДИРАНЕ
FURÁSI RENDSZEREK
ӨРӨМДЛӨГИЙН ГОРИМ
BOHRREGIME
TECHNIKA WIERCENIA
REGIM DE FORAJ
TECHNIQUE DE FORAGE
REŽIM VRTÁNÍ

2.4.3.1 **Технологический режим бурения, режим бурения**

определенное сочетание факторов (параметров), выбираемых, регулируемых и поддерживаемых буровым рабочим или автоматами в процессе углубки скважины. Выбор режима бурения зависит от физико-механических свойств горных пород и типа бурового оборудования

(а) drilling technique
(б) технологичен режим на сондирането
(в) a fúrás technológiai rendszere
(м) өрөмдлөгийн технологийн горим, өрөмдлөгийн горим
(н) Bohrregime
(п) zespół parametrów wiercenia, reżim wiercenia
(р) regim tehnologic de foraj
(ф) choix des paramètres de forage
(ч) technologický režim vrtání

2.4.3.2 **Параметры режима бурения**

факторы, влияющие на показатели бурения, задаваемые, изменяемые и поддерживаемые буровым рабочим или автоматом в процессе углубки скважины: осевая нагрузка, число оборотов бурового снаряда и расход промывочной жидкости или газа при вращательном бурении; число ударов, высота сбрасывания и угол поворота долота при ударном бурении; амплитуда и частота колебаний и возмущающая сила при вибрационном бурении и другие (в зависимости от способов бурения)

(а) factors affecting drilling technique
(б) параметри на режима на сондирането
(в) a fúrási rendszer tényezői
(м) өрөмдлөгийн горимын магадлууруулд (параметр)
(н) Parameter des Bohrregimes
(п) parametry wiercenia
(р) parametrii regimului de foraj
(ф) paramètres de forage
(ч) parametry režimu vrtání

2.4.3.3 **Оптимальный режим бурения**

оптимальное сочетание значений параметров режима бурения, способствующее получению наиболее высоких технико-экономических показателей бурения

(а) optimum drilling technique
(б) оптимален режим на сондиране
(в) optimális fúrási rendszer
(м) өрөмдлөгийн харгийн тохиромжтой горим
(н) optimales Bohrregime
(п) parametry wiercenia, optymalne
(р) regim optim de foraj
(ф) choix optimum des paramètres de forage
(ч) optimální režim vrtání

2.4.3.4 **Специальный режим бурения (форсированный режим бурения, режим силового резания, режим приработки забоя скважины, экспериментальный режим бурения)**

режим, который применяется для получения заданных качественных показателей бурения или решения специальных задач

(а) special drilling technique
(б) специален режим на сондиране (форсиран режим на сондиране, режим на усилено рязане, режим на проработване забоя на сондажа, експериментален режим на сондиране, рационален режим на сондиране)
(в) különleges fúrási rendszer
(м) өрөмдлөгийн тусгай горим (өрөмдлөгийн урдчилсан горим, өрөмдөх горим цооногийн мөрөгцөгийн тэгшлэх горим, өрөмдлөгийн туршлагын горим, өрөмдлөгийн оновчтой горим)
(н) spezielles Bohrregime (forciertes Bohrregime, experimentelles Bohrregime, rationelles Bohrregime)
(п) —
(р) regim special de foraj
(ф) regime spècial des parametres
(ч) speciální režim vrtání

2.4.3.5 **Осевая нагрузка на породоразрушающий инструмент, осевая нагрузка (нагрузка на коронку, долото, забой; осевое давление на коронку; долото, забой)**

параметр режима бурения, определяемый усилием, приложенным по оси бурового снаряда к породоразрушающему инструменту; определя-

(а) axial pressure or load
(б) осово натоварване на скалоразрушаващия инструмент
(в) talpterhelés
(м) чулуулаг эвдлэгч багаж дээр дарах тэнхлэгийн даралт тэнхлэгийн даралт, (мөрөгцөг, цууц, коронк дээр дарах даралт; мөрөгцөг, цууц, коронк дээр дарах тэнхлэгийн даралт)
(н) axiale Belastung des gesteinzerstörenden Werkzeugs, axiale Belastung (Bohrdruck)

ется в килограмм-силах кгс (килопоундах — кп)

(п) nacisk osiowy
(р) apăsare pe talpă
(ф) poids sur le trépan
(ч) tlak na vrtný nástroj

2.4.3.6 **Удельная нагрузка на породоразрушающий инструмент, удельная нагрузка (удельная нагрузка на резец, коронку, долото, забой)**

параметр режима бурения, определяемый осевой нагрузкой, приходящейся на единицу поверхности или длины диаметра породоразрушающего инструмента, а также на один резец

(а) unitary load
(б) специфично натоварване на скалоразрушаващия инструмент
(в) fajlagos talpterhelés
(м) чулуулагийг эвдлэгч багаж дээр дарах хувийн даралт, хувийн даралт (мөрөгцөг, цуух, коронк, огтлогч дээр дарах хувийн даралт)
(н) spezifische Belastung des gesteinszerstörenden Werkzeugs spezifische Belastung (Bohrdruck)
(п) nacisk jednostkowy
(р) apăsarea specifică asupra sculei de dislocare a rocii
(ф) pression par unité de surface
(ч) měrný tlak na vrtný nástroj

2.4.3.7 **Число ударов долота**

параметр режима бурения, определяемый числом ударов долота по забою скважины в минуту — уд/мин

(а) number of strokes
(б) брой на ударите на длетото
(в) ütésszám
(м) цуухний цохилтын тоо
(н) Schlagzahl
(п) liczba udarów
(р) numărul de percuții a sapei
(ф) nombre de coups
(ч) počet nárazu dláta

2.4.3.8 **Высота сбрасывания долота**

параметр режима бурения, определяемый высотой подъема долота над забоем скважины для последующего сбрасывания его с целью разрушения горной породы; определяется в сантиметрах — см

(а) percussion bit stroke
(б) височина на издигането на длетото
(в) felütési magasság
(м) цууц хаях өндөр
(н) Fallhöhe des Meissels
(п) skok świdra udarowego
(р) înălțimea de ridicare a sapei
(ф) course d'un trépan à battage
(ч) výška zdvihu dláta

2.4.3.9 **Число оборотов породоразрушающего инструмента (число оборотов коронки, долота, ротора, шпинделя; скорость вращения бурового снаряда, коронки, долота, ротора, шпинделя)**

параметр режима бурения, определяемый числом оборотов породоразрушающего инструмента в минуту — об/мин

(а) rotary speed, revolutions per minute
(б) брой на оборотите на скалоразрушаващия инструмент
(в) fordulatszám
(м) чулуулагийг эвдлэгч багажын эргэлтийн тоо; (коронк, цууц, ротор, шпинделийн эргэлтийн тоо; шпиндель ротор, цууц, коронк, өрмийн сумын эргэлтийн хурд)
(н) Drehzahl des gesteinszerstörenden Werkzeugs
(п) liczba obrotów
(р) numărul de ture al sculei de dislocare a rocii
(ф) nombre des tours
(ч) počet otáček vrtného nástroje

2.4.3.10 **Окружная скорость вращения породоразрушающего инструмента**

параметр режима бурения, определяемый линейной скоростью точки, находящейся на наружной части рабочей поверхности вращающегося породоразрушающего инструмента; определяется в метрах в секунду — м/сек

(а) periphera speed
(б) периферична скорост на скалоразрушаващия инструмент
(в) a fúró kerületi sebessége
(м) чулуулаг эвдлэгч багажийн тойргийн хурд
(н) Umfangsgeschwindigkeit des gesteinszerstörenden Werkzeuge
(п) prędkość obwodowa
(р) viteza periferică de rotire a sculei de dislocare a rocii
(ф) vitesse périphérique
(ч) obvodová rychlost vrtného nástroje

2.4.3.11 **Угол поворота долота**

параметр режима ударного бурения, определяемый максимальным углом поворота долота, при котором обеспечивается полное разрушение горной породы за счет ее скалывания в секторах между двумя смежными положениями долота при бурении; определяется в градусах — град

(а) turning angle of a percussion bit
(б) ъгъл на завъртането на длетото
(в) vésőelfordulás
(м) цуурцний эргэлтийн өнцөг
(н) Umsetzwinkel des Meissels
(п) kąt obrotu świdra udarowego
(р) unghiul de rotire a sapei
(ф) angle de rotation d'un trépan à battage
(ч) úhel pootočení dláta

2.4.3.12 **Расход промывочной жидкости (газа)**

параметр режима бурения, определяемый количеством промывочной жидкости (газа), подаваемой в единицу времени; определяется в литрах в минуту — л/мин

(а) pump delivery
(б) дебит на промивната течност (газа)
(в) öblítésmennyiség
(м) угаагч шингэний зарцуулалт
(н) Spülungsvolumenstrom
(п) wydatek płuczki
(р) debitul fluidului de foraj
(ф) débit de la boue (du gaz)
(ч) spotřeba výplachové kapaliny (plynu)

2.4.3.13 **Удельный расход промывочной жидкости (газа)**

параметр режима бурения, определяемый количеством промывочной жидкости (газа), отнесенным на единицу диаметра породоразрушающего инструмента; определяется в литрах в минуту на сантиметр. — л/мин · см

(а) mud consumption liter per minute
(б) специфичен дебит на промивната течност
(в) fajlagos öblítési mennyiseg
(м) угаагч шингэн (хийн) хувийн зарцуулалт
(н) spezifischer Spülungsvolumenstrom
(п) wydatek płuczki jednostkowy
(р) debitul specific al fluidului de foraj
(ф) consommation de boue par unité
(ч) měrná spotřeba výplachové kapaliny

2.4.3.14 **Давление промывочной жидкости (газа)**

параметр режима бурения, характеризующий статический напор промывочной жидкости в нагнетательной линии очистной системы; измеряется в атмосферах — ат

(а) mud (gas) pressure
(б) налягане на промивната течност (газа)
(в) öblítő nyomás
(м) угаагч шингэний (хийн) даралт
(н) Spülungsdruck
(п) ciśnienie płuczki
(р) presiunea fluidului de foraj
(ф) pression de la boue
(ч) tlak výplachové kapaliny (plynu)

2.4.3.15 **Потеря давления в промывочной системе**

уменьшение давления промывочной жидкости (газа), связанное с ее (его) транспортировкой от промывочного насоса,

(а) pressure drop in circulation system
(б) загуба на налягането в промивната инсталация
(в) nyomásveszteség az öblítőrendszerben
(м) угаалтын тоггтолцоон дахь даралтын алдагдал

к породоразрушающему инструменту; измеряется в атмосферах — ат

(н) Druckverlust im Spülungsystem
(п) opór hydrauliczny cyrkulacji, straty ciśnienia
(р) pierderi de presiune în sistemul de circulaţie
(ф) pertes de charge due à la circulation
(ч) ztráty tlaku v cirkulačním systému

2.4.3.16 **Оптимальная скорость восходящего потока промывочной жидкости (газа)**

скорость потока промывочной жидкости (газа), обеспечивающая очистку забоя скважины от шлама при прямой или обратной промывке (продувке); определяется в метрах в секунду м/сек

(а) optimum annular return velocity of mud
(б) оптимална скорост на възходящая поток на промивната течност (газа)
(в) felszálló öblítőközeg optimális sebessége
(м) дээш оргилох гарах шингэний (хийн) хамгийн тохиромжтой хурд
(н) optimale Aufstiegsgeschwindigkeit der Spülung
(п) optymalna prędkość przepływu płuczki
(р) viteza optimă ascensională a fluidului de foraj
(ф) vitesse optimum d'écoulement výplachu (plynu)
(ч) optimální rychlost vzestupného proudu výplachu (plynu)

2.4.4.0 ПРОМЫВКА И ПРОДУВКА СКВАЖИН
BOTTOM HOLE CLEANING WHITH MUD AND GAS
ПРОМИВАНЕ И ПРОДУХВАНЕ НА СОНДАЖИТЕ
A FÚRÓLYUK ÖBLITÉSE
ЦООНОГЫГ УГААХ БА УЛЭЭЛГЭХ
SPÜLUNGSTECHNIK
OCZYSZCZANIE DNA OTWORU PŁUCZKĄ IŁOWĄ I GAZOWĄ
CIRCULAŢIA CU AER SAU APĂ ÎN GĂURILE DE SONDĂ
LAVAGE (NETTOYAGE) DU FOND DU TROU DE SONDE
PROPLACHOVÁNÍ VRTU KAPALINOU NEBO PLYNEM

2.4.4.1 **Промывка или продувка скважины, промывка, продувка**

процесс очистки забоя скважины от шлама и охлаждения породораз-

(а) scavenging the hole
(б) промиване или продухване на сондаж
(в) a fúrólyuk öblítése
(м) цооногийг угаах буюу улээлгэн, угаалга, улээлгэ

рушающего инструмента; кроме того, промывка применяется для крепления неустойчивых стенок скважины, уменьшения трения бурового снаряда о стенки скважины и его износа, приведения в действие некоторых забойных машин и механизмов и т.д.

(н) Spülen des Bohrloches, Spülen
(п) płukanie otworu
(р) circulaţia în gaura de sondă
(ф) lavage du trou de sonde
(ч) proplachování vrtu

2.4.4.2 **Прямая промывка, продувка**

промывка (продувка) скважины, при которой промывочная жидкость (газ) нагнетается в скважину через буровой снаряд и поднимается по кольцевому зазору между буровым снарядом и стенками скважины

(а) direct circulation
(б) обикновено промиване или продухване на сондаж
(в) jobböblítés (egyenes)
(м) шууд угаах, угаах улээлгэх
(н) Rechtsspülen des Bohrloches, Rechtsspülen, Normalspülen
(п) prawa cyrkulacja płuczki, płuczka prawa
(р) circulaţie directă
(ф) circulation directe de la boue de forage
(ч) přímé proplachování vrtu

2.4.4.3 **Обратная промывка, продувка**

промывка (продувка) скважины, при которой промывочная жидкость (газ) нагнетается в скважину через кольцевой зазор между буровым снарядом и стенками скважины и отсасывается через буровой снаряд

(а) reverse circulation
(б) обратно промиване или продухване на сондаж
(в) balöblítés (fordított)
(м) цооногийг эсрэг угаах эсрэг улээлгэх
(н) Linksspülen des Bohrloches, Linksspülen, Gegenspülen
(п) lewa cyrkulacja płuczki, płuczka lewa
(р) circulaţie inversă
(ф) circulation inverse de la boue de forage
(ч) nepřímé proplachování vrtu

2.4.4.4 **Призабойная циркуляция**

замкнутое движение промывочной жидкости (газа) в призабойной зоне скважины, осуществляемое с помощью специальных приспособлений

(а) local mud circulation
(б) призабойна циркулация (местна циркулация)
(в) helyi öblítés
(м) мөрөгцөг орчмын шингэний эргэлт (байрны эргэлт)
(н) örtliche Zirkulation, Sohlenzirkulation
(п) miejscowy obieg płuczki

(р) circulaţie locală
(ф) circulation locale de la boue de forage
(ч) místní cirkulace výplachové kapaliny

2.4.4.5 **Промывочная жидкость**

жидкость различного состава, применяемая для промывки скважины

(а) mud, drilling fluid
(б) промивна течност
(в) öblítő folyadék
(м) угаагч шингэн
(н) Spülungsflüssigkeit, Spülung
(п) płuczka
(р) fluid de circulaţie
(ф) boue de forage
(ч) výplachová kapalina

2.4.4.6 **Глинистый раствор**

промывочная жидкость, представляющая собой суспензию, в которой глина является дисперсной фазой, а вода — дисперсионной средой. Высококачественные глинистые растворы по своим свойствам приближаются к коллоидальным растворам

(а) clay mud
(б) глинест разтвор
(в) agyagos iszap
(м) шаврын уусмал
(н) Tonspülung
(п) płuczka iłowa
(р) noroi de foraj
(ф) boue argileuse de forage
(ч) jílový výplach

2.4.4.7 **Кальциевый глинистый раствор**

глинистый раствор, у которого с помощью реагентов, содержащих ионы кальция, уменьшена степень его взаимодействия с проходимыми (в основном глинистыми) горными породами. В зависимости от состава эти растворы подразделяются на известковые, гипсовые, хлор-кальциевые и др.

(а) lime mud, lime base mud
(б) калцев глинест разтвор
(в) mészbázisu iszap
(м) кальцтай шаврын уусмал
(н) Kalzium-Tonspülung
(п) płuczka wapienna
(р) noroi de foraj cu argilă şi calciu
(ф) boue à la chaux
(ч) vápenatý výplach

2.4.4.8 **Силикатно-солевой глинистый раствор**

глинистый раствор, обработанный силикатом натрия (жидким стеклом)

(а) —
(б) силикатно глинест разтвор
(в) vizüveges-sós iszap
(м) силикатын давстай шаврын уусмал

и хлористым натрием. для бурения в обваливающихся сланцах и в условиях притока соленых вод

(н) Silikat-Salz-Tonspülung
(п) płuczka solno-krzemowa
(р) noroi cu silicaţi şi săruri
(ф) boue á l'eau salée et de silicium
(ч) silikáto-solný jílový výplach

2.4.4.9 Раствор на нефтяной основе

промывочная жидкость, представляющая собой суспензию, в которой нефть и ее производные являются дисперсионной средой, а дисперсная фаза представлена, как правило, окисленным битумом

(а) oil-base mud •
(б) разтвор на нефтена основа
(в) olajbázisú iszap
(м) нефтьтэй уусмал
(н) ölbasische Spülung
(п) płuczka ropna
(р) fluid de circulaţie pe bază de ţiţei •
(ф) boue à l'huile
(ч) výplach na bázi nafty

2.4.4.10 Утяжеленный раствор

промывочная жидкость, различного состава, содержащая в дисперсной фазе утяжеляющие тонко измельченные порошки минералов (барит, гематит и т.д.), имеющие плотность более 4 г/см³. Эти растворы применяются для промывки скважин при бурении в условиях высокого пластового и бокового давления на стенки скважины

(а) weighted mud
(б) утежнен разтвор
(в) nehezített iszap •
(м) хундруулсэн уусмал
(н) beschwerte Spülung
(п) płuczka obciążona
(р) noroi îngreunat
(ф) boue baritée
(ч) zatížený výplach

2.4.4.11 Эмульсионный раствор

промывочная жидкость, представляющая собой эмульсию. В нефтеэмульсионных растворах нефть диспергирована в воде, а в растворах на нефтяной основе вода диспергирована в нефти. Этот раствор применяется для уменьшения опасности прихватов, затяжки и уменьшения износа бурового снаряда и т.д.

(а) emulsion mud
(б) емулсионен разтвор •
(в) emulziós iszap •
(м) эмульсийн уусмал
(н) Emulsionsspülung
(п) płuczka emulsyjna
(р) fluid de circulaţie emulsionat
(ф) boue émulsionnée •
(ч) emulzní výplach

2.4.4.12 **Аэрированный раствор**

промывочная жидкость различного состава, содержащая пузырьки воздуха. Приготовляется механическим или химическим (с помощью пенообразователей) путем. Предназначена для снижения гидростатического давления столба жидкости

(а) aerated mud
(б) аериран разтвор
(в) habosított iszap
(м) агааржуулсан уусмал
(н) belüftete Spülung
(п) płuczka napowietrzna
(р) fluid de circulaţie aerat
(ф) boue émulsionnée à l'air
(ч) provzdušněný výplach

2.4.4.13 **Естественный раствор**

промывочная жидкость, представляющая собой суспензию, образующуюся непосредственно в стволе скважины. Дисперсионной средой этого раствора является вода, дисперсной фазой — частицы разбуриваемых пород. В зависимости от вида дисперсной фазы различаются глинистые, карбонатные, сульфатные и солевые естественные растворы

(а) natural mud
(б) естествен разтвор
(в) természetes iszap
(м) байгалийн уусмал
(н) natürliche Spülung
(п) płuczka naturalna
(р) fluid de circulaţie natural
(ф) boue de forage naturelle
(ч) přírodní výplach

2.4.4.14 **Реагенты**

химические вещества, применяемые для обработки промывочной жидкости (газа) с целью регулирования ее (его) параметров

(а) additives
(б) реагенти
(в) reagensek
(м) реагент (боловсруулах бодис)
(н) Reagenzien
(п) odczynniki chemiczne, reagenty
(р) reactivi
(ф) produits réactifs
(ч) činidla

2.4.4.15 **Пенообразователь (вспениватель)**

реагент, концентрирующийся на поверхности раздела фаз жидкость-газ, сильно снижающий поверхностную энергию на этой границе и ее гидратированность

(а) foaming agent
(б) пенообразувател
(в) habképző
(м) хөөсруулэгч (хөөсрэгч)
(н) Schäumer
(п) środek pianotwórczy
(р) substanţă spumogenă
(ф) agent moussant
(ч) pěnidče

2.4.4.16 Пеногаситель

реагент, действие которого обратно действию пенообразователя

(а) defoamer antifoaming agent
(б) пеногасител
(в) habszüntető
(м) хөөс устгагч
(н) Entschäumer
(п) środek przeciwpianowy
(р) antispumant
(ф) agent antimousse
(ч) odpěňovač

2.4.4.17 Понизитель твердости

реагент, адсорбирующийся на поверхностях микротрещин разрушаемых горных пород и облегчающий разрушение последних в процессе бурения

(а) rock hardness reducers
(б) понизител на твърдостта
(в) keménységcsökkentő
(м) хатуулагыг .буурyулагч
(н) Härteminderer
(п) środek ułatwiający zwiercanie skały
(р) emolient
(ф) produit facilitant de forage de la roche
(ч) změkčovadlo

2.4.4.18 Утяжелитель

тонкоизмельченная добавка различного минерального состава, предназначенная для повышения плотности промывочной жидкости или цементного раствора

(а) weighting material
(б) утежнител
(в) fajsúlynövelő
(м) хундруулэгч
(н) Beschwerungsmittel
(п) materiał obciążający
(р) material de ingreunare
(ф) alourolissant
(ч) zatěžkávadlo

2.4.4.19 Наполнитель

инертный материал различного состава, вводимый в промывочную жидкость для борьбы с потерей циркуляции, а также в цементный раствор

(а) filling material, filler
(б) запълнител
(в) tömedékelő anyag
(м) дуургэгч
(н) Füllstoff
(п) materiał wypełniający, wypełniacz
(р) material de umplutură
(ф) matériau de remplissage
(ч) plnidlo

2.4.4.20 Параметры промывочной жидкости

показатели, характеризующие определенные

(а) drilling mud properties
(б) параметри на промивната течност
(в) az öblítő folyadék paraméterei

свойства промывочной жидкости: плотность, условная вязкость, статическое напряжение сдвига, водоотдача, толщина фильтрационной корки, стабильность, отстой, содержание газа, pH, температура и др.

(м) угаагч шингэний магадлуурууд
(н) Spülungsparameter
(п) parametry płuczki wiertniczej
(р) parametrii fluidului de circulaţie
(ф) caracteristiques de la boue de forage
(ч) parametry výplachové kapaliny

2.4.4.21 **Плотность промывочной жидкости**

параметр, характеризующий массу единицы объема промывочной жидкости и выражаемый в граммах на кубический сантиметр — г/см³

(а) mud density
(б) плътност на промивната течност
(в) az öblítőfolyadék sürüsége (fajsuly)
(м) угаагч шингэний нягт
(н) Dichte der Spülung
(п) ciężar właściwy
(р) densitatea fluidului de circulaţie
(ф) poids spécifique
(ч) měrná hmota výplachové kapaliny

2.4.4.22 **Условная вязкость промывочной жидкости**

параметр, условно характеризующий вязкость промывочной жидкости по времени истечения определенного объема ее через калиброванное отверстие воронки; измеряется в секундах

(а) mud viscosity
(б) условен вискозитет на промивната течност
(в) az öblítőfolyadék viszonyított viszkozitása
(м) угаагч шингэний барагцаалсан зуурамтгай чанар
(н) Trichterauslaufzeit, (bedingte Viskosität der Spülung)
(п) lepkość płuczki, umowna
(р) viscozitatea convenţională a fluidului de circulaţie
(ф) viscosité de la boue de forage
(ч) jmenovitá viskozita výplachové kapaliny

2.4.4.23 **Статическое напряжение сдвига, СНС**

параметр, характеризующий прочность структуры промывочной жид-

(а) structural strength of mud
(б) статично напрежение на раздвижване, СНР
(в) statikus nyírófeszültség
(м) хөдлөлтийн тогтсон хүчдэл, ХТХ

кости; измеряется в миллиграмсилах (миллипоундах) на квадратный сантиметр — мгс/см² (мп/см²)

(н) statische Schubspannung
(п) wytrzymałość strukturalna
(р) tensiunea statică de forfecare
(ф) résistivité structurelle
(ч) statické napětí ve smyku

2.4.4.24 Водоотдача промывочной жидкости (фильтрация)

параметр, характеризующий способность промывочной жидкости отфильтровывать дисперсионную среду при наличии разности давлений; измеряется объемом фильтрата, полученного с определенной поверхности фильтра за определенный интервал времени

(а) water loss of mud
(б) водоотдаване на промивната течност (филтрация)
(в) vizleadás
(м) угаагч шингэний ус алдалт (шуурэлт)
(н) Wasserabgabe der Spülung
(п) filtracja płuczki
(р) filtrație
(ф) perte de la boue
(ч) odsak výplachové kapaliny

2.4.4.25 Толщина фильтрационной корки (глинистая корка)

параметр, характеризующий, в основном, водоотдачу глинистого раствора; измеряется в миллиметрах — мм

(а) thickness of a filter cake
(б) дебелина на глинестата коричка
(в) iszaplepény vastagság
(м) шуурэлтийн хальсны зузаан (шавар хальс)
(н) Dicke der Filtrationskruste
(п) grubość osadu pofiltracyjnego
(р) grosimea turtei
(ф) epaisseur du cake
(ч) tloušťka výplachové kůry

2.4.4.26 Стабильность

параметр, характеризующий устойчивость промывочной жидкости, т.е. способность удерживать все частицы ее твердой фазы во взвешенном состоянии. Определяется как разность плотностей верхней и нижней частей столба промывочной жидкости, выдержанной в течение суток в специальном цилиндре; измеряется в граммах на кубический сантиметр — г/см³

(а) stability of mud
(б) стабилност
(в) stabilitás
(м) тогтоох чанар
(н) Stabilität
(п) stabilność płuczki
(р) stabilitate
(ф) stabilité de la boue de forage
(ч) stabilita výplachu

2.4.4.27 **Суточный отстой, отстой**

параметр, характеризующий объем воды, отстоявшейся из определенного объема промывочной жидкости в сутки; выражается в процентах

(а) sediment per day
(б) избистряне на промивната течност
(в) ülepedés
(м) хоногийн тунац, тунац
(н) Sediment in 24 Stunden, Sediment
(п) odstój dobowy
(р) sedimentarea în 24 de ore
(ф) dépot sedimentaire journalier
(ч) odstoj

2.4.4.28 **Содержание песка**

параметр, характеризующий содержание песка и недиспергированных частиц глины и шлама в промывочной жидкости; выражается в процентах

(а) sand content
(б) пясъчно съдържание
(в) homoktartalom
(м) элс агуулалт
(н) Sandgehalt
(п) zapiaszczenie płuczki
(р) conţinutul de nisip
(ф) teneur en sable dans la boue
(ч) obsah písku

2.4.4.29 **Коагуляция**

процесс уменьшения степени дисперсности и числа частиц дисперсной системы (промывочной жидкости)

(а) coagulation
(б) коагулиране
(в) koaguláció
(м) коагуляци
(н) Koagulation
(п) koagulacja
(р) coagulare
(ф) coagulation
(ч) koagulace

2.4.4.30 **Дисперсия**

рассеяние одного вещества в другом

(а) dispersion
(б) дисперсия
(в) —
(м) дисперс
(н) Dispersion
(п) dyspersja
(р) dispersie
(ф) dispersion
(ч) disperze

2.4.4.31 **Тиксотропия**

свойство некоторых гелей переходить в золи при механическом воз-

(а) thixotropy
(б) тиксотропия
(в) tixotropia
(м) тексотроп

действии (перемешивании, встряхивании) и наоборот при спокойном их состоянии

(н) Thixotropie
(п) tiksotropia
(р) tixotropie
(ф) thixotropie
(ч) tixotropie

2.4.4.32 **Содержание газа**

параметр, характеризующий содержание природного газа в промывочной *жидкости*; *выражается* в процентах

(а) gas content in mud
(б) газово съдържание
(в) gáztartalom
(м) хийн агуулалт
(н) Gasgehalt
(п) zgazowanie płuczki
(р) conţinutul de gaze
(ф) teneur en gaz dans la boue de forage
(ч) proplyněnl

2.4.4.33 **Показатель pH (водородный показатель)**

параметр, характеризующий концентрацию водородных ионов в промывочной жидкости; выражается в условных величинах

(а) pH index
(б) показател pH (водороден показател)
(в) pH, hidrogénion koncentráció
(м) pH-узуулэлт (ус төрөгчийн узуулэлт)
(н) pH-Wert
(п) wskaźnik pH
(р) indice pH
(ф) indice pH
(ч) pH-faktor

2.4.4.34 **Соленость промывочной жидкости**

величина концентрации растворенных солей в фильтрате промывочной жидкости; определяется в миллиграммах на литр — *мг/л*

(а) mud salinity
(б) съдържание на соли в промивната течност
(в) sótartalom
(м) угаагч шингэний давслаг чанар
(н) Salzgehalt
(п) zasolenie płuczki
(р) salinitatea fluidului de circulaţie
(ф) salinité de la boue de forage
(ч) obsah soli v jílovém výplachu

2.4.4.35 **Электрическое сопротивление промывочной жидкости (резистивность глинистого раствора)**

(а) mud resistivity
(б) електрично съпротивление на промивната течност
(в) iszapellenállás

свойство промывочной жидкости пропускать электрический ток; выражается в омах — ом

(м) шаврын уусмалын цахилгааз эсэргүүцэл (шаврын уусмалын резистив чанар)
(н) elektrischer Widerstand der Spülung, (Resistivität der Tonspülung)
(п) oporność płuczki
(р) rezistivitatea fluidului de circulaţie
(ф) résistance de la boue de forage
(ч) elektrický odpor jílového výplachu

2.4.4.36 **Липкость глинистой корки**

параметр, характеризующийся коэффициентом трения. Представляет собой отношение силы, необходимой для перемещения стандартного тела по поверхности глинистой корки, к давлению этого тела на корку

(а) adhesion of a filtercake
(б) лепливост на глинестата кора
(в) az iszaplepény tapadása
(м) шаврын уусмалын наалданги чанар
(н) Klebrigkeit der Tonkruste
(п) przyczepność osadu pofiltracyjnego
(р) coeficient de aderenţă a turtei
(ф) adhérence du cake
(ч) lepivost jílové kůry

2.4.5.0 СПУСКО-ПОДЪЕМНЫЕ ОПЕРАЦИИ
RUNNING AND PULLING OF THE DRILLING STRING
СПУСКО-ПОДЕМНИ ОПЕРАЦИИ
KI- ÉS BEÉPITÉSI MŰVELETEK
ӨРГӨЛТ БУУЛГАЛТЫН АЖИЛЛАГАА
EIN- UND AUSBAUOPERATIONEN
CZYNNOŚCI ZAPUSZCZANIA I WYCIĄGANIA APARATU WIERTNICZEGO
OPERAŢIUNI DE INTRODUCERE—EXTRAGERE
MANOEUVRES
ZAPOUŠTĚNÍ A VYTAHOVÁNÍ NÁŘADÍ

2.4.5.1 **Спуск бурового снаряда**

комплекс операций, выполняемых при опускании бурового снаряда на забой скважины

(а) running the drilling string
(б) спускане на сондажен снаряд
(в) fúrószerszám beépítés
(м) өрмийн сумыг буулгах
(н) Einbau des Bohrstranges
(п) zapuszczanie przewodu wiertniczego
(р) introducerea garniturii de foraj
(ф) descente du train de tiges
(ч) zapouštění vrtného nářadí

2.4.5.2 **Подъем бурового снаряда**

комплекс операций, выполняемых при извлечении бурового снаряда из скважины

(а) pulling the drilling string
(б) изваждане на сондажен снаряд
(в) fúrószerszám kiépítés
(м) өрмийн сумыг өргөх
(н) Ausbau des Bohrstranges
(п) wyciąganie przewodu wiertniczego
(р) extragerea garniturii de foraj
(ф) remontée du train de tiges
(ч) vytahováni vrtného nářadi

2.4.5.3 **Свинчивание или развинчивание бурового снаряда или обсадных труб**

комплекс операций, связанных с соединением (разъединением) элементов бурового снаряда или обсадной колонны

(а) making up or breaking out the drill pipe or casing
(б) завиване и развиване на сондажен лост или обсадните тръби
(в) a fúrószerszám (béléscsövek) össze- és szétcsavarása
(м) өрмийн сум, гэрэвч хоолойг эрэгдэж залгах буюу салгах
(н) Zusammenschrauben oder Auseinanderschrauben des Bohrstranges oder der Futterrohre
(п) skręcanie i rozkręcanie przewodu wiertniczego lub rur okładzinowych
(р) înşurubarea sau deşurubarea garniturii de foraj sau de burlane de tubaj
(ф) vissage et dévissage du train de tiges
(ч) šroubováni vrtného nářadí nebo pažnic

2.4.5.4 **Укладка свечей**

комплекс операций, связанных с перемещением и установкой разъединенных элементов бурового снаряда

(а) stacking of drill pipe stands
(б) нареждане на сондажните комплекти
(в) rakatok kiállitása
(м) хоолой (свеча)-г байрлуулж тавих
(н) Abstellen der Gestängezüge
(п) układanie pasów
(р) aranjarea paşilor
(ф) pose des tubes
(ч) odkládání vrtných pásů

2.4.6.0 ОПРОБОВАНИЕ
TESTING
ОПРОБВАНЕ
MINTAVÉTEL
ДЭЭЖ АВАЛТ
PROBENENTNAHME
OPRÓBOWANIE
PROBARE
TEST DE FORMATIONS
VZORKOVÁNÍ

2.4.6.1 **Отбор проб из скважины**

взятие образцов горной породы, жидкости и газа из скважины с целью их исследования

(а) bore hole testing
(б) вземане на проби от сондажите
(в) mintavétel a fúrólyukból
(м) цооногоос дээж авах
(н) Probenentnahme aus dem Bohrloch
(п) opróbowanie otworu wiertniczego
(р) luarea de probe din gaura de sondă
(ф) test de formation
(ч) odběr vzorku z vrtu

2.4.6.2 **Керн**

столбик горной породы, образующийся в результате кольцевого разрушения забоя скважины при колонковом бурении

(а) core
(б) ядка
(в) mag
(м) керн
(н) Kern
(п) rdzeń
(р) carotă
(ф) carotte
(ч) jádro

2.4.6.3 **Заклинивание керна, заклинка**

операция, проводимая в конце рейса, с целью отрыва керна от забоя и удержания его в колонковом снаряде при подъеме

(а) core wedging
(б) заклиняване на ядката
(в) magfogás
(м) керн, гацаах, гацаалт
(н) Verkiesen
(п) zaklinowanie rdzenia
(р) împănarea carotei
(ф) coincement de la carotte
(ч) klínění jádra

2.4.6.4 Шлам

частицы горной породы и истирающего материала, образующиеся в результате разрушения их при бурении

(а) cuttings
(б) утайки (шлам)
(в) furadék
(м) лай
(н) Bohrklein
(п) zwierciny, urobek
(р) detritus
(ф) déblais — cuttings
(ч) vrtný kal

2.4.7.0 КРЕПЛЕНИЕ СКВАЖИН

STRENGTHENING OF THE BORE HOLE WALL, CONSOLIDATION OF THE BORE HOLE WALL
УКРЕПВАНЕ НА СОНДАЖИТЕ
A FÚRÓLYUK BIZTOSITÁSA
ЦООНОГЫН БЭХЭЛГЭЭ
BOHRLOCHBEFESTIGUNG
WZMACNIANIE ŚCIAN OTWORU
CONSOLIDAREA GĂURILOR DE SONDĂ
CONSOLIDATION DES PAROIS DU TROU DE SONDE
VYZTUŽOVÁNÍ VRTU

2.4.7.1 Крепление скважины

операции по закреплению слабых неустойчивых и трещиноватых горных пород, слагающих стенки скважины с целью обеспечения их устойчивости, а также предупреждения и устранения других осложнений в скважине. Крепление скважин осуществляется трубами, глинистым раствором, электрохимическим и другими способами

(а) strengthening of the bore hole wall, consolidation of the bore hole wall
(б) укрепване на сондажите
(в) a fúrólyuk biztositása
(м) цооногийн бэхлэлт
(н) Bohrlochbefestigung
(п) wzmacnianie ściany otworu
(р) consolidarea găurii de sondă
(ф) consolidation des parois
(ч) vyztužování vrtu

2.4.7.2 Выход колонны

часть колонны обсадных труб, выходящая из-под башмака предыдущей колонны

(а) length of the uncased bore hole
(б) излаз на обсадна колона
(в) —
(м) цуврааны цухуйлт
(н) —
(п) długość rur za butem
(р) ieşirea coloanei

(ф) hauteur (longueur) du casing au-dessous sabot de la colonne précedante
(ч) přesah kolony pažnic

2.4.7.3 **Извлечение обсадных труб**

подъем обсадных труб из скважины при помощи различных приспособлений

(а) pulling the casings
(б) изваждане на обсадни тръби
(в) a béléscső kihúzása
(м) суулгалтын яндаг гарган авах
(н) Bergen von Futterrohren
(п) wyciąganie rur okładzinowych
(р) detubare
(ф) détubage
(ч) odpažování vrtu

2.4.7.4 **Испытание обсадной колонны**

проверка колонны обсадных труб на прочность и герметичность, включающая испытание на внутреннее давление (путем опорожнения скважины)

(а) casing inspection
(б) изпитание на обсадна колона
(в) a béléscsőoszlop vizsgálata
(м) гэрэвч хоолойг туршин шалгах
(н) Abdrücken eines Futterrohrstranges, Abdrücken der Verrohrung
(п) sprawdzanie rur okładzinowych
(р) incercarea coloanei de burlane
(ф) controle du casing
(ч) zkoušení kolony pažnic

2.4.7.5 **Межтрубное или кольцевое пространство**

пространство между наружной и внутренней поверхностями двух различных колонн труб

(а) clearance between casing, annualar space
(б) междутръбно или пръстенообразно пространство
(в) csőköz
(м) хоолойнуудын хоорондын буюу цагираг завсар зай (хендий)
(н) Ringraum, (Ringraum zwischen zwei Rohrsträngen)
(п) prześwit między rurami
(р) spaţiul dintre coloane sau spaţiul inelar
(ф) espace annulaire entre deux colonnes de tubage
(ч) mezipažnicový průřez

2.4.7.6 Затрубное пространство

пространство между наружной поверхностью колонны обсадных труб и стенками скважины

(а) clearance between casing and hole
(б) задтръбно пространство
(в) gyűrűs tér
(м) цооног, хамгаалалт яндан хоёрын хоорондох зай
(н) Ringraum, (Ringraum zwischen Bohrloch und Rohrstrang)
(п) prześwit poza rurami
(р) spaţiul din spatele coloanei
(ф) espace annulaire, jeu entre le tubage et la paroi du trou
(ч) zapažnicový průřez

2.4.8.0 ВСПОМОГАТЕЛЬНЫЕ РАБОТЫ (ОПЕРАЦИИ)
AUXILIARY WORK IN DRILLING OPERATIONS
СПОМОГАТЕЛНИ РАБОТИ (ОПЕРАЦИИ)
MELLÉKMUNKÁK
ТУСЛАХ ЧАНАРЫН АЖЛУУД
HILFSARBEITEN (OPERATIONEN)
PRACE POMOCNICZE PRZY WIERCENIU
OPERAŢIUNI AJUTĂTOARE
TRAVAUX AUXILIAIRES DE FORAGE
POMOCNÉ PRÁCE (OPERACE)

2.4.8.1 Дохождение до забоя

комплекс операций, связанных с постановкой породоразрушающего инструмента на забой скважины по окончании спуска бурового снаряда. Чаще всего необходимость в этом возникает при зашламовании, обвале стенок скважины, неподнятом керне, потере диаметра скважины

(а) —
(б) слизане на забой
(в) talpraérés
(м) мөрөгцөгт хүрэх
(н) Auf-Sohle-fahren
(п) osiąganie dna otworu
(р) ajungerea la talpă
(ф) pose du trépan au fond du trou
(ч) dosednutí na čelbu

2.4.8.2 Перекрепление шпинделя, перекрепление (перехват)

комплекс операций, связанных с откреплением, перемещением и закреплением в новом положении шпинделя бурового станка

(а) —
(б) прекрепване на шпиндела
(в) ujrafogás
(м) шпинделийг шинэ байдалд дахин бэхлэх, дахин бэхлэх
(н) Spindel-Umsetzen
(п) przechwycenie szczęk
(р) punerea tijei de antrenare
(ф) —
(ч) přepínání vřetene

Наращивание бурового снаряда, наращивание

комплекс операций, связанных с увеличением длины бурового снаряда путем навинчивания дополнительной бурильной трубы к бурильной колонне

(а) making a connection
(б) удължаване на сондажния комплект (наставяне)
(в) rátoldás
(м) өрмийн сумыг уртасгах, нэмж залгах
(н) Nachsetzen des Bohrstranges, Nachsetzen
(п) dodawanie kawałka przewodu
(р) adăugarea bucății de avansare
(ф) ajouter une tige
(ч) prodlužování vrtného nářadí

Разбуривание скважины

увеличение диаметра пробуренной скважины или отдельного ее интервала

(а) widening of the hole, enlarging of the hole
(б) разширяване на сондажа
(в) bővítés
(м) цооногийн ханыг ихэсгэж өрөмдөх
(н) Erweitern des Bohrloches, Erweitern
(п) poszerzanie otworu wiertniczego
(р) lărgirea găurii de sondă
(ф) élargir un trou
(ч) přibírání vrtu

Проработка скважины, проработка

калибровка стенок скважины породоразрушающим инструментом для придания ей заданного диаметра

(а) —
(б) проработване на сондажа
(в) utánfúrás
(м) цооногийн ханыг жигд болгох
(н) Kalibrieren des Bohrloches
(п) przerabianie otworu wiertniczego
(р) corectarea găurii de sondă
(ф) reforage du trou
(ч) kalibrace vrtu

Чистка скважины

удаление с забоя и стенок скважины шлама, неподнятого керна, дроби или каких-либо посторонних предметов

(а) cleaning the bore hole
(б) почистване на сондажа
(в) furólyuktisztítás
(м) цооногийг цэвэрлэгээ
(н) Reinigen des Bohrloches
(п) oczyszczanie dna otworu
(р) curățirea găurii de sondă
(ф) nettoyer le trou
(ч) čištění vrtu

2.5.0.0 БУРЕНИЕ НАПРАВЛЕННЫХ СКВАЖИН
DIRECTIONAL DRILLING
СОНДИРАНЕ НА НАСОЧЕНИ СОНДАЖИ
IRÁNYÍTOTT FERDEFÚRÁS
ЧИГЛЭМЭЛ ЦООНОГИЙГ ӨРӨМДӨХ
RICHTBOHREN
WIERCENIA KIERUNKOWE
FORAJUL SONDELOR DIRIJATE
FORAGE DIRIGÉ
VRTÁNÍ USMĚRNĚNÝCH VRTŮ

2.5.0.1 Азимут скважины

угол, образуемый вертикальными плоскостями, проходящими через магнитный или астрономический меридиан и ось скважины

(а) azimuth of the hole
(б) азимут на сондажа
(в) a fúrólyuk irányszöge (azimut)
(м) цооногийн азимут
(н) Azimut des Bohrloches
(п) azymut otworu
(р) azimutul găurii de sondă
(ф) azimut — inclinaison du trou
(ч) azimut osy vrtu (směrník)

2.5.0.2 Приращение азимута

разность между азимутами в конце и начале измеряемого интервала ствола скважины

(а) increase of the azimuth
(б) изменение на азимута
(в) az irányszög változása
(м) азимутын өсөлт
(н) Änderung des Azimuts
(п) przyrost azymutu
(р) creşterea azimutului
(ф) augmentation d'azimut
(ч) změna azimutu (směrníku)

2.5.0.3 Зенитный угол скважины

угол, образуемый вертикалью и касательной к оси скважины в данной точке

(а) zenith angle of the hole
(б) зенитен ъгъл на сондажа
(в) lyukferdeségszög (zenitszög)
(м) цооногийн зенитын өнцөг
(н) Zenitwinkel des Bohrloches
(п) kąt zenitalny otworu
(р) unghiul zenital al găurii de sondă
(ф) —
(ч) úhel osy vrtu

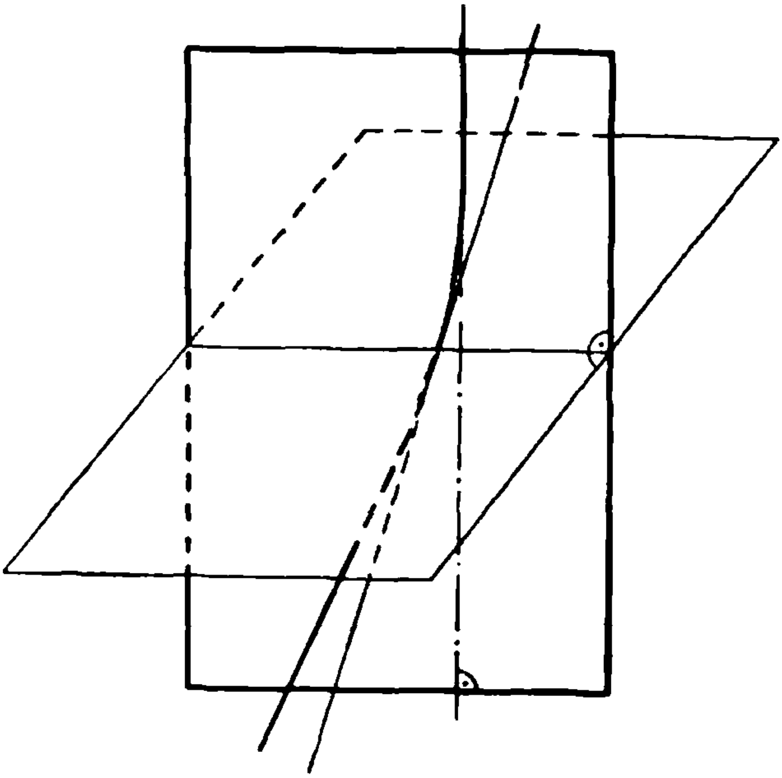

2.5.0.6

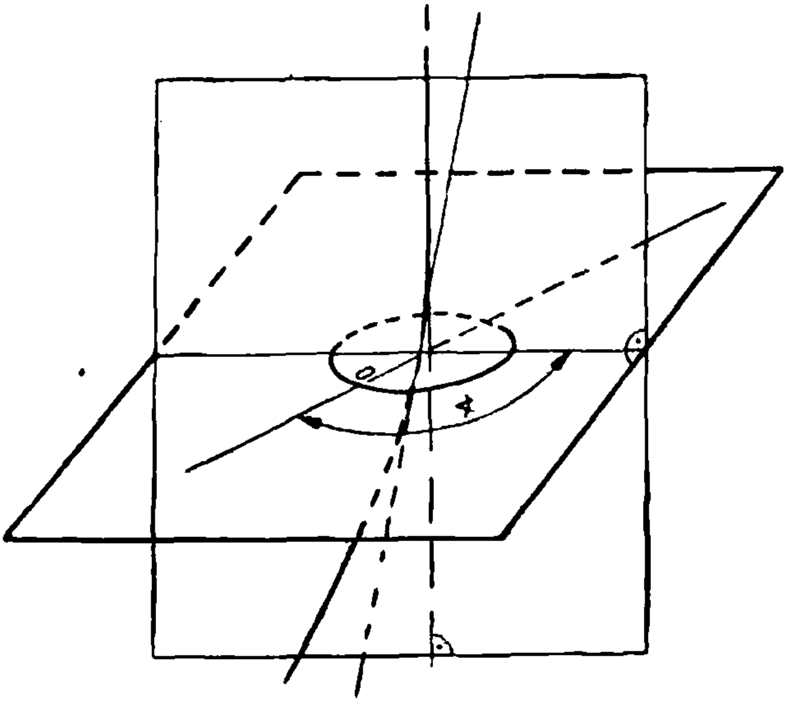

2.5.0.7

2.5.0.4 **Приращение зенитного угла**

разность между зенитными углами в конце и начале измеряемого интервала бурения

(а) increase of the zenith angle
(б) изменение на зенитния ъгъл
(в) lyukterdeségszög változása
(м) зенитийн өнцгийн өсөлт
(н) Änderung des Zenitwinkels
(п) przyrost kąta zenitalnego
(р) creșterea unghiului zenital
(ф) —
(ч) změna úklonu vrtu

2.5.0.5 **Угол наклона скважины**

угол, образуемый горизонталью и касательной к оси скважины в данной точке

(а) bore hole inclintaion angle
(б) ъгъл на наклона на сондажа
(в) a fúrólyuk dőlésszöge
(м) цооногийн хазайлтын өнцөг
(н) Neigungswinkel des Bohrloches
(п) kąt nachylenia otworu
(р) unghiul de înclinare a găurii de sondă
(ф) angle d'inclinaison du trou
(ч) úhel sklonu vrtu

2.5.0.6 **Апсидальная плоскость**

вертикальная плоскость, проходящая через касательную к оси скважины в данной точке

(а) tangent plane
(б) абсидална плоскост
(в) apszidális sík
(м) апсидаль хавтгай
(н) (Apsidalebene)
(п) płaszczyzna styczna, płaszczyzna apsidalna
(р) plan apsidal
(ф) —
(ч) apsidální rovina

2.5.0.7 **Апсидальный угол**

угол между нулевой образующей прибора и апсидальной плоскостью, измеренный в плоскости, нормальной к оси скважины

(а) —
(б) абсидален ъгъл
(в) apszidális szög
(м) апсидаль өнцөг
(н) (Apsidalwinkel)
(п) kąt apsidalny
(р) unghi apsidal
(ф) —
(ч) apsidální úhel

2.5.0.8 **Искривление скважины**

раздельное или одновременное изменение зенитного угла и азимута скважины в процессе бурения

(а) deviation of the hole
(б) изкривяване на сондажа
(в) a fúrólyuk elferdülése
(м) цооногийн муруйлт
(н) Bohrlochkrümmung
(п) skrzywienie otworu
(р) devierea găurii de sondă
(ф) déviation du trou
(ч) zkřivení vrtu

2.5.0.9 **Плоскость искривления (плоскость кривизны)**

плоскость, в которой лежит ось искривленной скважины

(а) plane of deviation
(б) плоскост на изкривяване на сондажа
(в) elferdülési sík
(м) муруйлтын хавтгай (муруй хавтгай)
(н) Krümmungsebene
(п) płaszczyzna skrzywienia
(р) plan de deviere
(ф) plan de déviation
(ч) rovina zkřivení vrtu

2.5.0.10 **Интенсивность искривления**

отношение приращения азимута *или* зенитного угла на определенном интервале ствола скважины к длине этого интервала. Интенсивность искривления выражается в градусах на 1, 10 и 100 метров

(а) deviation intensity
(б) интензивност на изкривяването
(в) az elferdülés intenzitása
(м) муруйлтын эрчим
(н) Krümmungsintensität
(п) intensywność skrzywienia
(р) intensitatea devierii
(ф) intensité de déciation
(ч) intenzita zkřivení vrtu

2.5.0.11 **Радиус кривизны оси скважины**

радиус окружности, кривизна которой равна кривизне оси ствола скважины на данном интервале

(а) radius of deviation
(б) радиус на кривината на сондажната ос
(в) görbületi sugár
(м) цооногийн тэнхлэгийн муруйлтын радиус
(н) Krümmengsradius der Bohrlochachse
(п) promień skrzywienia
(р) raza de curbură a axei găurii de sondă
(ф) rayon de déviation
(ч) poloměr zkřivení osy vrtu

2.5.0.12 Трасса скважины

положение оси скважины в пространстве

(а) course of the hole
(б) трасе на сондажа
(в) a fúrólyuk lefutási vonala
(м) цооногийн трасс
(н) —
(п) trasa otworu
(р) traseul sondei
(ф) voie du trou
(ч) prostorový průběh vrtu

2.5.0.13 Профиль скважины

проекция оси скважины на вертикальную плоскость

(а) profile of the hole
(б) профил на сондажа
(в) a fúrólyuk függőleges vetülete
(м) цооногийн огтлол
(н) Bohrlochprofil
(п) profil otworu
(р) profilul sondei
(ф) profil du puits
(ч) profil vrtu

2.5.0.14 Инклинограмма

проекция оси скважины на горизонтальную плоскость

(а) —
(б) инклинограма
(в) vizszintes vetület
(м) хавтгайд буулгасан цооногийн дурслэл (инклинограмм)
(н) Inklinogramm
(п) inklinogram
(р) inclinogramă
(ф) inclinogram
(ч) inklinometrický záznam

2.5.0.15 Естественное искривление скважины

любое непреднамеренное искривление скважины, вызванное геолого-техническими причинами

(а) unintentional deviation of the hole
(б) естествено изкривление на сондаж
(в) a fúrólyuk természetes elferdülése
(м) цооногийн өөрийн муруйлт
(н) Abweichung des Bohrloches
(п) niezamierzone skrzywienie otworu
(р) devierea naturală a găurii de sondă
(ф) déviation accidentelle
(ч) přirozené zkřivení vrtu

2.5.0.16 **Искуственное искривление скважины**

преднамеренное искривление скважины при помощи отклонителей или специальных технологических приемов

(а) intentional deviation of the hole
(б) изкуствено изкривяване на сондажите
(в) a fúrólyuk mesterséges elferdítése
(м) цооногийг зориудаар муруйлгах
(н) Ablenkung des Bohrloches
(п) zamierzone skrzywienie otworu
(р) devierea artificială a găurii de sondă
(ф) déviation, controlée
(ч) odklonění vrtu

2.5.0.17 **Направленное бурение**

бурение скважины по заранее запроектированной трассе

(а) directional drilling
(б) насочено сондиране
(в) irányitott fúrás
(м) чиглэмэл өрөмдлөг
(н) Richtbohren, gerichtetes Bohren
(п) wiercenie kierunkowe
(р) foraj dirijat
(ф) forage dirigé
(ч) usměrněné vrtání

2.5.0.18 **Плоскоискривленная скважина**

скважина, имеющая только зенитное искривление

(а) hole with deviation in a plane
(б) плоско изкривен сондаж
(в) sikban elferdített fúrólyuk
(м) зенитийн өнцөгөөр муруйсан цооног
(н) in einer Ebene gekrümmtes Bohrloch
(п) otwór skrzywiony w płaszczyźnie
(р) sondă deviată în plan zenital
(ф) trou devié dans le plan
(ч) plošně zkřivený vrt

2.5.0.19 **Пространственно-искривленная скважина**

скважина, имеющая азимутальное или азимутальное и зенитное искривления

(а) hole with deviation not in a plane
(б) пространствено изкривен сондаж
(в) térben elferdített fúrás
(м) азимутын өнцөгөөр муруйсан цооног
(н) Räumlich gekrümmtes Bohrloch
(п) otwór skrzywiony w przestrzeni

(р) sondă deviată în spaţiu
(ф) trou devié dans l'espace
(ч) prostorově zkřivený vrt

2.5.0.20 **Выкручивание скважины**

искривление скважины, сопровождаемое уменьшением ее зенитных углов

(а) —
(б) изправяне на сондажа
(в) visszaterelés
(м) цооногийн мушгиралт
(н) —
(п) skierowanie otworu do poziomu
(р) răsucirea găurii de sondă
(ф) —
(ч) ztáčení vrtu

2.5.0.21 **Выполаживание скважины**

искривление скважины, сопровождаемое увеличением ее зенитных углов

(а) —
(б) изкривяване на сондажа
(в) elterelés
(м) зенитийн өнцгийг нэмэгдүүлэх цооногийн тахийлт
(н) —
(п) skierowanie otworu do pionu
(р) aplatizarea găurii de sondă
(ф) —
(ч) vyrovnávání vrtu

2.5.0.22 **Наклонная скважина**

скважина, забуренная под углом к вертикали

(а) slant hole
(б) наклонен сондаж
(в) ferde fúrólyuk
(м) налуу цооног
(н) Schrägbohrung, geneigte Bohrung
(п) otwór ukośny
(р) sondă înclinată.
(ф) forage incliné
(ч) šikmý (úklonný) vrt

2.5.0.23 **Вертикальная скважина**

прямолинейная скважина, забуренная под зенитным углом, равным нулью

(а) vertical hole
(б) вертикален сондаж
(в) függőleges fúrólyuk
(м) босоо цооног
(н) vertikale Bohrung
(п) otwór pionowy
(р) sondă verticală
(ф) forage vertical
(ч) svislý vrt

2.5.0.24 **Исправление искривившейся скважины**

возвращение ствола скважины на проектную трассу

(а) correction of the hole deviation
(б) изправяне на изкривил се сондаж
(в) az irányvesztett fúrólyuk kiigazítása
(м) муруйсан цооногийг засах
(н) Korrektur eines abweichenden Bohrloches
(п) korekta skrzywienia otworu
(р) îndreptarea sondei deviate
(ф) correction de la déviation du trou
(ч) oprava zkřiveného vrtu

2.5.0.25 **Ориентирование отклонителя**

установка отклонителя в заданном направлении, осуществляемая прямым и косвенным методами. При прямом методе (например, метод клина) положение отклонителя в пространстве определяется относительно меридиана точки или репера, координаты которого известны

(а) orientation of the whipstock
(б) ориентиране на отклонител
(в) terelő betájolása
(м) чиглуулэгч шаантагийг баримжаалах
(н) Orientierung des Ablenkelmentes
(п) orientowanie klina odchylającego
(р) orientarea sculelor de deviere
(ф) orientation du sifflet déviateur
(ч) usměrnění odkláněcího zařízení

2.5.0.26 **Угол установки отклонителя (угол поворота отклонителя, угол ориентирования отклонителя)**

угол между апсидальной плоскостью и плоскостью действия отклонителя.

(а) angle of setting the whipstock
(б) ъгъл на ориентиране на отклонителя
(в) terelő beállítási szöge
(м) чиглуулэгчийг байрлуулах өнцөг (чиглуулэгчийн эргэлтийн өнцөг, чиглуулэгчийг баргцаалах өнцөг)
(н) Ablenkwinkel, Einstellwinkel des Ablenkelementes
(п) kąt ustawienia klina odchylającego
(р) unghiul de așezare a sculei de deviere
(ф) angle de hose du sifflet déviateur
(ч) úhel usazení odkláněcího zařízení

2.5.0.27 Искусственный забой скважины

опора отклонителю, создаваемая искусственным путем в любой точке ствола скважины

(а) artificial bore hole bottom
(б) изкуствен забой на сондажа
(в) mesterséges lyuktalp
(м) цооногийн хиймэл мөрөгцөг
(н) künstliche Bohrlochsohle
(п) sztuczne dno
(р) talpă artificială
(ф) fond artificiel
(ч) umělé dno vrtu

2.5.0.28 Многозабойное бурение

бурение, при котором из основного ствола скважины задаются один или несколько дополнительных стволов

(а) mult-hole drilling
(б) многозабойно сондиране
(в) gyökérfúrás
(м) олон мөрөгцөгт өрөмдлөг
(н) Zweigbohren (Mehrsohlenbohren)
(п) wiercenie wielodenne
(р) foraj ramificat
(ф) forage en faisceau
(ч) větvené vrtání

2.5.0.29 Основной ствол скважины (начальный ствол скважины)

ствол скважины, из которого забуривается один или несколько дополнительных стволов

(а) principal well
(б) основен отвор на сондажа
(в) a fúrólyuk alapága
(м) цооногийн жинхэнэ гол (хэндий)
(н) —
(п) otwór główny
(р) gaură de sondă principală
(ф) trou principal
(ч) základní vrt

2.5.0.30 Дополнительный ствол скважины (отклоненный ствол скважины)

ствол многозабойной скважины, пробуренный из основного ствола

(а) additional well
(б) допълнителен отвор на сондажа (отклонение)
(в) a fúrólyuk gyökérága
(м) цооногийн нэмэлт гол
(н) —
(п) otwór dodatkowy
(р) gaură de sondă suplimentară
(ф) trou supplémentaire
(ч) větev vrtu

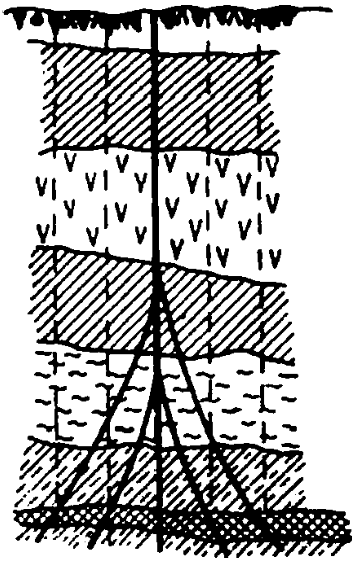

2.5.0.28

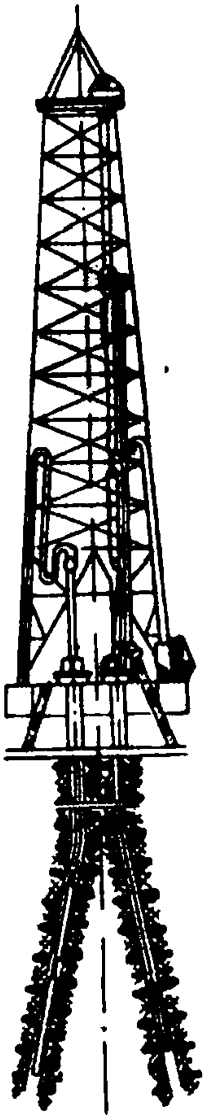

2.5.0.32

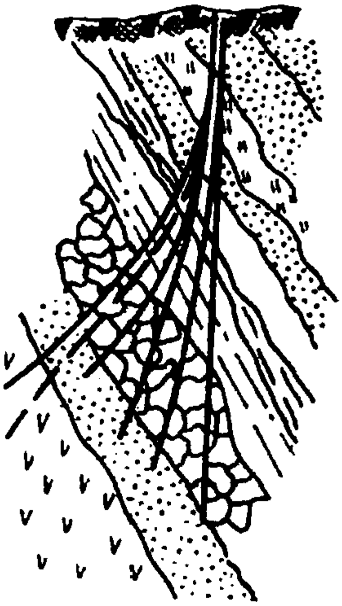

2.5.0.31

2.5.0.31 Кустовое бурение

последовательное бурение одним станком скважин, устья которых группируются практически в одной точке

(а) cluster drilling
(б) групово сондиране
(в) bokorfúrás
(м) нэг цэгээс салбарласан өрөмдлөг
(н) Fächerbohren, Büschelbohren
(п) wiercenie grupowe
(р) foraj în tufă
(ф) forage en groupe
(ч) trsové vrtání

2.5.0.32 Многоствольное бурение

бурение двух-трех стволов скважин, осуществляемое одновременно одним станком

(а) simultaneous drilling
(б) многоотворно сондиране
(в) ikerfúrás
(м) олон голт өрөмдлөгө
(н) Simultanbohren (Mehrlochbohren)
(п) wiercenie bliźniacze
(р) foraje gemene
(ф) forage de puits doubles
(ч) pomnožné vrtání

2.6.0.0 СПЕЦИАЛЬНЫЕ РАБОТЫ ПРИ БУРЕНИИ
SPECIAL JOBS IN DRILLING OPERATIONS
СПЕЦИАЛНИ РАБОТИ ПРИ СОНДИРАНЕТО
KÜLÖNLEGES FÚRÁSI MŰVELETEK
ӨРӨМДЛӨГИЙН ҮЕД ХИЙГДЭХ ТУСГАЙ АЖЛУУД
SPEZIELLE ARBEITEN BEIM BOHREN
PRACE SPECJALNE PODCZAS WIERCENIA
LUCRĂRI SPECIALE ÎN FORAJ
TRAVAUX SPÉCIAUX
SPECIÁLNÍ PRÁCE PŘI VRTÁNÍ

2.6.1.0 ТАМПОНИРОВАНИЕ И ЦЕМЕНТИРОВАНИЕ
PACKING AND CEMENTING
ТАМПОНИРАНЕ И ЦИМЕНТИРАНЕ
TAMPONÁLÁS ÉS CEMENTEZÉS
ТАМПОНАЖЛАХ БА ЦЕМЕНТЛЭХ АЖИЛ
TAMPONIEREN UND ZEMENTIEREN
USZCZELNIANIE I CEMENTOWANIE
TAMPONAJ ŞI CIMENTARE
ISOLEMENT ET CIMENTATION
TAMPONÁŽ A CEMENTACE

2.6.1.1 **Тампонирование (тампонаж)**

комплекс работ, связанных с изоляцией отдельных интервалов горных пород в скважине различными материалами. Тампонирование цементом называется цементированием

(а) packing
(б) тампониране (тампонаж)
(в) tamponálás
(м) тампонаж
(н) Tamponieren, Abdichten
(п) tamponowanie, uszczelnianie
(р) tamponaj, cimentare
(ф) isolement
(ч) tamponáž

2.6.1.2 **Ликвидационное тампонирование (ликвидационный тампонаж)**

комплекс работ, связанных с заполнением законченной бурением скважины различными материалами для сохранения ее ствола, а также изоляции и разделения водоносных горизонтов в ней с целью охраны недр

(а) plugging
(б) ликвидационен тампонаж
(в) tamponálás a fúrólyuk befejezésekor
(м) цооногийг устгах тампонаж (устгальн тампонаж)
(н) Verfüllen
(п) likwidacja otworu
(р) tamponaj pentru abandonare
(ф) abandon du trou de sonde
(ч) likvidační tamponáž

2.6.1.3 **Цементирование затрубного пространства**

комплекс работ, связанных с закачкой цементного раствора в затрубное пространство

(а) casing cementing job
(б) циментация на задтръбно пространство
(в) palástcementezés
(м) хоолойн гаднах хөндийг цементлэх
(н) Ringraumzementierung, Ringraumzementation
(п) cementowanie rur okładzinowych
(р) cimentarea coloanei
(ф) cimentation d'un puits
(ч) cementace mezikruží

2.6.1.4 **Тампонажный цемент**

цемент, предназначенный для цементирования скважин, характеризующийся повышенными качествами и определенными сроками схватывания и твердения

(а) cement for packing, oil well cement
(б) тампонажийн цимент
(в) fúrási cement
(м) турщлагын шавхалт
(н) Tiefbohrzement
(п) cement uszczelniający
(р) ciment de sonde
(ф) ciment pour colmatage
(ч) tamponážní cement

2.6.1.5 **Цементный раствор**

смесь цемента с водой в определенной пропорции

(а) cement graut, cement slurry
(б) циментов разтвор
(в) cementtej
(м) цементийн уусмал
(н) Zementschlämme, Zementmilch
(п) zaczyn cementowy
(р) lapte de ciment
(ф) laitier de ciment
(ч) cementová směs

2.6.1.6 **Добавка к цементному раствору или промывочной жидкости, добавка**

естественное или искусственное вещество, применяемое для изменения свойств цементного раствора или промывочной жидкости

(а) admixture, additive
(б) добавки към циментовия разтвор или промивната течност
(в) adalékok
(м) цементийн уусмал буюу угаагч шингэнд нэмж хэрэглэгдэх бодис, нэмлэг
(н) (Zuschlag, Zusatz)
(п) domieszka
(р) aditivi

(ф) additif

(ч) přímĕsi k cementové smĕsi nebo výplachové kapalinĕ

Растекаемость цементного раствора

способность цементного раствора растекаться по горизонтальной плоскости

(а) fluidity of the cement grout

(б) разтекаемост на циментовия разтвор

(в) szétfolyás

(м) цементийн уусмалын урсах чанар

(н) Fliessfähigkeit der Zementschlämme

(п) rozlewność zaczynu cementowego

(р) capacitatea de curgere a laptelui de ciment

(ф) fluidité du laitier de ciment

(ч) tekutost cementové smĕsi

ГИДРОГЕОЛОГИЧЕСКИЕ ИССЛЕДОВАНИЯ В СКВАЖИНАХ
HYDROGEOLOGICAL TESTING IN THE WELL
ХИДРОГЕОЛОЖКИ ИЗСЛЕДОВАНИЯ В СОНДАЖИТЕ
A FÚRÓLYUKBAN VÉGZETT HIDROGEOLÓGIAI VIZSGÁLATOK
ЦООНОГТ ХИЙХ УС СУДЛАЛЫН ШИНЖИЛГЭЭ
HYDROGEOLOGISCHE UNTERSUCHUNGEN IM BOHRLOCH
BADANIA HYDROGEOLOGICZNE W OTWORZE
CERCETĂRI HIDROGEOLOGICE ÎN GAURA DE SONDĂ
RECHERCHES HYDROGÉOLOGIQUES DANS LE TROU DE SONDE
HYDROGEOLOGICKÁ ŠETŘENÍ NA VRTECH

Откачка

вид опытных гидрогеологических работ, служащих для определения гидрогеологических параметров (дебита, удельного дебита, коэффициента фильтрации, радиуса влияния и др.) водоносного горизонта. Откачка жидкости производится насосом или эрлифтом. В зависимости от степени детальности проводимых работ откачки могут быть опытные пробные и предварительные

(а) pumping

(б) водочерпене

(в) szivattyúzás (kompresszorozás)

(м) шавхалт

(н) allgemeiner Pumpversuch

(п) pompowanie

(р) pompare

(ф) pompage

(ч) čerpání

2.6.2.2 Опытная откачка

откачка воды из одиночной или нескольких скважин, производимая при двух-трех понижениях уровня; производится при детальных гидрогеологических работах с целью получения точных гидрогеологических параметров для расчета притока воды или подсчета запасов подземных вод

(а) test pumping
(б) опитно водочерпене
(в) kisérleti szivattyúzás
(м) туршлагын шавхалт
(н) spezieller Pumpversuch
(п) pompowanie próbne
(р) pompare experimentală
(ф) pompage d'essais
(ч) čerpací zkouška

2.6.2.3 Пробная откачка

кратковременная откачка воды из одиночной скважины, производимая с целью предварительной оценки гидрогеологических параметров водоносного горизонта; производится обычно при одном понижении уровня

(а) see: 2.6.2.2
(б) пробно водочерпене
(в) —
(м) сорих шавхалт
(н) Probepumpversuch
(п) —
(р) pompare de încercare
(ф) voir 2.6.2.2
(ч) čerpací zkouška

2.6.2.4 Предварительная откачка

Ориентировочное опробование попутно встреченного водоносного горизонта. Дебит и понижение уровня воды обычно не фиксируются. Предварительная откачка чаще всего производится при помощи эрлифта

(а) preliminary pumping
(б) предварително водочерпене
(в) előzetes szivattyúzás
(м) урьдчилсан шавхалт
(н) provisionischer Pumpversuch
(п) pompowanie wstępne
(р) pompare preliminară
(ф) pompage préliminaire
(ч) informativní čerpací zkouška

2.6.2.5 Нагнетание

вид опытных гидрогеологических работ, служащих для определения водопроницаемости горных пород. Осуществляется путем закачивания под давлением воды в отдельные интервалы скважины. Нагнетание производится при нескольких ступенях давления

(а) squeeze, injection
(б) нагнетяване
(в) vízbepréselés
(м) шахалт
(н) Wasserdruckversuch
(п) zatłaczanie
(р) injecție
(ф) injection
(ч) začerpání

2.6.2.6 **Налив**

вид опытных гидрогеологических работ, служащих для определения водопроницаемости горных пород; осуществляется путем заливки воды в скважину

(а) —
(б) водоналиване
(в) nyeletés
(м) цутгалт
(н) Schluckversuch
(п) zalewanie
(р) turnare
(ф) débordement
(ч) nálev

2.6.2.7 **Тартание**

способ откачки жидкости из скважины с помощью желонки

(а) bailing
(б) желонково водочерпане
(в) kanalazás
(м) желонкон шавхалт
(н) Schöpfversuch
(п) łyżkowanie
(р) lăcărire
(ф) curage (d'un puits)
(ч) lžícování

2.6.2.8 **Свабирование**

способ откачки жидкости из скважины с помощью сваба (поршня)

(а) swabbing
(б) свабиране
(в) dugattyúzás
(м) поршенгийн тусламжтайгаар шавхах, шавхалт
(н) Swaben
(п) tłokowanie
(р) pistonare
(ф) pistonnage
(ч) svabování

2.6.2.9 **Самоизлив**

самопроизвольное поступление воды через устье скважины

(а) overflow
(б) самоизливане
(в) tulfolyás
(м) өөрөө ундран гарах
(н) Überlauf
(п) samowypływ
(р) debitare arteziană
(ф) production éruptive
(ч) přeliv

2.6.2.10 **Уровень воды**

высота поверхности воды, отсчитываемая относительно некоторой по-

(а) water table
(б) ниво на водата
(в) vízszint
(м) усны төвшин

стоянной плоскости сравнения; определяется в метрах — м

(н) Wasserstand, Wasserspiegel
(п) poziom zwierciadła wody
(р) nivelul apei
(ф) niveau d'eau
(ч) vodní hladina

2.6.2.11 **Статический уровень**

естественный, не нарушенный откачкой или нагнетанием уровень безнапорных подземных вод

(а) static level
(б) статично ниво
(в) statikus vízszint (nyugalmi vízszint)
(м) тогтонги төвшин
(н) statischer Spiegel, Ruhewasserspiegel
(п) poziom statyczny
(р) nivel static
(ф) niveau statique
(ч) statická hladina

2.6.2.12 **Динамический уровень**

уровень подземных вод, снизившийся вследствие откачки или повысившийся в результате нагнетания воды в водоносный горизонт

(а) dynamic level
(б) динамично ниво
(в) dinamikus vízszint (üzemi vízszint, leszívott vízszint)
(м) хөдөлгөөнт төвшин
(н) dynamischer Spiegel
(п) poziom dynamiczny
(р) nivel dinamic
(ф) niveau dynamique
(ч) dynamická hladina

2.6.2.13 **Пьезометрический уровень**

уровень подземных вод, устанавливающийся выше кровли водоносного горизонта (пласта) при вскрытии напорных вод в скважинах

(а) piezometric level
(б) пиезометрично ниво
(в) piezómetrikus szint
(м) пьезометрийн төвшин
(н) piezometrischer Spiegel, Druckspiegel
(п) poziom piezometryczny
(р) nivel piezometric
(ф) niveau piézométrique
(ч) piezometrická hladina

2.6.2.14 **Понижение или повышение уровня**

создание разности высотных отметок статического, динамического и пьезометрического уровня

(а) —
(б) понижаване или повишаване на нивото
(в) a vízszint csökkenése vagy emelkedése
(м) төвшингийн бууралт ба дээшлэлт

(н) Spiegelabsenkung, Spiegelerhöhung
(п) obniżanie lub podwyższanie poziomu
(р) coborirea sau ridicarea nivelului
(ф) abaissement ou élevation du niveau d'eau
(ч) snížení, zvýšení hladiny

Замер уровня

комплекс работ, связанных с определением уровня подземных вод

(а) checking of the water table
(б) измерване на нивото
(в) szintmérés
(м) төвшинг хэмжих
(н) Wasserstandsmessung, Wasserspiegelmessung
(п) pomiar zwierciadła wody
(р) màsurarea nivelului
(ф) mesure de niveau d'eau
(ч) měření vodní hladiny

Напор

высота столба воды от кровли водоносного горизонта (пласта) до пьезометрического уровня

(а) pressure head, elevation head
(б) налягане
(в) tulnyomás
(м) турэлт
(н) Druckhöhe
(п) ciśnienie podnoszenia (wysokość podnoszenia)
(р) presiunea de zăcămînt
(ф) pression de levée
(ч) výška vodního sloupce

Дебит скважины (производительность скважины)

количество воды, выдаваемое скважиной при откачке или самоизливе в единицу времени при установившемся постоянном динамическом уровне

(а) capacity of well, well production
(б) дебит на сондажа (производителност)
(в) a fúrás vízhozama
(м) цооногийн ундрац (цооногийн бутээмж)
(н) Förderrate, Ergiebigkeit der Bohrung
(п) wydajność otworu
(р) debitul sondei
(ф) débit du puits
(ч) vydatnost vrtu

2.6.2.18 Удельная производительность скважины

дебит скважины, соответствующий понижению уровня на один метр

(а) specific capacity of well, unitary yield
(б) относителен дебит
(в) a fúrólyuk fajlagos vizhozama
(м) цооногийн хувийн бүтээмж
(н) spezifische Förderrate, spezifische Ergiebigkeit der Bohrung
(п) wydajność jednostkowa
(р) debitul specific al sondei
(ф) débit par unité
(ч) měrná vydatnost vrtu

2.6.2.19 Перфорация

комплекс работ, связанных с вскрытием продуктивного горизонта в скважине или с увеличением притока жидкости при помощи пробивания или просверливания обсадных труб, цементного кольца и стенок скважины

(а) perforation
(б) перфориране
(в) perforálás
(м) нүчлэгээ хийх
(н) Perforation
(п) perforacja
(р) perforare
(ф) perforation
(ч) perforace

2.6.2.20 Установка фильтра

комплекс работ, связанных со спуском фильтра в скважину и закреплением его

(а) running the filter.
(б) спускане на филтър
(в) a szűrő beépítése
(м) шүүр тавих
(н) Filtereinbau
(п) zapuszczanie filtru
(р) așezarea filtrului
(ф) descente du filtre, introduction du filtre
(ч) osazení filtru

2.6.2.21 Водоносный горизонт

комплекс пористых или трещиноватых пластов горных пород, содержащих воду и способных отдавать ее

(а) water-bearing level, water-bearing horizon
(б) водоносен хоризонт
(в) vizadó szint
(м) уст үе
(н) Wasserleiter
(п) poziom wodonośny
(р) orizont acvifer
(ф) niveau aquifère
(ч) zvodnělý horizont

2.6.2.22 **Водоносный пласт**

пласт горной породы, содержащий и свободно выделяющий воду

(а) water-bearing formation
(б) водоносен пласт
(в) vizadó réteg
(м) уст давхарга
(н) Wasserleiter
(п) warstwa wodonośna
(р) strat acvifer
(ф) couche aquifère
(ч) zvodnělá vrstva

2.6.3.0 ГЕОФИЗИЧЕСКИЕ И ДРУГИЕ ИССЛЕДОВАНИЯ В СКВАЖИНАХ
GEOPHYSICAL TESTS AND OTHER WELL TESTS
ГЕОФИЗИЧНИ И ДРУГИ ИЗСЛЕДВАНИЯ В СОНДАЖИТЕ
A FÚRÓLYUKBAN VÉGZETT GEOFIZIKAI ÉS EGYÉB VIZSGÁLATOK
ЦООНОГТ ХИЙХ ГЕОФИЗИКИЙН БА БУСАД ШИНЖИЛГЭЭНҮҮД
GEOPHYSIKALISCHE UND ANDERE UNTERSUCHUNGEN IM BOHRLOCH
BADANIA GEOFIZYCZNE I INNE BADANIA W OTWORACH
CERCETĂRI GEOFIZICE ŞI ALTE CERCETĂRI ÎN GAURA DE SONDĂ
MESURES GÉOPHYSIQUES ET AUTRES ESSAIS DANS LE TROU DE SONDE
GEOFYZIKÁLNÍ A JINÉ PRÁCE VE VRTECH

2.6.3.1 **Скважинная геофизика**

комплекс скважинных геофизических методов, предназначенных для обнаружения месторождений полезных ископаемых и отдельных тел в межскважинных и околоскважинных пространствах

(а) well logging
(б) сондажна геофизика
(в) mélyfúrási geofizika
(м) цооногийн геофизик
(н) Bohrlochgeophysik
(п) geofizyka otworowa
(р) geofizică de sondă
(ф) géophysique de puits
(ч) karotáž

2.6.3.2 **Скважинная магниторазведка**

метод скважинной геофизики, предназначенный для выявления в околоскважинном пространстве рудных тел, обладающих магнитными свойствами, путем изучения магнитного поля в скважине

(а) —
(б) сондажна магнитометрия
(в) mélyfúrási mágneses kutatás
(м) цооногийн соронзон хайгуул
(н) Bohrlochmagnetik
(п) magnetyka otworowa
(р) cercetări magnetice în găuri de sondă
(ф) magnétique de puits
(ч) magnetická karotáž

2.6.3.3 Скважинное радиоволновое просвечивание

метод скважинной геофизики, предназначенный для выявления в межскважинном пространстве хорошо проводящих объектов путем изучения распространения энергии электромагнитных волн в среде между скважинами

(а) —
(б) сондажно радиовълново просветление
(в) mélyfúrási rádióhullámos, átvilágitás
(м) цооногийг радио долгионоор судлах арга
(н) Funkmutung
(п) prześwietlanie elektromagnetyczne
(р) cercetări electromagnetice în găuri de sondă
(ф) radioscopie électromagnétique
(ч) vlnové prosvěcování ve vrtech

2.6.3.4 Каротаж

комплекс геофизических исследований, основанных на изучении физических свойств горных пород, слагающих стенки скважины

(а) logging
(б) каротаж
(в) karotázs
(м) каротаж
(н) Bohrlochmessung, Karrotage
(п) karotaż
(р) carotaj
(ф) diagraphie
(ч) karotáž

2.6.3.5 Электрический каротаж

комплекс методов электрических исследований в скважинах, служащих для определения электрических и электромагнитных свойств горных пород

(а) electrical logging, electrologging
(б) електрокаротаж
(в) elektromos karotázs
(м) цахилгаан каротаж
(н) elektrische Bohrlochmessung
(п) karotaż elektryczny
(р) carotaj electric
(ф) diagraphie électrique
(ч) elektrická karotáž

2.6.3.6 Радиоактивный каротаж

совокупность методов изучения геологического разреза буровых скважин, основанных на исследовании естественной и наведенной радиоактивности проходимых горных пород

(а) radiation logging
(б) радиоактивен каротаж
(в) radióaktiv karotázs
(м) радио идэвхэт каротаж
(н) radiometrische Bohrlochmessung
(п) karotaż radioaktywny
(р) carotaj radioactiv
(ф) carottage radioactif
(ч) radiometrická karotáž

2.6.3.7 **Магнитный каротаж**

метод изучения геологического разреза путем изучения магнитных свойств горных пород, слагающих стенки скважины

(а) magnetic logging
(б) магнитен каротаж
(в) mágneses karotázs
(м) соронзон каротаж
(н) magnetische Bohrlochmessung
(п) karotaż magnetyczny
(р) carotaj magnetic
(ф) diagraphie magnétique
(ч) magnetická karotáž

2.6.3.8 **Сейсмический каротаж**

метод изучения скоростной характеристики распространения низкочастотных упругих колебаний в горных породах, слагающих стенки скважины, с использованием взрыва в качестве источника колебаний

(а) seismic logging
(б) сейзмичен каротаж
(в) szeizmikus karotázs
(м) газар хөдлөлийн каротаж (сейсмокаротаж)
(н) seismische Bohrlochmessung
(п) karotaż sejsmiczny
(р) carotaj seismic
(ф) forage sismique
(ч) seismokarotáž

2.6.3.9 **Акустический каротаж**

метод изучения скоростной характеристики распространения упругих колебаний звукового и ультразвукового диапазонов частот в горных породах, слагающих стенки скважины

(а) acoustic logging
(б) акустичен каротаж
(в) akusztikus karotázs
(м) дууны каротаж
(н) akustische Bohrlochmessung
(п) karotaż akustyczny
(р) carotaj acustic
(ф) diagraphie acoustique
(ч) akustická karotáž

2.6.3.10 **Механический каротаж**

способ изучения физико-механических свойств горных пород путем определения времени, расходуемого на бурение единицы длины скважины

(а) mechanical logging
(б) механичен каротаж
(в) mechanikus karotázs
(м) механик каротаж
(н) Bohrfortschrittsmessung, (mechanische Bohrlochmessung)
(п) karotaż mechaniczny
(р) carotaj mecanic
(ф) carottage mécanique
(ч) mechanická karotáž

2.6.3.11 Газовый каротаж

способ определения некоторых компонентов природного газа при бурении

(а) gas logging
(б) газокаротаж
(в) gázkarotázs
(м) хийн каротаж
(н) Gaskarrotage, Gasanalyse
(п) karotaż gazowy
(р) gaz-carotaj
(ф) détection de gaz
(ч) plynová karotáž

2.6.3.12 Кавернометрия

операция, проводимая с целью измерения диаметра скважины и контроля за его изменением при бурении

(а) caliper logging
(б) кавернометрия
(в) lyukbőségmérés
(м) кавернометри
(н) Kalibermessung (Kavernometrie)
(п) pomiar średnicy otworu (kawernometria)
(р) cavernometrie
(ф) mesure du diamètre du trou de sonde (diamétrage)
(ч) kavernometrie

2.6.3.13 Инклинометрия

операция проводимая с целью определения положения оси скважины и контроля за сохранением заданного направления ее в пространстве

(а) hole deviation logging
(б) инклинометрия
(в) lyukferdeségmérés
(м) чиглэл хэмжилт (инклинометр)
(н) Abweichungsmessung, Inklinometrie
(п) pomiar inklinometrem
(р) inclinometrie
(ф) inclinométrie
(ч) inklinometrie

2.6.3.14 Резистивиметрия

операция, проводимая с целью измерения удельного электрического сопротивления промывочной жидкости в скважине

(а) mud resistivity logging
(б) резистивиметрия
(в) folyamatos iszapellenállásmérés
(м) хувийн эсэргүүцэл хэмжигч (резистивиметр)
(н) Spülungswiderstandsmessung, Resistivimetrie
(п) badanie oporności elektrycznej płuczki (rezistiwimetria)
(р) rezistivimetrie
(ф) mesure de la résistivité électrique de la boue (resistivimètrie)
(ч) resistivimetrie

2.6.3.15 **Термометрия**

операция, проводимая с целью определения температуры в скважине

(а) temperature logging
(б) термометрия
(в) hőmérsékletmérés
(м) температур хэмжилт
(н) Temperaturmessung in Bohrloch, Geothermometrie
(п) pomiar temperatury w otworze
(р) termometrie
(ф) mesure de la température dan le trou de forage
(ч) termometrie

2.7.0.0 ПРЕДУПРЕЖДЕНИЕ И ЛИКВИДАЦИЯ АВАРИЙ И ОСЛОЖНЕНИЙ В СКВАЖИНАХ

PREVENTION AND LIQUIDATION OF THE FISHING JOBS AS WEIL AS THE BORE HOLE TROUBLES

ПРЕДПАЗВАНЕ И ЛИКВИДИРАНЕ НА АВАРИИ И ОСЛОЖНЕНИЯ В СОНДАЖИТЕ

A FÚRÓLYUKBAN FELLÉPŐ MŰSZAKI BALESETEK ÉS RÉTEGNEHÉZSÉGEK MEGELŐZÉSE ÉS FELSZÁMOLÁSA

ЦООНОГТ ҮҮСЭХ ОСОЛ БА ХҮНДРЭЛЭЭС УРЬДЧИЛАН СЭРГИЙЛЭХ. ТЭДГЭЭРИЙГ ҮГҮЙСГЭХ

VORBEUGUNG UND BEHEBUNG VON HAVARIEN UND KOMPLIKATIONEN IM BOHRLOCH

ZAPOBIEGANIE I LIKWIDACJA AWARII WIERTNICZYCH ORAZ KOMPLIKACJI W OTWORZE

PREVENIREA ŞI LICHIDAREA AVARIILOR ŞI A COMPLICAŢIILOR ÎN GAURA DE SONDĂ

PRÉVENTION ET SOLUTION DES ACCIDENTS DE FORAGE

PŘEDCHÁZENÍ A LIKVIDACE HAVARIÍ A KOMPLIKACÍ VE VRTECH

2.7.0.1 Авария в скважине

состояние скважины, при котором процесс углубки ее прекращается из-за нарушения нормального хода работ

(а) fishing job
(б) авария в сондаж
(в) műszaki baleset
(м) цооног дахь осол
(н) Havarie im Bohrloch
(п) awaria
(р) accident de fund
(ф) accident
(ч) havárie ve vrtu

2.7.0.2 Прихват

осложнение или авария в скважине, ведущие к прекращению вращательного или (и) поступательного движения бурового снаряда (колонны обсадных труб)

(а) sticking or freezing of the pipe
(б) прихват
(в) megszorulás
(м) штанг барих
(н) Festwerden
(п) przychwycenie
(р) prindere
(ф) coincement
(ч) přichvat

2.7.0.3 **Обрыв бурового снаряда или обсадных труб**

авария, вызванная нарушением целости элементов бурового снаряда (обсадных труб)

(а) drill string or casing brak off
(б) скъсване на сондажен лост или обсадна колона
(в) szakadás
(м) гэрэвч хоолой буюу өрмийн сумын тасралт
(н) Bohrstrangbruch, Futterrohrbruch
(п) urwanie przewodu wiertniczego (lub rur okładzinowych)
(р) ruperea garniturii de foraj sau a coloanei de tubaj
(ф) rupture du train de sonde, rupture de tubes
(ч) utržení vrtného nářadi, pažnic

2.7.0.4 **Прижигание породоразрушающего инструмента**

перегрев породоразрушающего инструмента при недостаточном охлаждении в процессе углубки, вызывающий спекание его с горной породой и шламом

(а) —
(б) запичане на скалоразрушаващ инструмент
(в) besülés
(м) чулуулаг эвдлэгч багажийн халаалт
(н) Festbrennen des gesteinszerstörenden Werkzeugs
(п) zapieczenie narzędzia wiercącego
(р) arderea sculei de dislocare a rocii
(ф) surchauffe de l'outil de forage
(ч) zadření vrtného nástroje

2.7.0.5 **Защемление долота**

заклинивание долота на забое скважины при ударном бурении

(а) bit wedging
(б) заклиняване на длетото
(в) beékelődés
(м) цуурчий гацалт
(н) Verklemmen des Meissels
(п) zakleszczanie świdra
(р) prinderea sapei
(ф) coincement du trépan
(ч) zaklínění dláta

2.7.0.6 **Затяжка бурового снаряда**

прихват бурового снаряда при подъеме его из скважины, возникающий при сужении ствола сква-

(а) tight pull of the drill pipe
(б) затягане на сондажен снаряд
(в) megszorulás kiépitéskor
(м) өрмийн сумыг суналт
(н) Festfahren des Bohrstranges

жины, образовании желобов и др.

(п) zaciągnięcie przewodu wiertniczego
(р) prinderea garniturii
(ф) coincement du train de sonde
(ч) vtažení vrtného nářadí

2.7.0.7 **Самопроизвольное развинчивание бурового снаряда или обсадных труб**

авария, вызванная развинчиванием составных элементов бурового снаряда (обсадных труб) во время бурения

(а) unintentional unscrewing of the drill pipe or casing
(б) развиване на лост или обсадна колона самопроизволно
(в) szétcsavarodás
(м) гэрэвч хоолой буюу өрмийн сумын өөрөө тайлагдах
(н) Ungewolltes Abschrauben des Bohrstranges oder der Futterrohre
(п) rózkręcenie się przewodu wiertniczego (lub rur okładzinowych)
(р) deşurubarea accidentală a garniturii de foraj sau a coloanei de tubaj
(ф) dévissage du train de sonde ou des tiges
(ч) samovolné rozšroubování vrtného nářadí, pažnic

2.7.0.8 **Ликвидация аварий в скважине**

комплекс работ, связанных с устранением аварий в скважине

(а) liquidation of the fishing job
(б) ликвидиране на авария в сондаж
(в) mentés
(м) цооногт үүссэн ослыг арилгах
(н) Behebung von Havarien im Bohrloch
(п) likwidacja awarii
(р) lichidarea avariilor in gaura de sondă
(ф) solution d'un accident
(ч) likvidace havárii ve vrtu

2.7.0.9 **Ловильные работы в скважине**

комплекс работ по ликвидации аварий, требующих применения ловильного инструмента для захвата и извлечения оставшихся в скважине труб, породоразрушающего инструмента и других предметов

(а) fishing, fishing job
(б) спасителни работи в сондаж
(в) mentési munkáltok
(м) барих ажил
(н) Fangarbeiten (im Bohrloch)
(п) prace ratunkowe
(р) instrumentaţii in gaura de sondă
(ф) instrumentation
(ч) chytací práce ve vrtu

Развинчивание прихваченного бурового снаряда или обсадных труб

комплекс работ, связанных с развинчиванием и извлечением из скважины по частям прихваченного бурового снаряда (обсадных труб)

(а) unscrewing, back off
(б) развиване на аварирал лост или обсадна колона
(в) lecsavarás
(м) гацсан гэрэвч хоолой буюу өрмийн сумыг эрэгдэн салгах
(н) Auseinanderschrauben des festgewordenen Bohrstranges oder der Futterrohre
(п) rozkręcanie
(р) deşurubarea garniturii de foraj sau a coloanei de tubaj prinse
(ф) dévissage
(ч) rozšroubování přichyceného nářadí, pažnic

Фрезерование при авариях в скважине

разрушение аварийным фрезером элементов бурового снаряда (обсадных труб), оставленных в скважине

(а) milling
(б) фрезоване в сондаж при аварии
(в) körülfúrás
(м) цооног дахь осолын үед фрезерээр зорох
(н) Fräsen (bei Havarien im Bohrloch)
(п) frezowanie
(р) frezare pentru lichidarea avariilor la sondă
(ф) fraiser — fraisage
(ч) rozvrtávání při havarijních pracích

Обуривание

разрушение режущим инструментом горной породы и шлама, окружающих прихваченную часть бурового снаряда, с целью его освобождения

(а) washover
(б) обосондирване
(в) elmarás
(м) гадуур нь өрөмдөх
(н) Überbohren
(п) obwiercenie
(р) îmbrăcare
(ф) surforer — surforage
(ч) obvrtávání

Нефтяная (кислотная, водяная и проч.) ванна

определенное количество нефти (кислоты, воды и

(а) oil (acid, water) spotting around the drilling string
(б) нефтена (киселинна, водна и др.) вана
(в) olaj (víz, sav, stb) fürdő

проч.), закаченное в скважину с целью уменьшения силы трения между горной породой или шламом и прихваченной частью бурового снаряда

(м) нефтен (ус, хучил болон бусад) ванна
(н) Öl (Säure-, Wasser- u.a.) Wanne
(п) wanna ropna, (kwasowa, wodna)
(р) baie de ţiţei (acid, apă ş.a)
(ф) bouchon de pétrole brut
(ч) naftová (kyselinová, vodní) lázeň

2.7.0.14 **Герметизация межтрубного (кольцевого) пространства**

операция по установке уплотнительного фланца и противофонтанной арматуры

(а) packing of the space between casings
(б) херметизиране на задтръбното пространство
(в) csőközzárás
(м) хоолойн хоорондын зайг битуулэх
(н) Verschliessen des Ringraumes zwischen den Rohren
(п) zamykanie przestrzeni między-rurowej (pierścieniowej)
(р) etanşárea spaţiului inelar
(ф) isolement de l'éspace annulaire
(ч) utěsnění pažnicového mezikruží

2.7.0.15 **Гидровибрирование**

способ ликвидации аварий и осложнений в скважине, связанных с прихватом бурового снаряда, путем использования пульсации промывочной жидкости, вызывающей колебания (вибрацию) бурового снаряда.

(а) hydraulic vibration
(б) хидровибриране
(в) hidrovibració
(м) усаар доргиох
(н) Hydrovibration
(п) wibracja hydrauliczna
(р) hidrovibrare
(ф) vibration hydraulique
(ч) —

2.7.0.16 **Торпедирование скважины**

проведение взрывов в скважине с помощью торпед с целью ликвидации аварий или повышения притока жидкости (газа) из пласта горной породы

(а) shooting
(б) торпедиране на сондаж
(в) a fúrólyuk torpedózása
(м) цооногийн тэсэлгээ
(н) Torpedieren (im Bohrloch)
(п) torpedowanie
(р) torpilarea sondei
(ф) torpillage d'un puits
(ч) torpedování vrtu

2.7.0.17 **Осложнение в скважине**

возникновение неблагоприятных факторов, при которых нарушается нормальный процесс бурения, дальнейшая углубка, как правило, становится невозможной, либо бурение продолжается, но снижается производительность (потеря циркуляции промывочной жидкости, обвалы, газо-нефте и водопроявления и т.д.)

(а) bore hole troubles
(б) осложение в сондажите
(в) rétegnehézségek
(м) цооног дахь хундрэл
(н) Komplikation im Bohrloch
(п) komplikacje w otworze
(р) complicaţii în gaura de sondă
(ф) complications dans le trou de sonde
(ч) porucha vrtu

2.7.0.18 **Потеря циркуляции промывочной жидкости**

полное или частичное поглощение промывочной жидкости в скважине в процессе ее углубки

(а) loss of circulation
(б) загуба на циркулящията на промивната течност
(в) folyadékveszteség
(м) угаарч шингэний эргэлтийн алдагдал
(н) Spülungsverlust
(п) utrata cyrkulacji
(р) pierderi de circulaţie
(ф) perte de circulation de boue
(ч) ztráta cirkulace výplachové kapaliny

2.7.0.19 **Обвал стенок скважины, обвал**

нарушение целостности стенок скважины, сопровождаемое обрушением горной породы

(а) cave
(б) обрушване на стените на сондажа
(в) omlás
(м) цооногийн ханын нуралт, нуралт
(н) Nachfall
(п) obwał
(р) dărîmarea pereţilor găurii de sondă
(ф) eboulement
(ч) zával

2.7.0.20 **Зашламование скважины**

скопление большого количества шлама в скважине

(а) cutting settling, deposition of cuttings
(б) зашламване на сондажа
(в) eliszapolódás
(м) цооног лай дуурэх

(н) Verschlammung des Bohrloches
(п) osadzenie urobku
(р) infundarea cu detritus a gâurii de sondâ
(ф) depot des déblais
(ч) zakalování vrtu

2.7.0.21 **Сужение ствола скважины**

уменьшение сечения скважины или полное перекрытие, вызванное набуханием горных пород под влиянием фильтрации промывочной жидкости, деформации пластичных пород под действием горного давления, образования толстых глинистых корок и т.д.

(а) bore hole diameter decreasing
(б) стесняване на сондажа
(в) a fúrólyuk elszűkülése
(м) цооногийн гольн нарийсалт
(н) Verengung des Bohrloches, Zugehen
(п) zwężenie otworu
(р) stringerea gâurii de sondă
(ф) rétrécissement du trou de sonde
(ч) zúžení vrtu

2.7.0.22 **Образование сальников в скважине**

образование толстых корок на стенках скважины и на бурильных трубах за счет налипания шлама

(а) balling
(б) образуване салници в сондажа
(в) a fúrólyuk elagyagosodása
(м) цооногт чигжээс бүй болох
(н) Stopfbuchsenbildung im Bohrloch, (Tonmänner)
(п) powała
(р) formarea manşoanelor în gaura de sondă
(ф) —
(ч) vytvoření ucpávek ve vrtu

2.7.0.23 **Образование желоба в скважине**

создание углубления (желоба) в стенке скважины бурильными трубами в процессе спуско-подъемных операций при бурении наклонных и искривленных скважин в мягких горных породах

(а) key seat
(б) образуване на жлебове в сондажа
(в) a fúrólyuk kivályusodása
(м) цооногт ховил, үүсгэх
(н) Schleiflochbildung
(п) wyżłobienia w otworze
(р) formarea gâurilor-cheie
(ф) trou de serrure
(ч) vytvoření žlabu ve vrtu

2.7.0.24 **Газо-нефтеводопроявления**

проникновение газа, нефти и воды из пластов горных пород в скважину

(а) gas, oil, water influx
(б) газо-нефто-водопроявления
(в) gáz-, olaj-, vizbetörés
(м) хий, нефть, усны илрэл
(н) Gas-, Erdöl-Wasserzulauf
(п) przypływ gazu, ropy i wody
(р) manifestaţii de ţiţei, gaze
(ф) invasion de gaz, de pétrole, d'eau
(ч) výron plynu a nafty

2.7.0.25 **Выброс**

внезапное выделение из скважины большого количества жидкости, газа или жидкости и газа одновременно при превышении пластового давления над гидравлическим давлением столба промывочной жидкости

(а) blowout
(б) фонтаниране
(в) kitörés
(м) цацалт (олгойдолт)
(н) Ausbruch, Eruption
(п) wybuch
(р) erupţie
(ф) éruption
(ч) erupce

3.0.0.0

ТЕРМИНОЛОГИЯ ПО ОСНОВНЫМ ЭЛЕМЕНТАМ ОРГАНИЗАЦИИ И ТЕХНИКО-ЭКОНОМИЧЕСКИМ ПОКАЗАТЕЛЯМ ГЕОЛОГОРАЗВЕДОЧНОГО БУРЕНИЯ

BASIC ELEMENTS OF ORGANIZATION AND TECHNICAL AND ECONOMICAL INDEXES OF EXPLORATION DRILLING

ТЕРМИНОЛОГИЯ ПО ОСНОВНИТЕ ЕЛЕМЕНТИ НА ОРГАНИЗАЦИЯТА И ТЕХНИКО-ИКОНОМИЧЕСКИТЕ ПОКАЗАТЕЛИ НА ГЕОЛОГОПРОУЧВАТЕЛНОТО СОНДИРАНЕ

A FÖLDTANI KUTATÓ-FÚRÁS SZERVEZÉSÉNEK ÉS FŐBB MŰSZAKI GAZDASÁGI MUTATÓINAK TERMINOLÓGIÁJA

ГЕОЛОГИ ХАЙГУУЛЫН ӨРӨМДЛӨГИЙН ТЕХНИК ЭДИЙН ЗАСГИЙН ҮЗҮҮЛЭЛТҮҮД БА ЗОХИОН БАЙГУУЛАЛТЫН ҮНДСЭН ЭЛЕМЕНТҮҮДИЙН НЭР ТОМЬЕО

TERMINOLOGIE DER GRUNDLEGENDEN ELEMENTE DER ORGANISATION UND TECHNISCH-ÖKONOMISCHEN KENNZIFFERN DER GEOLOGISCHEN ERKUNDUNGSBOHRUNG

PODSTAWOWE ELEMENTY ORGANIZACJI I WSKAŹNIKI TECHNICZNO-EKONOMICZNE WIERCEŃ GEOLOGICZNO-ROZPOZNAWCZYCH

TERMINOLOGIE PENTRU PRINCIPALELE ELEMENTE DE ORGANIZARE ŞI INDICATORII TEHNICO-ECONOMICI AI FORAJULUI DE CERCETARE GEOLOGICĂ

ELEMENTS PRINCIPAUX D'ORGANISATION ET LES INDICES TECHNIQUES ET ÉCONOMIQUES DES FORAGES GÉOLOGIQUES DE RECONNAISSANCE

TERMINOLOGIE ZÁKLADNÍCH TECHNICKO-EKONOMICKÝCH UKAZATELŮ GEOLOGICKO-PRŮZKUMNÉHO VRTÁNÍ

1.0.0 ОСНОВНЫЕ ЭЛЕМЕНТЫ ОРГАНИЗАЦИИ ГЕОЛОГОРАЗВЕДОЧНЫХ БУРОВЫХ РАБОТ НА ТВЕРДЫЕ ПОЛЕЗНЫЕ ИСКОПАЕМЫЕ

BASIC ELEMENTS OF ORGANIZATION IN USEFUL MINERALS EXPLORATION

ОСНОВНИ ЕЛЕМЕНТИ НА ОРГАНИЗАЦИЯТА НА ГЕОЛОГОПРОУЧВАТЕЛНИТЕ СОНДАЖНИ РАБОТИ ПО ТВЪРДИ ПОЛЕЗНИ ИЗКОПАЕМИ

A SZILÁRD ÁSVÁNYOKAT KUTATÓ FÚRÁSI MUNKÁLATOK SZERVEZÉSÉNEK ALAPELEMEI

ХАТУУ АШИГТ МАГТМАЛЫГ ЭРЖ ХАЙХ ГЕОЛОГИ ХАЙГУУЛЫН ӨРӨМДЛӨГИЙН АЖЛЫН ЗОХИОН БАЙГУУЛАЛТЫН ҮНДСЭН ЭЛЕМЕНТҮҮД

GRUNDLEGENDE ELEMENTE DER ORGANISATION DER GEOLOGISCHEN ERKUNDUNGSARBEITEN AUF FESTE NUTZBARE MINERALIEN

PODSTAWOWE ELEMENTY ORGANIZACJI WIERCEŃ GEOLOGICZNO-ROZPOZNAWCZYCH PRZY POSZUKIWANIACH KOPALIN STAŁYCH

PRINCIPALELE ELEMENTE DE ORGANIZARE A LUCRĂRILOR DE FORAJ PRIVIND CERCETAREA GEOLOGICA PENTRU SUBSTANȚE MINERALE UTILE SOLIDE

ELEMENTS PRINCIPAUX D'ORGANISATION DES FORAGES GÉOLOGIQUES DE RECONNAISSANCE DANS L'EXPLORATION DES MINERAIS

ZAKLÁDNÍ PRVKY ORGANIZACE GEOLOGICKO-PRŮZKUMNÝCH VRTNÝCH PRACÍ NA PEVNÉ UŽITKOVÉ NEROSTY

1.1.0 ОСНОВНЫЕ ДОКУМЕНТЫ ПРИ БУРОВЫХ РАБОТАХ

BASIC DOCUMENTS IN DRILLING OPERATIONS

ОСНОВНА ДОКУМЕНТАЦИЯ НА СОНДАЖНИТЕ РАБОТИ

A FÚRÁSI MUNKÁLATOK ALAPBIZONYLATAI

ӨРӨМДЛӨГИЙН АЖЛЫН ҮНДСЭН БАРИМТ БИЧГҮҮД

GRUNDLEGENDE DOKUMENTE FÜR BOHRARBEITEN

PODSTAWOWE DOKUMENTY PRZY PRACACH WIERTNICZYCH

DOCUMENTE DE BAZĂ LA LUCRĂRILE DE FORAJ

DOCUMENTS DE BASE POUR LES TRAVAUX DE FORAGE

ZÁKLADNÍ DOKUMENTACE PŘI VRTNÝCH PRACÍCH

1.1.1 **План геологоразведочных работ**

сводный документ, определяющий характер геологической, производственной и экономической деятельности геоло-

(а) technical- and economical plan of geological exploration

(б) план на геологопроучвателните сондажни работи

(в) földtani kutatófúrási terv

(м) геологи-хайгуулын өрөмдлөгийн ажлын төлөвлөгөө

горазведочных организаций на определенный промежуток времени и основанный на заданиях единого государственного плана

(н) Plan der geologischen Erkundungsarbeiten, technischer Leistungsplan
(п) plan techniczno-ekonomiczny prac geologicznych
(р) planul lucrărilor de foraj pentru cercetare geologică
(ф) plan technique et économique de travaux géologiques
(ч) plán geologicko-pruzkumných vrtných prací

3.1.1.2 **Геологотехнический наряд**

документ, в котором приводится предполагаемый геологический разрез скважины, ее конструкция, технические условия бурения, включая пространственное положение скважины и геологические требования

(а) —
(б) геолого-технически наряд
(в) geomüszaki terv
(м) геологи техникийн наряд
(н) Grundprojekt, geologisch-technischer Auftrag, Projekt
(п) zlecenie prac geologicznych
(р) comandă geologo-tehnică
(ф) l'ordre pour l'exécution des travaux géologiques
(ч) projekt geologických prací

3.1.1.3 **Проект на буровые работы**

основной документ, в котором определяются методика и техника проведения и организация производства геологоразведочных буровых, а также связанных с ними работ по осуществлению выполнения установленного проектом задания. В проекте обосновываются необходимые виды работ, их объемы в натуральном выражении и сроки выполнения

(а) drilling program
(б) проект на сондажните работи
(в) részletes fúrásmüszaki terv
(м) өрөмдлөгийн ажлын төсөл
(н) Ausführungsprojekt, Projekt für die Bohrarbeiten
(п) projekt techniczno-ekonomiczny robót wiertniczych
(р) proiect pentru lucrările de foraj
(ф) projekt technique et économique des travaux de forage
(ч) technický projekt vrtných prací

3.1.1.4 **Акты при сооружении скважины**

первичные документы, отражающие основные характеристики состояния скважины и исполь-

(а) —
(б) акт за залагане на сондаж
(в) a fúrás kivitelezésével kapcsolatos jegyzőkönyvek
(м) цооногийг барьж байгуулахад тогтоох акт

зуемого оборудования в отдельные стадии ее сооружения: при заложении, забурке, возникновении аварий, при закрытии (консервации) скважины, при бурении по полезному ископаемому и др.

(н) Protokolle beim Niederbringen einer Bohrung
(п) protokóły stanu robót wiertniczych
(р) acte pentru constructia sondei
(ф) rapport de l'état des travaux de forage
(ч) záznamy při budování vrtu

Буровой журнал

основной первичный документ составляемый по определенной форме, в котором на протяжении всего периода бурения скважины систематически (по каждой смене) фиксируются ее состояние, условия и ход бурения с указанием количества затраченного времени

(а) drilling journal
(б) сондажен дневник
(в) fúrási napló
(м) өрөмдлөгийн журнал
(н) Bohrjournal (Zechenbuch)
(п) dziennik wiertniczy
(р) jurnal de foraj
(ф) journal de sonde
(ч) vrtný deník

Сменный рапорт

первичный документ, характеризующий условия и состав работ в течение смены в последовательности их выполнения и фиксирующий затраты времени на каждую операцию. Сменный рапорт является исходным документом для оперативного учета, составления отчетности и начисления заработной платы рабочим буровой смены

(а) drilling report
(б) сменно сведение
(в) műszakjelentés
(м) ээлжийн рапорт
(н) Schichtbericht
(п) raport wiertniczy
(р) raport de schimb
(ф) rapport de forage
(ч) denní hlášení

Этикетка на документацию керна

документ, в котором по поднятии керна из скважины фиксируются: интервал, с которого он

(а) core description
(б) етикет за документирането на ядката
(в) magcimke
(м) кернийн баримт бурдуулэх хаяг

поднят, наименование горной породы (полезного ископаемого) и длина керна в метрах

(н) Etikette für Kerndokumentation
(п) opis rdzenia
(р) etichetá pentru identificarea carotei
(ф) description des carottes
(ч) štítek na dokumentaci jádra

3.1.1.8 **Нормы времени на бурение геологоразведочных скважин**

сборник норм времени на бурение геологоразведочных скважин, являющихся обязательными для применения в организациях, выполняющих геологоразведочные работы

(а) —
(б) норми за време на сондажните работи
(в) fúrási idõnormák
(м) геологи хайгуулын цооногыг өрөмдөх хугацааны норм
(н) Zeitnormen für das Niederbringen von (geologischen) Erkundungsbohrungen
(п) norma czasu
(р) norma de timp pentru forarea sondelor de cercetare geologicá
(ф) temps normal
(ч) normy času na vrtání geologicko-průzkumných vrtů

3.1.1.9 **Справочник укрупненных норм для проектирования геологоразведочных работ**

сборник норм, предназначенных для приближенного расчета технико-экономических показателей, предусматриваемых в проектах на геологоразведочные работы

(а) —
(б) справочник на уедрените норми за проектиране на сондажни работи
(в) normakönyv
(м) геологи хайгуулын ажлын төсөл Зохиолтонд зориулсан нэгтгэсэн нормын лавлах
(н) Normenkatalog
(п) katalog uogólnionych norm dla projektowania prac geologiczno-rozpoznawczych, prac wiertniczych
(р) îndreptar de norme complexe pentru proiectarea lucrărilor de cercetare geologică
(ф) catalogue des normes généralisées pour les projets des travaux géologiques de reconnaissance et des travaux de forages
(ч) sborník rozpočtových norem

ГРУППЫ РАБОЧИХ ПРИ БУРЕНИИ И ИХ СОСТАВ
DRILLING CREWS AND THEIR MEMBERS
ГРУПИ РАБОТНИЦИ ПРИ СОНДИРАНЕТО И ТЕХНИЯТ СЪСТАВ
A FÚRÁSI SZEMÉLYZET
ӨРМИЙН АЖИЛЧИД БА ТҮҮНИЙ БҮРЭЛДҮҮН
ZUSAMMENSETZUNG DER BOHRMANNSCHAFT
BRYGADY WIERTNICZE PRZY WIERCENIACH I ICH SKŁAD
GRUPE DE MUNCITORI LA FORAJ ŞI COMPONENŢA LOR
EQUIPES DE FORAGE ET LEURS COMPOSITION
SKUPINY PRACOVNÍKU PŘI VRTÁNÍ A JEJICH SLOŽENÍ (NORMY OBSLUHY ZAŘÍZENÍ)

Буровая бригада

группа рабочих, обслуживающая буровую установку и имеющая необходимый по количеству и квалификации состав, достаточный для осуществления непрерывного процесса сооружения скважины

(а) drilling crew
(б) сондьорска бригада
(в) fúróbrigád
(м) өрмийн бригад
(н) Bohrbrigade
(п) brygada wiertnicza
(р) brigadă de foraj
(ф) équipe de forage
(ч) obsluha vrtné soupravy

Буровая смена (буровая вахта)

часть буровой бригады, обслуживающая буровую установку в течение одной смены. Состав буровой смены зависит от типа буровой установки и технологии бурения

(а) shift
(б) сондажна смяна
(в) műszaklétszám
(м) өрөмдлөгийн ээлж (өрмийн ээлж)
(н) Schichtbesetzung
(п) zmiana
(р) schimb de foraj
(ф) equipe
(ч) vrtná směna

Монтажная бригада

группа рабочих, производящая работы по сооружению буровых вышек, монтажу и демонтажу буровых установок

(а) rigging up crew
(б) монтажна бригада
(в) szerelőbrigád
(м) угсрах бригад
(н) Montagebrigade
(п) brygada montażowa
(р) brigadă de montaj
(ф) èquipe de montage
(ч) montážní četa

3.1.2.4	**Старший буровой мастер** руководитель одной или нескольких буровых бригад	(а) tool pusher (б) старши майстор сондьор (в) főfurómester (м) өрөмдлөгийн ахлах мастер (н) Oberbohrmeister, Bohrmeister (п) kierownik otworu (р) maistru de foraj (ф) chef de sonde (ч) vrtmistr
3.1.2.5	**Буровой мастер** руководитель буровой смены. Выполняет производственные операции при бурении, требующие наибольшей квалификации	(а) drilling foreman driller (б) сменен майстор сондьор (в) fúrómester (м) өрөмдлөгийн мастер (өрөмдлөгийн ээлжийн мастер, өрөмдөгч) (н) Schichtführer (п) wiertacz zmianowy (р) sondor şef (ф) chef d'équipe (ч) směnmistr
3.1.2.6	**Помощник бурового мастера (старший рабочий)** рабочий, входящий в состав буровой смены и выполняющий работы по наблюдению и уходу по буровым агрегатом, буровым снарядом и инструментом, периодически заменяющий бурового мастера у станка и производящий вместе с ним спуско-подъемные операции	(а) assistant driller (б) помощник майстор сондьор (старши работник) (в) segédfúrómester (kapcsoló) (м) өрмийн мастерийн туслах, (ахлах ажилчин) (н) Bohrgehilfe (п) pomocnik wiertacza zmianowego (р) ajutor sondor şef (ф) aide-sondeur, second sondeur (ч) pomocník směnmistra
3.1.2.7	**Буровой рабочий (младший рабочий)** рабочий, входящий в состав буровой смены и выполняющий подсобные работы, чистку и смазку механизмов и инструмента, чистку очистной системы и верховые работы при спуско-подъемных операциях	(а) rig helper, floorman (б) сондажен работник (младши работник) (в) fúrómunkás (м) өрөмдлөгийн ажилчин (бага ажилчин) (н) Bohrarbeiter (п) pomocnik (р) sondor (ф) ouvrier (ч) vrtný dělník

СТАДИИ И ОПЕРАЦИИ ПРИ СООРУЖЕНИИ СКВАЖИН
STAGES AND OPERATIONS OF A DRILLING CYCLE
СТАДИИ И ОПЕРАЦИИ ПРИ ПРОКАРВАНЕТО НА СОНДАЖИ
A FÚRÓLYUK KIVITELZÉSÉNEK MUNKASZAKASZAI
ЦООНОГ БАРЪЖ БАЙГУУЛАХ ҮЕИЙН МӨЧЛӨГ АЖЛУУД БА АЖЛЫН ҮЕ ШАТ
STADIEN UND OPERATIONEN BEIM NIEDERBRINGEN EINER BOHRUNG
ETAPY I CZYNNOŚCI PRZY WYKONYWANIU OTWORU
ETAPELE ŞI OPERAŢIILE LA CONSTRUCŢIA SONDEI
ETAPES DU FORAGE
STADIA A OPERACE PŘI BUDOVÁNÍ VRTU

Цикл сооружения буровой скважины

весь комплекс работ по сооружению буровой скважины от начала заложения до ее ликвидации

(а) drilling cycle
(б) цикъл на прокарването на геологопроучвателния сондаж
(в) kivitelezési ciklus
(м) цооног байгуулалтын мөчлөг (цикл)
(н) Zyklus des Niederbringens einer Bohrung
(п) cykl wykonania otworu wiertniczego
(р) ciclu de construcţie a sondei de cercetare geologică
(ф) cycle de forage d'un trou de sonde
(ч) cyklus budování geologicko-průzkumného vrtu

Монтажно-демонтажные работы

работы, связанные с монтажем и демонтажем буровой установки

(а) rig up and rug down operations
(б) монтажно-демонтажни работи
(в) a fúróberendezés föl- és leszerelése
(м) угсрах, задлах ажлууд
(н) Umbau, Montage und Demontage
(п) prace montażowo-demontażowe
(р) lucrări de montaj-demontaj
(ф) travaux de montage et de demontage
(ч) montážní a demontážní práce

3.1.3.3 Процесс бурения скважины

основная часть работ по сооружению скважины, в результате которых в земной коре создается скважина. Процесс бурения скважины состоит из чистого бурения и вспомогательных операций

(а) drilling of the well
(б) процес на сондиране на сондаж
(в) fúrás
(м) цооногийн өрөмдлөгийн явц
(н) Bohrprozess
(п) wiercenie otworu
(р) forarea sondei
(ф) forage d'un trou de sonde
(ч) vrtání

3.1.3.4 Чистое бурение

работы по непосредственной углубке скважины

(а) —
(б) чисто сондиране
(в) tiszta fúrás
(м) цэвэр өрөмдлөг
(н) reines Bohren
(п) czyste wiercenie
(р) foraj propriu-zis
(ф) forage propre
(ч) čisté vrtání

3.1.3.5 Вспомогательные операции

комплекс работ, включающий спуско-подъемные и подготовительно-заключительные операции, крепление скважины, взятие проб и керна, профилактический и текущий ремонты

(а) —
(б) спомогателни операции
(в) kisegítő műveletek
(м) туслах чанарын ажлууд
(н) Hilfsarbeiten
(п) czynności wiertnicze pomocnicze
(р) operațiuni ajutătoare
(ф) travaux liés au forage
(ч) pomocné operace

3.1.3.6 Рейс бурения

комплекс работ, связанных с процессом чистого бурения и вспомогательных операций за один спуск бурового снаряда на забой

(а) run
(б) рейс на сондирането
(в) fúrómenet
(м) өрөмдлөгийн рейс
(н) Bohrmarsch
(п) marsz wiertniczy
(р) marș de foraj
(ф) marche de forage
(ч) závrt

3.2.0.0 **РАБОЧЕЕ ВРЕМЯ И ЕГО ИСПОЛЬЗОВАНИЕ**
WORKING TIME AND ITS UTILIZATION
РАБОТНО ВРЕМЕ И НЕГОВОТО ИЗПОЛЗВАНЕ
IDŐMÉRLEG
АЖЛЫН ЦАГ БА ТҮҮНИЙ АШИГЛАЛТ
ARBEITSZEIT UND ARBEITSZEITBILANZ
CZAS PRACY I JEGO WYKORZYSTANIE
TIMPUL DE MUNCĂ ŞI UTILIZAREA ACESTUIA
TEMPS DE TRAVAIL ET SON ORGANISATION
PRACOVNÍ ČAS A JEHO VYUŽITÍ

3.2.1.0 ЕДИНИЦЫ УЧЕТА ИСПОЛЬЗОВАНИЯ РАБОЧЕГО ВРЕМЕНИ ПЕРСОНАЛА
UNITS CHARACTERIZING WORKING TIME OF THE PERSONEL
ЕДИНИЦИ ЗА ОТЧИТАНЕ РАБОТНОТО ВРЕМЕ
A FÚRÁSI SZEMÉLYZET MUNKAIDEJE
АЖИЛЛАГЧ ХҮНИЙ АЖЛЫН ЦАГИЙН БҮРТГЭЛИЙН НЭГЖ
EINHEITEN DER ARBEITSZEITBILANZ DES PERSONALS
JEDNOSTKI CHARAKTERYZUJĄCE CZAS PRACY PERSONELU
UNITĂŢI DE EVIDENŢĂ A TIMPULUI DE MUNCĂ A PERSONALULUI
UNITÉS CARACTÉRISTIQUES DU TEMPS DE TRAVAIL DU PERSONNEL
JEDNOTKY SLEDOVÁNÍ PRACOVNÍHO ČASU PRACOVNÍKŮ

3.2.1.1 **Рабочее время**

время пребывания рабочего на работе; состоит из производительного и непроизводительного времени

(а) working time
(б) работно време на сондажния персонал
(в) munkaidő
(м) ажлын хугацаа (цаг)
(н) Arbeitszeit
(п) czas pracy
(р) timp de muncă
(ф) temps de travail
(ч) pracovní čas

3.2.1.2 **Смено-час**

единица учета рабочего времени; равна использованию одной смены на работе в течение одного часа

(а) shift-hour
(б) смено/час
(в) műszak-óra
(м) ээлж цаг
(н) Schichtstunde
(п) zmiano-godzina
(р) oră-schimb
(ф) heures par poste
(ч) směno-hodina

3.2.1.3 **Смено-день**

единица учета рабочего времени; равна использованию одной смены на работе в течение одного рабочего дня

(а) shift-day
(б) смено/ден — (смяна)
(в) műszak-nap
(м) ээлж өдөр
(н) Schichttag
(п) zmiano-dzień
(р) zi-schimb
(ф) poste par jour
(ч) směno-den

3.2.1.4 **Бригадо-день**

единица учета рабочего времени; равна использованию одной бригады на работе в течение одного рабочего дня

(а) crew-day
(б) бригадо-смяна
(в) brigád-nap
(м) бригад-өдөр
(н) Brigadetag
(п) brygado-dzień
(р) zi-brigadă
(ф) équipe par jour
(ч) osádko-den

3.2.2.0 ЕДИНИЦЫ УЧЕТА ИСПОЛЬЗОВАНИЯ РАБОЧЕГО ВРЕМЕНИ ОБОРУДОВАНИЯ
UNITS OF RIG TIME UTILIZATION
ЕДИНИЦИ ЗА ОТЧИТАНЕ ИЗПОЛЗВАНЕТО НА РАБОТНОТО ВРЕМЕ НА ОБОРУДВАНЕТО
A BERENDEZÉSEK IDŐMÉRLEGE
ТОНОГ ТӨХӨӨРӨМЖИЙН АЖЛЫН ЦАГ АШИГЛАЛТЫН БҮРТГЭЛИЙН НЭГЖ
EINHEITEN DER ARBEITSZEITBILANZ
WYKORZYSTANIE URZĄDZEŃ WIERTNICZYCH I CZASU PRACY
UNITĂŢI DE EVIDENŢĂ A UTILIZĂRII TIMPULUI DE LUCRU AL UTILAJULUI
UTILISATION DES INSTALLATIONS DE FORAGE ET DU TEMPS DE TRAVAIL
JEDNOTKY VÝKAZU VYUŽITI PRACOVNIHO ČASU ZAŘIZENÍ

3.2.2.1 **Станко-час, -смена, -месяц**

единицы использования буровой установки, измеряемые временем ее нахождения в работе (включая простои) в те-

(а) rig-hour; rig-shift; rig-month
(б) сондо-час, сондо-смяна, сондо-месец
(в) gépóra, műszak, hónap
(м) суурь машин цаг, ээлж, сар
(н) Maschinenstunde, Maschinenschicht, Maschinenmonat

чение часа, смены, месяца

(п) maszyno-godzino-zmiana, dzień miesiąc, rok
(р) granic-oră, schimb -lună
(ф) temps des machines par poste, par jour, par mois, par année
(ч) soupravo-hodina, směna, měsíc

3.2.2.2 **Производительное время**

время, затрачиваемое на выполнение технологически необходимых операций в процессе сооружения скважины

(а) productive time
(б) производително време
(в) produktiv idő
(м) бутээлт цаг
(н) produktive Zeit
(п) czas produkcyjny
(р) timp productiv
(ф) temps productif
(ч) produktivní čas

3.2.2.3 **Непроизводительное время**

время, затрачиваемое на проведение операций, не входящих в основной технологический процесс, связанный с сооружением скважины

(а) unproductive time
(б) непроизводително време
(в) improduktív idő
(м) бутээлт биш цаг
(н) unproduktive Zeit
(п) czas nieprodukcyjny
(р) timp neproductiv
(ф) temps non productif
(ч) neproduktivní čas

3.2.2.4 **Время простоев (простои)**

потери рабочего времени, вызванные организационными или техническими причинами

(а) shutdown time
(б) престой (време на престоите)
(в) várakozási idő
(м) сул зогсолтын цаг (сул зогсолт)
(н) Stillstandszeit
(п) czas przestojów — przestoje
(р) opriri
(ф) temps des arrets
(ч) ztrátové časy

3.2.2.5 **Технологические перерывы в бурении скважины**

необходимые затраты рабочего времени, связан-

(а) —
(б) технологични прекъсвания з сондирането
(в) mellékidő

ные с выполнением специальных работ при бурении

(м) цооног өрөмдөх үеийн технологийн завсарлагаа
(н) produktive Nebenarbeiten
(п) technologiczne przerwy w ruchu
(р) opriri tehnologice la forarea sondei
(ф) —
(ч) technologické ztrátové časy při vrtání

3.2.2.6 **Время чистого бурения**

время, затрачиваемое на непосредственную углубку скважины

(а) rotating time
(б) време за чисто сондиране
(в) tiszta fúrási idő
(м) цэвэр өрөмдлөгийн цаг
(н) reine Bohrzeit
(п) czas czystego wiercenia
(р) timp de foraj propriu zis
(ф) temps du forage propre
(ч) čas čistého vrtání

3.2.2.7 **Время одного рейса**

время, затрачиваемое на один рейс бурения

(а) time of a run
(б) време за един рейс
(в) egy fúrómenet ideje
(м) нэг рейсийн хугацаа
(н) Dauer eines Bohrmarsches
(п) czas jednego marszu
(р) timpul unui marş
(ф) temps d'un marche de forage
(ч) čas jednoho závrtu

3.2.2.8 **Полное время сооружения скважины**

время, затрачиваемое на весь цикл сооружения скважины.

(а) time of a drilling cycle
(б) общо време за прокарването на сондажа
(в) a fúrólyuk teljes kivitelezési ideje
(м) цооногийг байгуулалтын бүрэн хугацаа
(н) (Volle Zeit für das Niederbringen einer Bohrung)
(п) —
(р) timp complet pentru construcţia sondei
(ф) —
(ч) celkový čas na budování vrtu

3.2.2.9 **Годовой фонд времени работы буровой установки**

максимальное возможное время использования буровых установок в течение календарного года при установленном режиме работы

(а) —
(б) годишен фонд на работното време на сондажната апаратура
(в) a fúróberendezés évi munkaidő alapja
(м) өрмийн төхөөрөмжийн ажиллах цагийн жилийн фонд
(н) (Jahresarbeitszeitbilanz einer Bohranlage)
(п) roczny fundusz czasu pracy urządzenia wiertniczego
(р) fond anual de timp de lucru al instalației de foraj
(ф) bilans annuel du temps de travail d'un appareil de forage
(ч) roční fond času práce vrtné soupravy

3.2.2.10 **Полезный фонд времени работы буровых установок**

часть годового фонда времени, в течение которого буровые установки находятся в работе

(а) —
(б) полезен фонд на работното време на сондажните апаратури
(в) fúróberendezés hasznos munkaidő alapja
(м) өрмийн төхөөрөмжийн ажиллах цагийн ашигтай фонд
(н) (Arbeitszeitbilanz von Bohranlagen)
(п) użyteczny fundusz czasu pracy urządzenia wiertniczego
(р) fond util de timp de lucru al instalației de foraj
(ф) bilans annuel du temps de travail utile de l'appareil de forage
(ч) užitečný fond času práce vrtné soupravy

3.2.2.11 **Баланс рабочего времени буровых установок**

время в станко-часах, затраченное на сооружение скважин в целом с распределением по отдельным операциям

(а) —
(б) баланс на работното време на сондажните апаратури
(в) a fúróberendezések munkaidő mérlege
(м) өрмийн төхөөрөмжийн ажиллах цагийн баланс
(н) —
(п) bilans czasu pracy urządzeń wiertniczych

(р) balanța timpului de lucru al instalațiilor de foraj
(ф) bilan du temps de travail des appareils de forage
(ч) bilance pracovního času vrtných souprav

3.2.2.12 **Машинное время**

время, в течение которого механизмы буровой установки находятся в действии

(а) —
(б) машинно време на сондажната апаратура
(в) a furóberendezés gépi ideje
(м) өрмийн тоноглолжийн машин цаг
(н) (Maschinenzeit einer Bohranlage)
(п) maszynowy czas pracy
(р) timpul de funcționare a utilajului de foraj
(ф) temps de travail les machines
(ч) strojní čas vrtné soupravy

3.2.3.0 ПОКАЗАТЕЛИ ИСПОЛЬЗОВАНИЯ РАБОЧЕГО ВРЕМЕНИ ОБОРУДОВАНИЯ
INDEXES OF RIG TIME UTILIZATION
ПОКАЗАТЕЛИ ЗА ИЗПОЛЗВАНЕ РАБОТНОТО ВРЕМЕ НА ОБОРУДВАНЕТО
A BERENDEZÉS MUNKAIDŐFELHASZNÁLÁSI MUTATÓI
ТОНОГ ТӨХӨӨРӨМЖИЙН АЖЛЫН ЦАГИЙН АШИГЛАЛТЫН ҮЗҮҮЛЭЛТҮҮД
KENNZIFFERN DER AUSNUTZUNG DER ARBEITSZEIT DER AUSRÜSTUNG
WYKORZYSTANIE CZASU PRACY URZĄDZEŃ WIERTNICZYCH
INDICATORI DE UTILIZARE A TIMPULUI DE LUCRU AL UTILAJULUI
UTILISATION DU TEMPS DE TRAVAIL DES APPAREILS DE FORAGE
UKAZATELÉ VYUŽITÍ PRACOVNÍHO ČASU VRTNÉHO ZAŘÍZENÍ

3.2.3.1 **Коэффициент использования буровых установок по машинному времени**

отношение машинного времени к полному времени сооружения скважины

(а) —
(б) коефициент на използване на сондажните апаратури по машинното време
(в) a berendezés kihasználtsága a gépi idő szerint
(м) машин цагаар илэрхийлэгдэх тоног төхөөрөмжийн ашиглалтын итгэлцүүр

(н) Ausnutzungsgrad von Bohranlagen nach der Maschinenzeit
(п) wskaźnik wykorzystania czasu maszyn
(р) coeficientul de utilizare a utilajului in funcţiune
(ф) indice d'utilisation du temps de travail des machines
(ч) koeficient využiti vrtných souprav

3.2.3.2 **Коэффициент использования производительного времени буровой установки**

отношение производительного времени буровой установки к полному времени сооружения скважины

(а) —
(б) коефициент на използване на производителното време на сондажната апаратура
(в) a berendezés kihasználtsági foka a produktiv idő szerint
(м) тоног төхөөрөмжийн бүтээлт цаг ашиглалтын итгэлцүүр
(н) Ausnutzungsgrad der produktiven Zeit einer Bohranlage
(п) wskaźnik produkcyjnego wykorzystania
(р) coeficientul de utilizare a timpului productiv al utilajului de foraj
(ф) indice du temps productif d'utilisation
(ч) koeficient využiti produktivniho času vrtné soupravy

3.2.3.3 **Коэффициент использования буровых установок**

отношение средневзвешенного количества буровых установок в работе к общему количеству имеющихся буровых установок в тот же отчетный период

(а) index of drilling rigs utilization
(б) коефициент на обръщаемост на сондажните апаратури
(в) a fúróberendezések forgási mutatója
(м) өрмийн төхөөрөмжийн ашиглалтын итгэлцүүр
(н) —
(п) wskaźnik wykorzystania urządzeń wiertniczych
(р) coeficientul de circulaţie a instalaţiilor de foraj
(ф) indice d'utilisation des appareils de forage
(ч) koeficient využití vrtných souprav

3.2.3.4 **Коэффициент использования парка буровых установок**

отношение полезного фонда времени буровых установок к годовому фонду времени этих установок

(а) —

(б) коефициент на използваемостта на сондажния парк

(в) a fúróberendezéspark kihasználtsági mutatója

(м) өрмийн төхөөрөмжийн паркашиглалтын итгэлцүүр

(н) (Ausnutzungsgrad des Bohranlagenparkes)

(п) wskaźnik wykorzystania funduszu czasu urządzeń

(р) coeficientul de utilizare a parcului instalațiilor de foraj

(ф) indice d'utilisation du bilan de temps des appareils de forage

(ч) koeficient využití parku vrtných souprav

ПОКАЗАТЕЛИ ПРОИЗВОДИТЕЛЬНОСТИ И СКОРОСТЕЙ БУРЕНИЯ
EFFICIENCY AND DRILLING SPEED INDEXES
ПОКАЗАТЕЛИ НА ПРОИЗВОДИТЕЛНОСТТА И СКОРОСТТА НА СОНДИРАНЕ
A FÚRÁS TERMELÉKENYSÉGI ÉS TELJESITMÉNYMUTATÓI
ӨРӨМДЛӨГИЙН ХУРД БА БҮТЭЭЛИЙН ҮЗҮҮЛЭЛТҮҮД
KENNZIFFERN DER BOHRLEISTUNG UND BOHRGESCHWINDIGKEITEN
WYDAJNOŚCI I SZYBKOŚCI WIERCENIA
INDICATORII PRODUCTIVITĂŢII ŞI AI VITEZELOR DE FORAJ
RENDEMENT ET VITESSE DE FORAGE
UKAZATELÉ PRODUKTIVITY A RYCHLOSTI VRTÁNÍ

Объем бурения

показатель, который выражает суммарное количество работ, проводимых при сооружении всех скважин, в натуральных условных или денежных единицах

(а) total footage drilled
(б) обем на сондирането
(в) fúrási volumen
(м) өрөмдлөгийн хэмжээ
(н) Umfang der Bohrarbeiten
(п) przerób wiertniczy
(р) volum de foraj
(ф) —
(ч) objem vrtných prací

СКОРОСТИ БУРЕНИЯ
SPEED OF DRILLING
СКОРОСТИ НА СОНДИРАНЕТО
FURÁSI SEBESSÉGEK
ӨРӨМДЛӨГИЙН ХУРДУУД
BOHRGESCHWINDIGKEITEN
PRĘDKOŚĆ WIERCENIA
VITEZE DE FORAJ
VITESSE DE FORAGE
RYCHLOSTI VRTÁNÍ

Скорость бурения

величина углубки забоя скважины в метрах в процессе ее сооружения, отнесенная к соответствующей единице времени

(а) speed of drilling
(б) скорост на сондиране
(в) fúrási sebesség
(м) өрөмдлөгийн хурд
(н) Bohrgeschwindigkeit
(п) prędkość wiercenia
(р) viteza de foraj
(ф) vitesse de forage
(ч) rychlost vrtání

3.3.1.2 **Механическая скорость бурения**

величина углубки забоя скважины в метрах за единицу времени чистого бурения

(а) penetration rate
(б) механична скорост на сондиране
(в) mechanikai fúrási sebesség
(м) өрөмдлөгийн механик хурд
(н) mechanische Bohrgeschwindigkeit
(п) mechaniczna prędkość wiercenia
(р) viteza mecanică de foraj
(ф) vitesse mécanique de forage
(ч) mechanická rychlost vrtání

3.3.1.3 **Мгновенная скорость бурения**

величина механической скорости бурения в данный момент времени

(а) instantaneus speed of drilling
(б) моментна скорост на сондиране
(в) pillanatnyi fúrási sebesség
(м) өрөмдлөгийн эгшин зуурын хурд
(н) momentale Bohrgeschwindigkeit
(п) chwilowa prędkość wiercenia
(р) viteza momentană de foraj
(ф) vitesse instantanée de forage
(ч) okamžitá rychlost vrtání

3.3.1.4 **Рейсовая скорость бурения**

величина углубки забоя скважины в метрах за один рейс, исчисленная для единицы времени

(а) drilling speed per run
(б) рейсова скорост на сондиране
(в) fúrómenet sebesség
(м) өрөмдлөгийн рейсийн хурд
(н) Reisegeschwindigkeit, (Bohrmarschgeschwindigkeit)
(п) prędkość marszowa
(р) viteza de foraj pe marş
(ф) —
(ч) závrtová rychlost vrtání

3.3.1.5 **Техническая скорость бурения**

величина углубки завоя в метрах за период бурения скважины, исключая время простоев, исчисленная для единицы времени

(а) technical speed of drilling
(б) техническа скорост на сондиране
(в) technikai fúrási sebesség
(м) өрөмдлөгийн техникийн хурд
(н) technische Bohrgeschwindigkeit
(п) prędkość techniczna wiercenia
(р) viteza tehnică de foraj
(ф) vitesse technique de forage
(ч) vrtná rychlost

3.3.1.6 **Коммерческая скорость бурения**

величина углубки забоя в метрах за период сооружения скважины, за исключением времени на монтаж-демонтаж и перевозку оборудования с точки на точку, исчисленная для единицы времени

(а) commercial speed of drilling
(б) комерческа скорост на сондиране
(в) kereskedelmi fúrási sebesség
(м) өрөмдлөгийн бурэн хурд
(н) ökonomische Bohrgeschwindigkeit
(п) prędkość handlowa wiercenia
(р) viteza comercială de foraj
(ф) vitesse commerciale de forage
(ч) vrtová rychlost

3.3.1.7 **Цикловая скорость бурения**

величина углубки забоя в метрах, отнесенная к периоду цикла сооружения скважины, исчисленная для единицы времени

(а) cycle speed of drilling
(б) циклова скорост на сондиране
(в) ciklus sebesség
(м) өрөмдлөгийн мөчлөг хурд
(н) zyklische Bohrgeschwindigkeit
(п) prędkość ogólna wiercenia
(р) viteza ciclică de foraj
(ф) vitesse totale de forage
(ч) rychlost vrtání jedneho cyklu

3.3.1.8 **Производительность бурения**

объем бурения в натуральных или условных единицах за смену, месяц или год, выполненный буровой установкой при технической, коммерческой или цикловой скорости

(а) drilling efficiency
(б) производителност на сондиране
(в) fúrási teljesitmény
(м) өрөмдлөгийн бүтээмж
(н) (Bohrproduktivität)
(п) wydajność wiercenia
(р) productivitatea forajului
(ф) efficacité du forage
(ч) produktivita vrtání

3.4.0.0 ПОКАЗАТЕЛИ СТОИМОСТИ БУРОВЫХ РАБОТ

INDEXES OF DRILLING COSTS

ПОКАЗАТЕЛИ ЗА СТОЙНОСТТА НА СОНДАЖНИТЕ РАБОТИ

A FÚRÁSI MUNKÁK KÖLTSÉGMUTATÓI

ӨРМИЙН АЖЛЫН ӨРТГИЙН ҮЗҮҮЛЭЛТҮҮД

KENNZIFFERN DER KOSTEN VON BOHRARBEITEN

WSKAŹNIKI KOSZTÓW PRAC WIERTNICZYCH

INDICATORI DE COST LA LUCRĂRILE DE FORAJ

INDICES DE FRAIS DES TRAVAUX PAR SONDAGES

UKAZATELÉ NÁKLADŮ NA VRTNÉ PRÁCE

3.4.0.1 **Сметная стоимость геологоразведочного бурения**

общественно-необходимые затраты в денежном выражении на производство буровых работ, исчисленное на основе действующих нормативов и расчетных данных

(а) —
(б) разчетна стойност на геологопроучвателното сондиране
(в) a földtani kutatófúrás költségvetési, értéke
(м) геологии хайгуулын өрөмдлөгийн төсвийн өртөг
(н) kalkulierte Kosten der geologischen Erkundungsbohrarbeiten
(п) wartość kosztorysowa wiercenia
(р) preţ de cost de deviz al lucrărilor de foraj
(ф) —
(ч) rozpočtové náklady na geologicko-průzkumné vrtání

3.4.0.2 **Плановая стоимость геологоразведочного бурения**

планируемые затраты в денежном выражении на производство буровых работ

(а) —
(б) планова стойност на геологопроучвателното сондиране
(в) a földtani kutatófúrás tervezett költsége
(м) геологи хайгуулын өрөмдлөгийн төлөвлөгөөт өртөг
(н) Plankosten der geologischen Erkundungsbohrarbeiten
(п) planowane koszty wiercenia
(р) preţ de cost planificat al forajului de cercetare geologică
(ф) —
(ч) plánované náklady na geologicko-průzkumné vrtání

3.4.0.3 Себестоимость геологоразведочного бурения

величина произведенных геологоразведочной организацией денежных затрат на выполненный объем геологоразведочного бурения; исчисляется на весь выполненный объем бурения или на его расчетную единицу

(а) —
(б) себестойност на геологопроучвателного сондиране
(в) a földtani kutatófúrás önköltsége
(м) геологи хайгуулын өрөмдлөгийн өөрийн өртөг
(н) Selbstkosten der geologischen Erkundungsbohrarbeiten
(п) koszty własne wiercenia
(р) prețul de cost al forajului de cercetare geologică
(ф) —
(ч) vlastní náklady na geologicko-průzkumné vrtání

3.4.0.4 Расчетные единицы в геологоразведочном бурении

минимальные измерители (единицы) объемов геологоразведочных работ, на которые относят все элементы затрат, связанные с их выполнением

(а) —
(б) разчетни единици в геологопроучвателното сондиране
(в) költségmutatók mértékegységei
(м) геологи хайгуулын өрөмдлөгийн тооцооны өртөг
(н) Berechnungseinheiten für geologische Erkundungsbohrarbeiten
(п) jednostki rozliczeniowe w wierceniu geologiczno-rozpoznawczym
(р) unități de calcul la forajul de cercetare geologică
(ф) —
(ч) rozpočtové jednotky v geologicko-průzkumném vrtání

3.4.0.5 Статьи расходов

распределение денежных затрат по видам издержек производства

(а) —
(б) пера на разходите
(в) költséghelyek
(м) зардлын статья
(н) Kostenstellen, Kostenträger
(п) pozycje kosztów
(р) articole de cheltuieli
(ф) —
(ч) položky spotřeby

3.4.0.6 Структура расходов

распределение затрат по видам работ, необходимых для осуществления геологоразведочного бурения

(а) —

(б) структура на разходите

(в) költségfelbontás

(м) зардлын бутэц

(н) Kostenstruktur

(п) struktura kosztów

(р) structura cheltuielilor

(ф) —

(ч) struktura spotřeby nákladů

1.0 ПОКАЗАТЕЛИ КАЧЕСТВА БУРОВЫХ РАБОТ
INDEXES OF DRILLING QUALITY
ПОКАЗАТЕЛИ ЗА КАЧЕСТВОТО НА СОНДАЖНИТЕ РАБОТИ
A FÚRÁSI MUNKÁK MINŐSÉGI MUTATÓI
ӨРӨМДЛӨГИЙН АЖЛЫН ЧАНАРЫН ҮЗҮҮЛЭЛТ
KENNZIFFERN DER QUALITÄT DER BOHRARBEITEN
JAKOŚĆ PRAC WIERTNICZYCH
INDICATORI DE CALITATE A LUCRĂRILOR DE FORAJ
QUALITÉ DE TRAVAUX DE FORAGE
UKAZATELÉ KVALITY VRTNÝCH PRACÍ

1.1 **Скважина в нормальном состоянии**

состояние скважины, допускающее проведение всех работ, необходимых для качественного завершения буровой скважины, а также для ее ликвидации

(а) well in normal conditions
(б) сондаж в нормално състояние
(в) a fúrólyuk normál állapota
(м) хэвийн байдалд байгаа цооног
(н) (Bohrloch im normalen Zustand)
(п) otwór w stanie normalnym
(р) gaură de sondă în situaţie normală
(ф) trou de sonde en état normal
(ч) vrt v normálním stavu

1.2 **Выход керна**

величина, характеризующая отношение длины керна к длине интервала скважины колонкового бурения, с которого он поднят, выраженная в процентах

(а) core recovery
(б) процент на изваждане на ядка
(в) magkihozatal
(м) кернийн гаралт
(н) Kerngewinn
(п) uzysk rdzenia
(р) recuperaj
(ф) récupération de carotte
(ч) zisk jádra

1.3 **Номинально допустимый процент выхода керна**

наименьшая величина выхода керна, обеспечивающая выполнение геологического задания по скважине

(а) allowable minimum of core recovery
(б) минимално допустим процент на изваждане на ядка
(в) minimálisan előírt magkihozatal
(м) кернийн гаралтын байж болох хамгийн бага хэмжээ
(н) Kernforderung, (minimal zulässiger prozentualer Kerngewinn)

(п) minimalny uzysk rdzenia
(р) procent minim admisibil de recuperaj
(ф) récupération faible de carotte
(ч) minimálně připustné procento zisku jádra

5.0.4 **Допустимые искривления скважины**

максимальная величина искривления ствола скважины, при которой она еще выполняет требования геологотехнического наряда

(а) allowable maximum of hole devation
(б) допустимо изкривяване на сондажа
(в) megengedett elferdülés
(м) цоонogт байж болох муруйлт
(н) zulässige Bohrlochabweichungen
(п) dopuszczalne odchylenie otworu
(р) devierea admisibilă a găurii de sondă
(ф) inclinaison admissible du trou de sonde, inclinaison admissible de forage
(ч) připustné zkřivení vrtu

СПИСОК ТЕРМИНОВ НА РУССКОМ ЯЗЫКЕ

INDEX OF TERMS IN RUSSIAN

СПИСЪК НА ТЕРМИНИТЕ НА РУСКИ ЕЗИК

A FOGALMAK OROSZ NYELVŰ BETŰRENDES JEGYZÉKE

ОРОС ХЭЛНИЙ ҮГИЙН ТОЛЬ

VERZEICHNIS DER TERMINI IN RUSSISCHER SPRACHE

WYKAZ TERMINÓW W JĘZYKU ROSYJSKIM

LISTA DE TERMENI ÎN LIMBA RUSĂ

LISTE DE TERMES EN LANGUE RUSSE

SEZNAM TERMÍNŮ V RUŠTINĚ